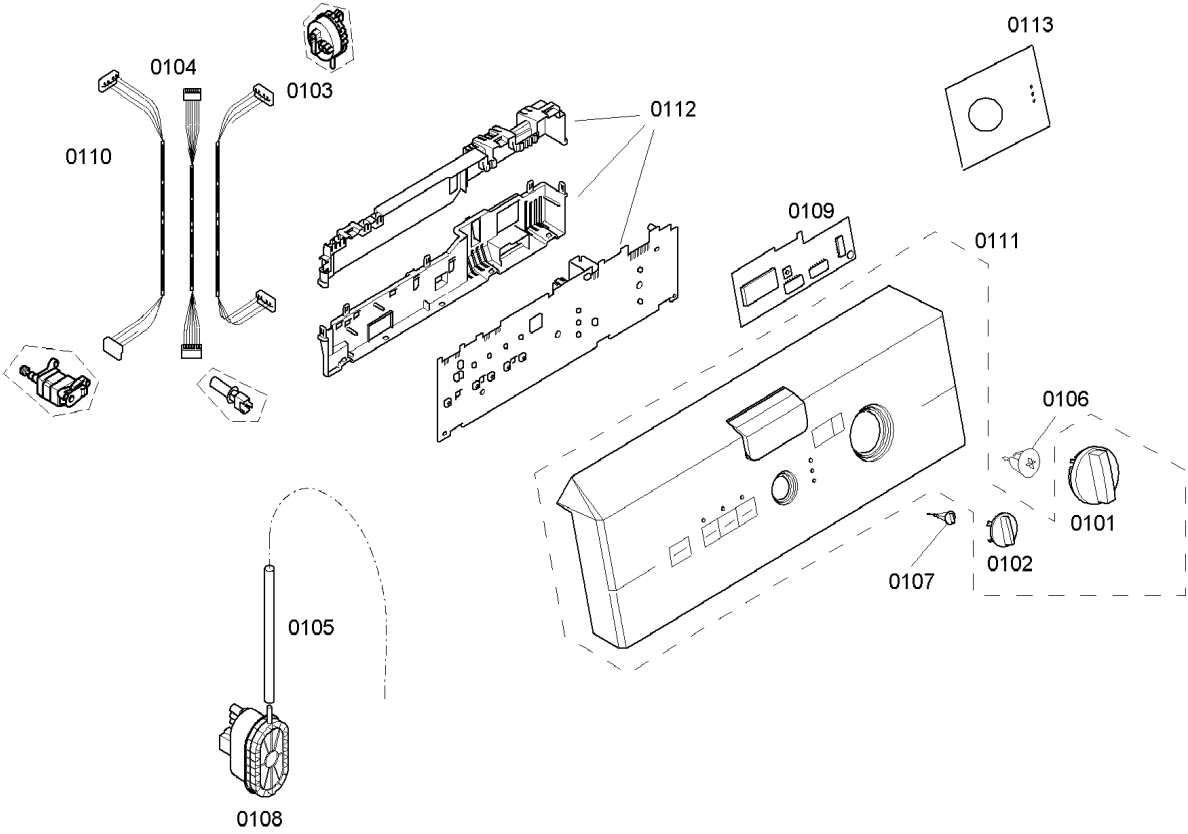
0104
0103
0110
0112
0113
0109
0111
0106
0101
0102
0107
0105
0108

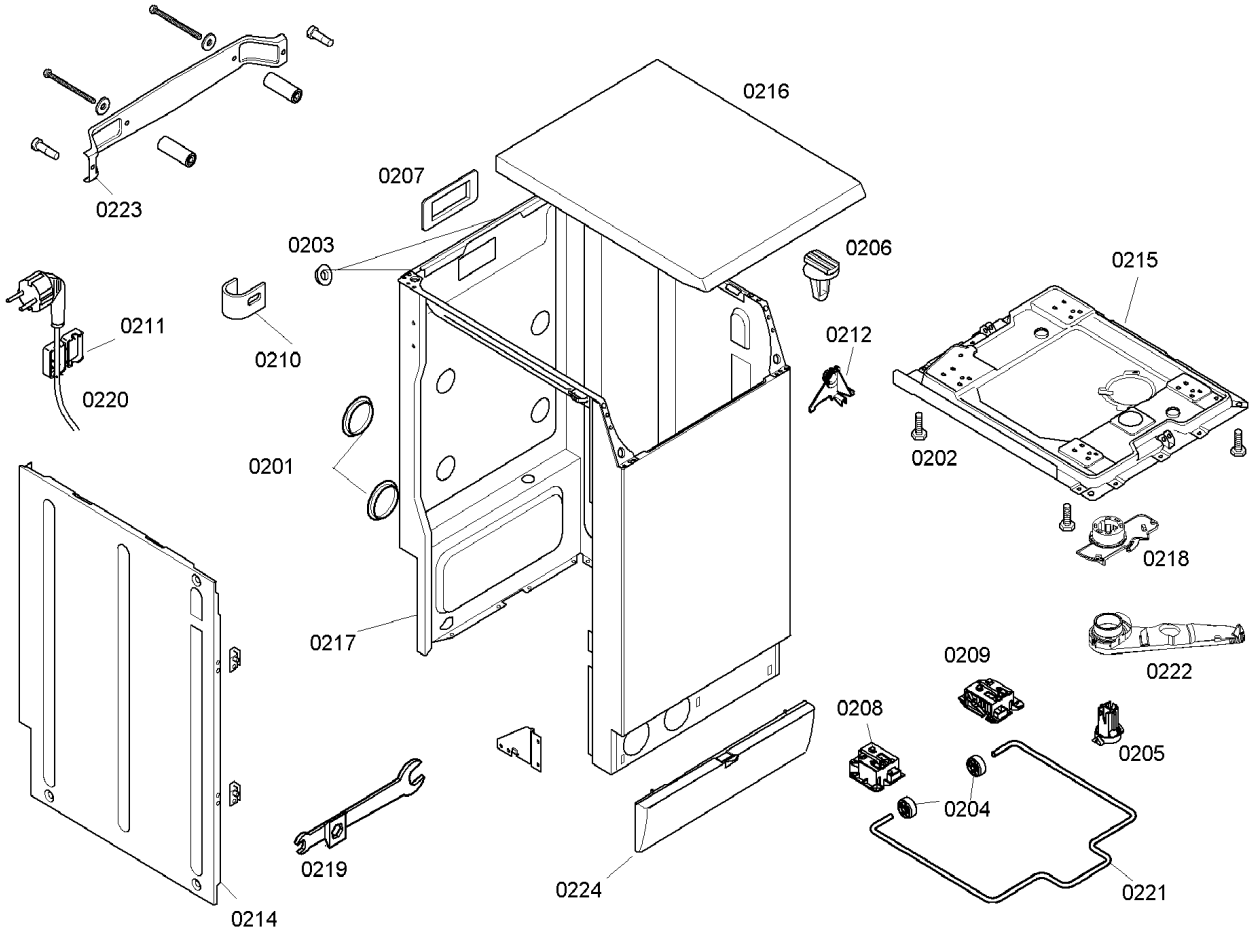
0216
0207
0223
0203
0206
0215
0211
0210
0212
0220
0202
0201
0218
0217
0222
0209
0208
0205
0204
0219
0224
0221
0214

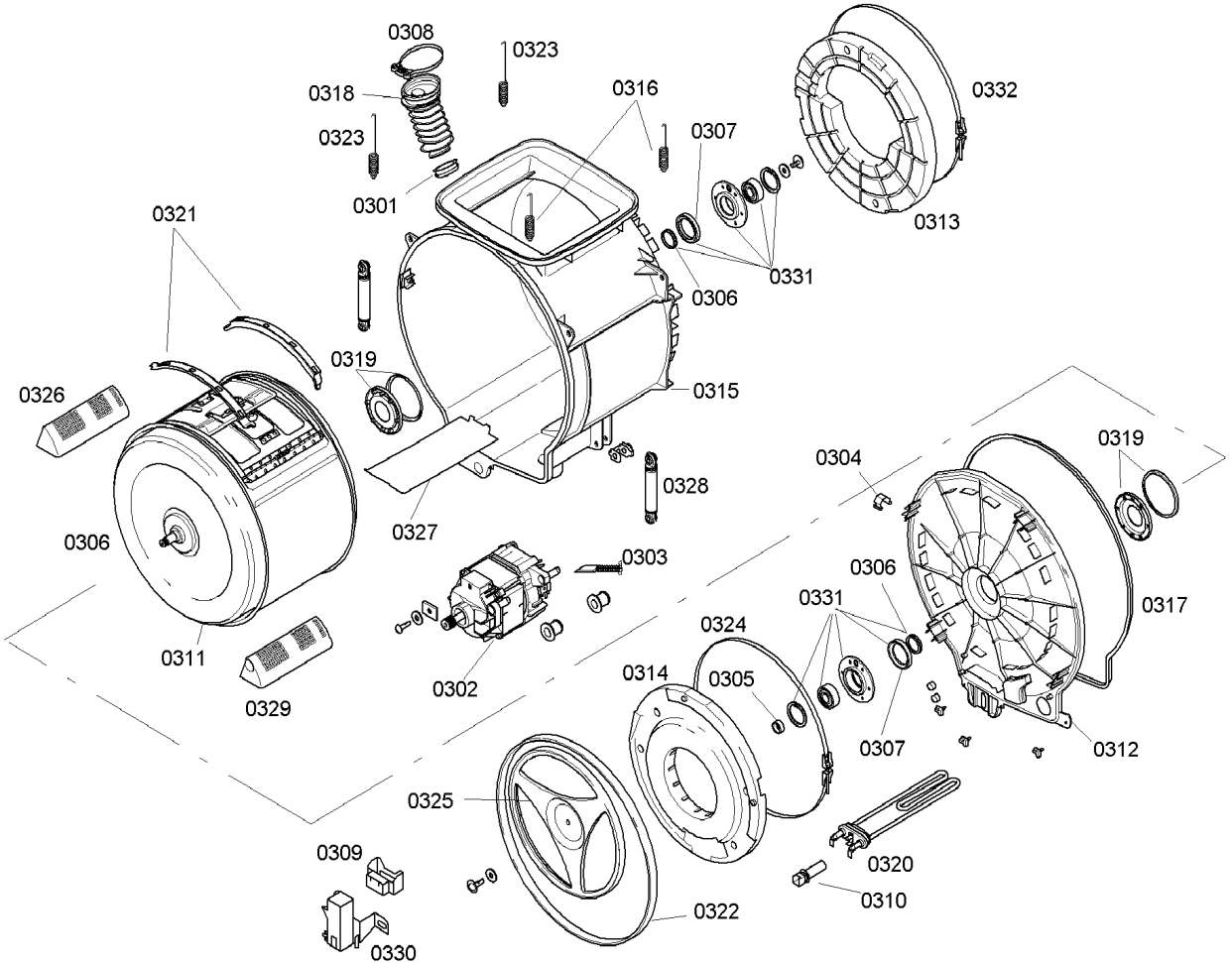
0308
0323
0318
0316
0332
0323
0307
0301
0313
0321
0331
0306
0319
0315
0326
0328
0304
0319
0327
0306
0303
0306
0331
0317
0324
0311
0314
0305
0302
0329
0307
0312
0325
0320
0309
0310
0322
0330

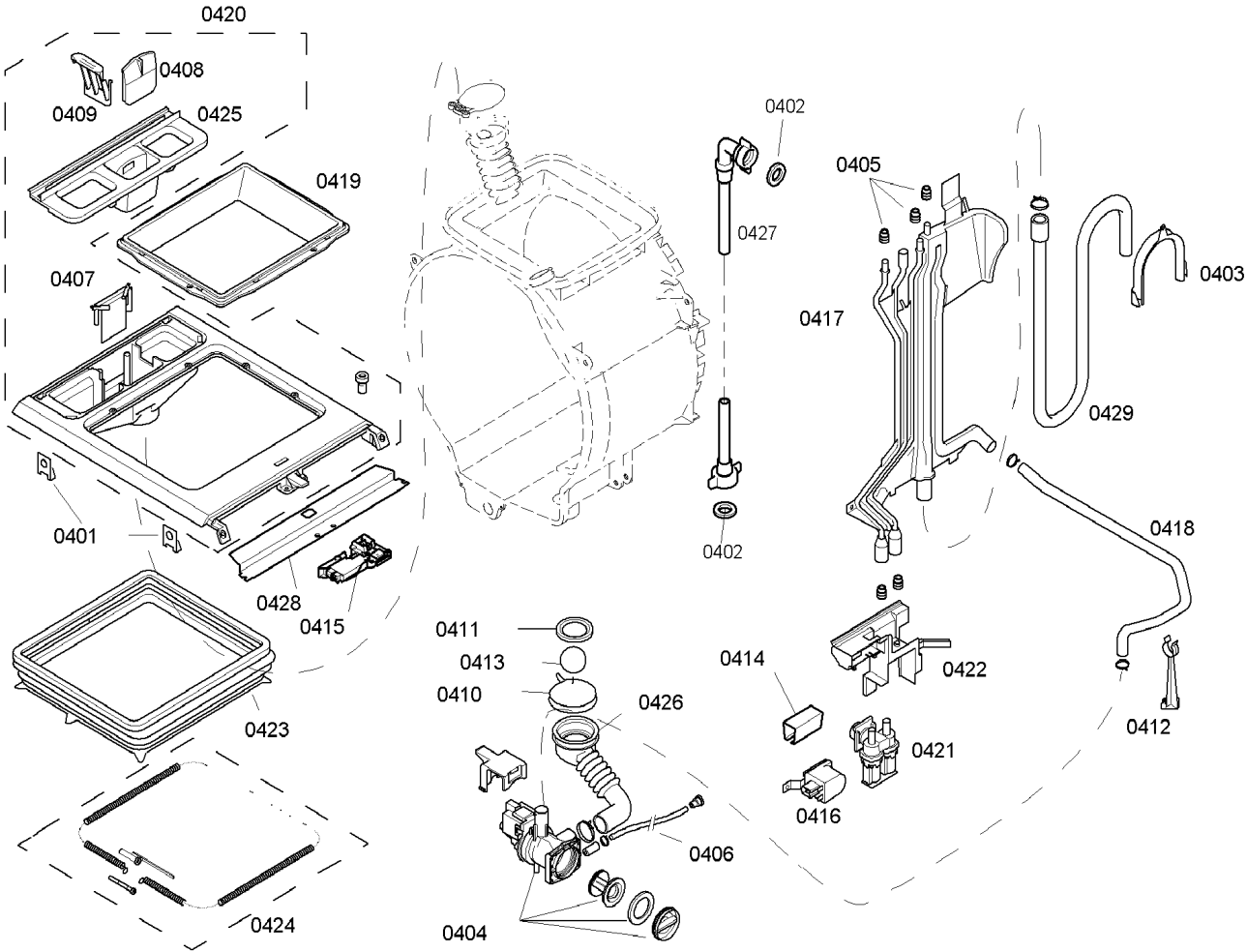
0420
0408
0409
0425
0419
0407
0401
0428
0415
0423
0424
0402
0427
0402
0405
0417
0403
0429
0418
0412
0411
0413
0410
0426
0414
0422
0421
0416
0406
0404