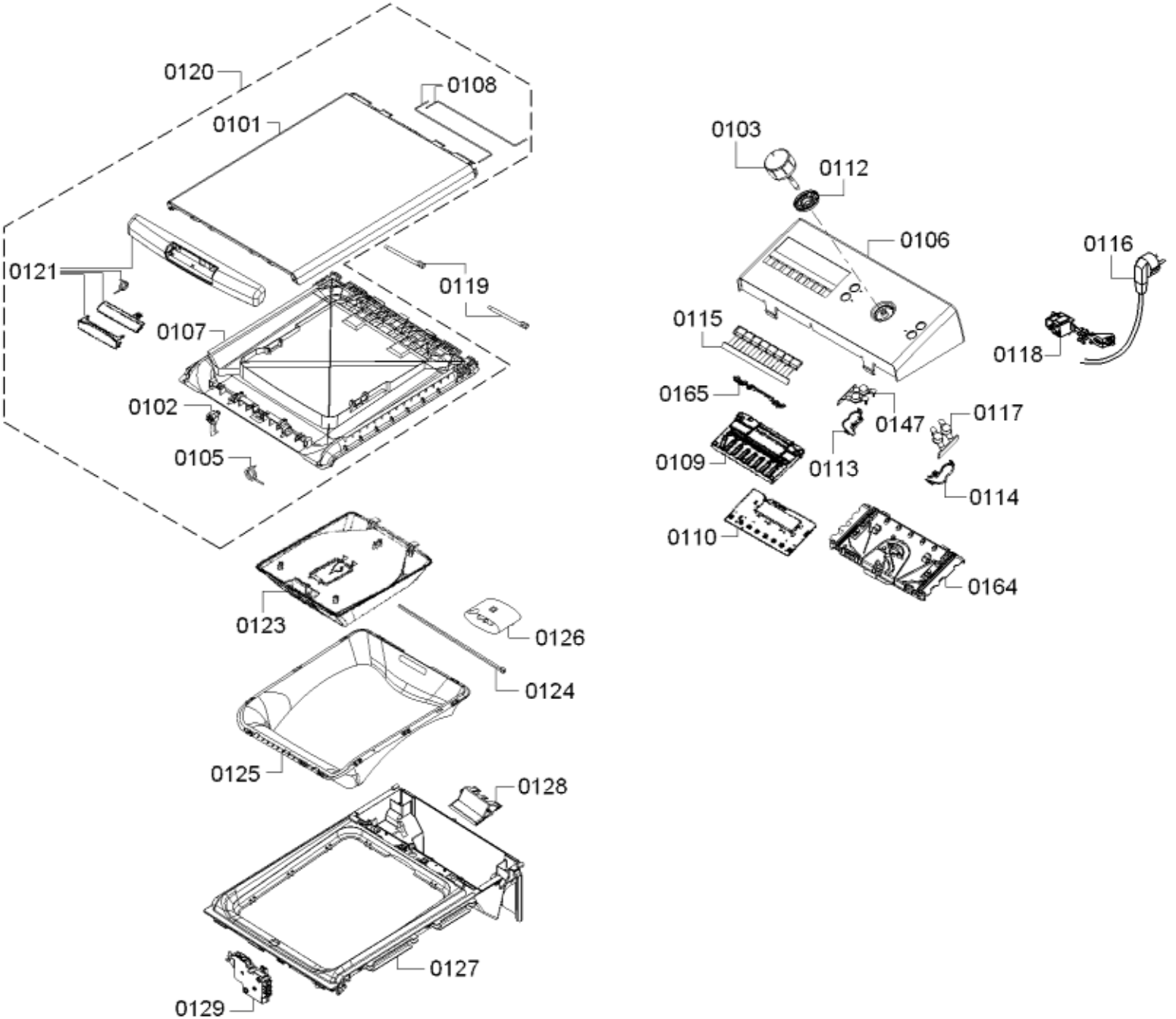
0120
0108
0101
0121
0119
0107
0102
0105
0123
0126
0124
0125
0128
0127
0129
0103
0112
0106
0116
0115
0118
0165
0147
0117
0109
0113
0114
0110
0164

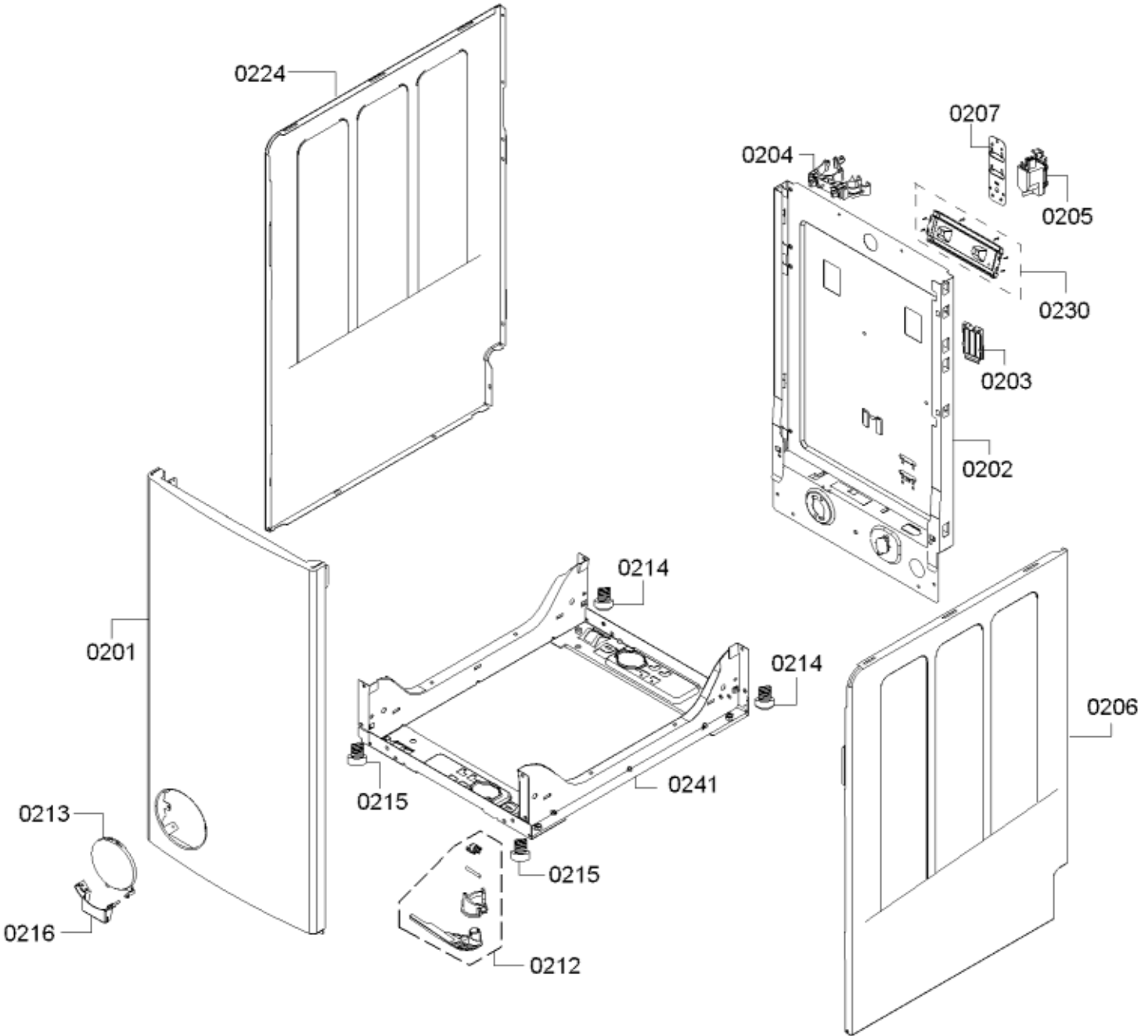
0224
0207
0204
0205
0230
0203
0202
0214
0201
0214
0206
0215
0241
0213
0215
0216
0212

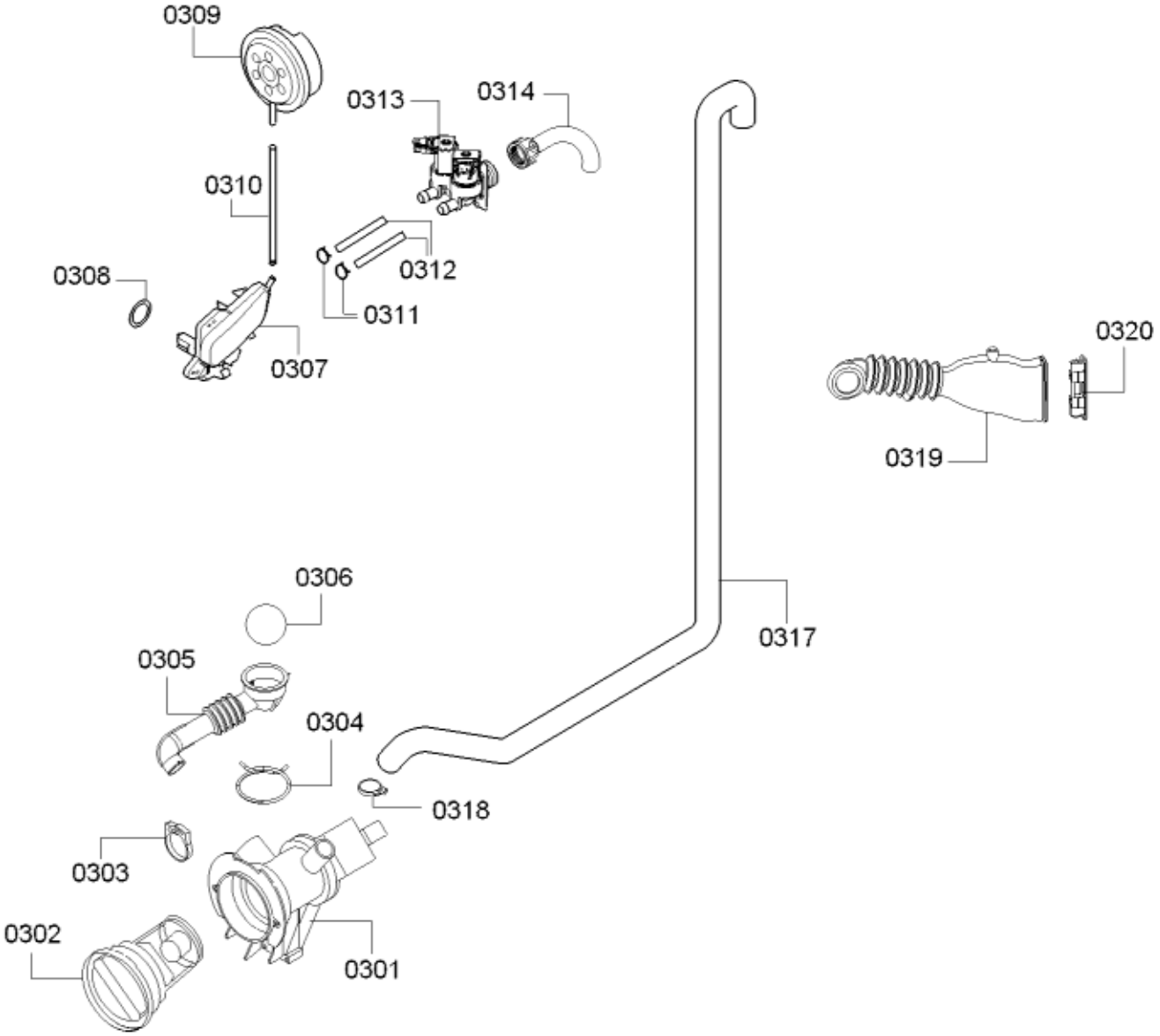
0309
0313
0314
0310
0312
0308
0311
0307
0320
0319
0306
0317
0305
0304
0318
0303
0302
0301

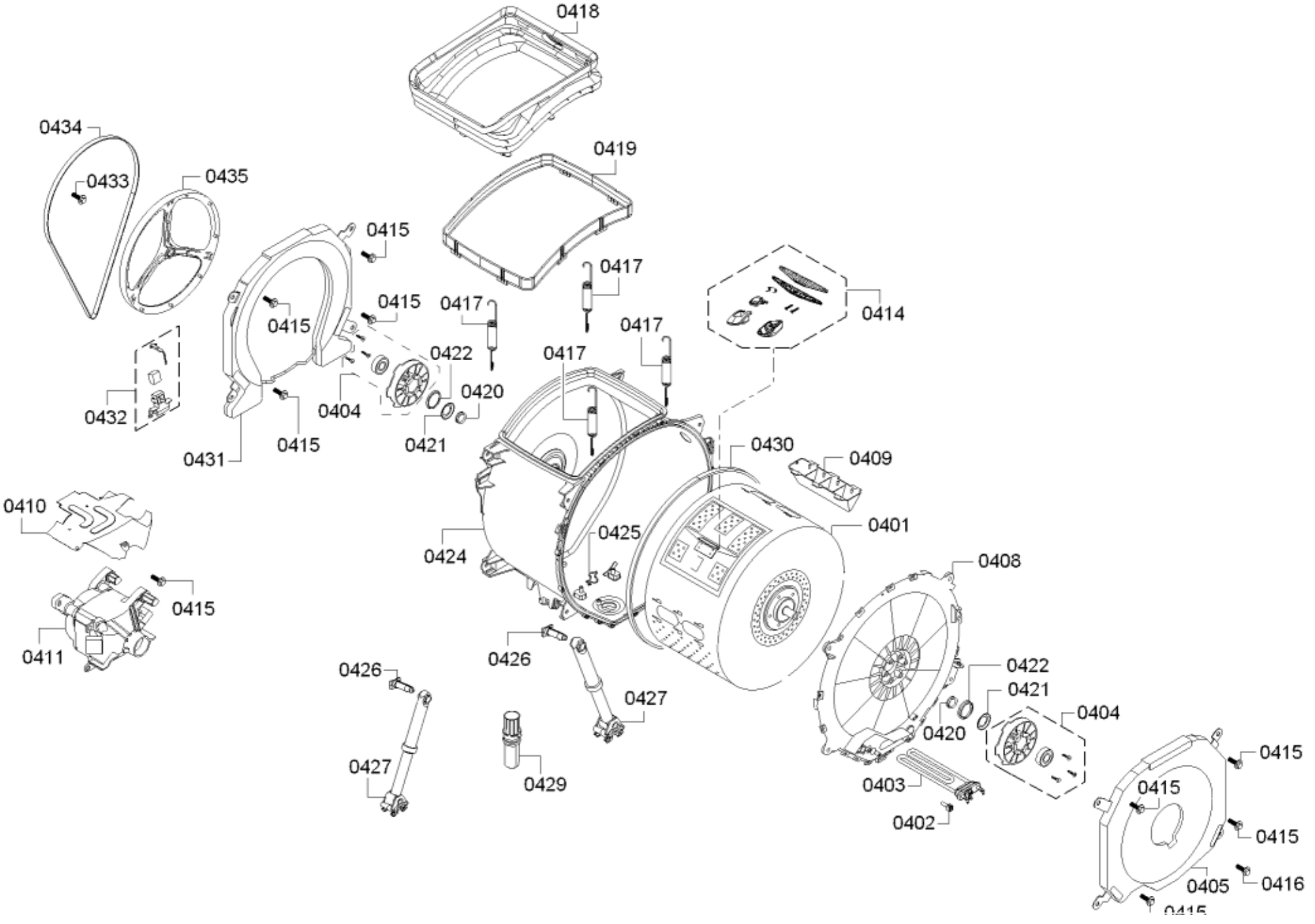
0418
0419
0434
0433
0435
0415
0415
0415
0417
0417
0417
0417
0414
0422
0420
0404
0421
0432
0431
0415
0430
0409
0410
0425
0401
0424
0408
0415
0411
0426
0426
0427
0427
0429
0422
0421
0404
0420
0403
0402
0415
0415
0415
0405
0416
0415

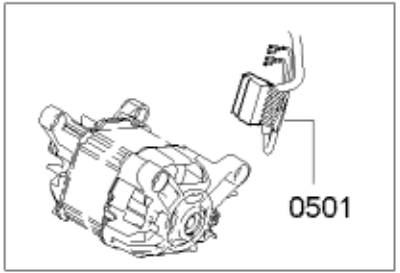
0501

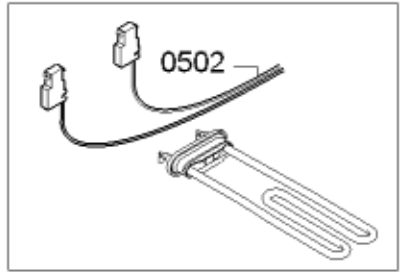
0502

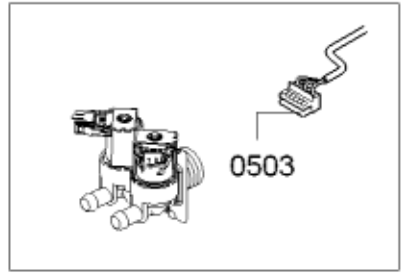
0503

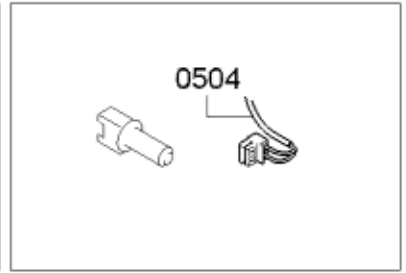
0504

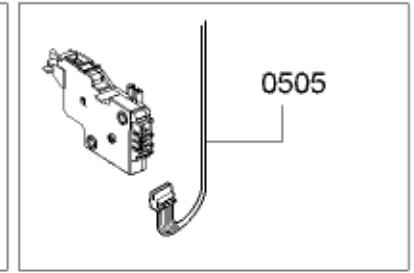
0505

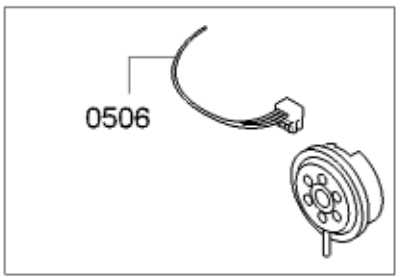
0506

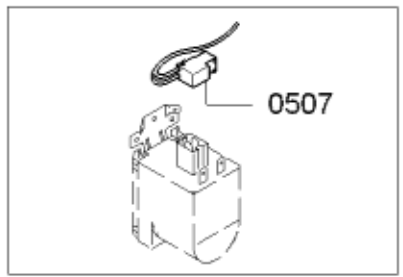
0507

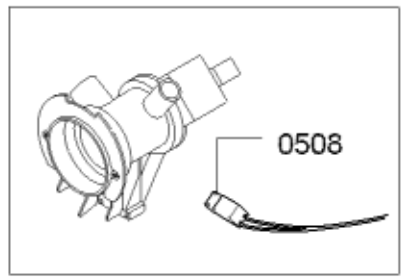
0508

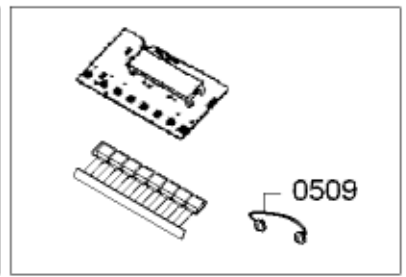
0509