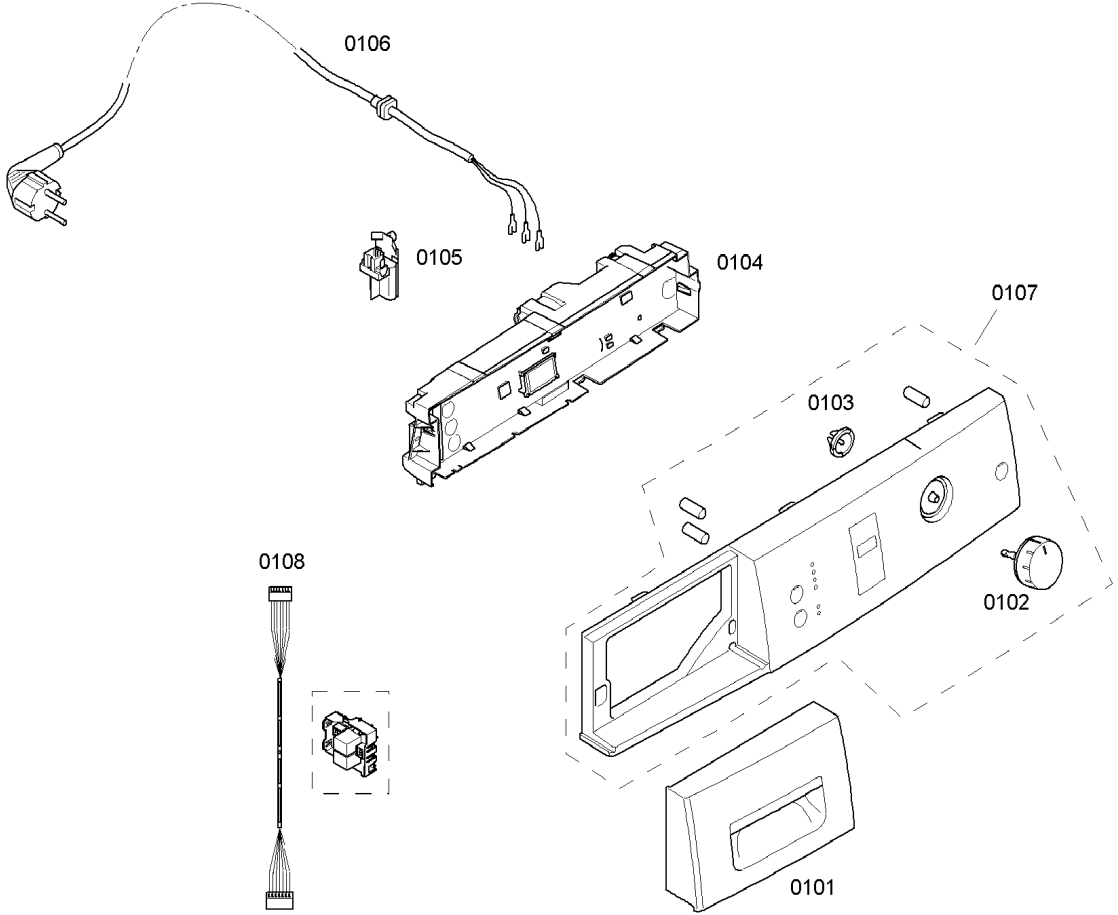
0106
0105
0104
0107
0103
0108
0102
0101

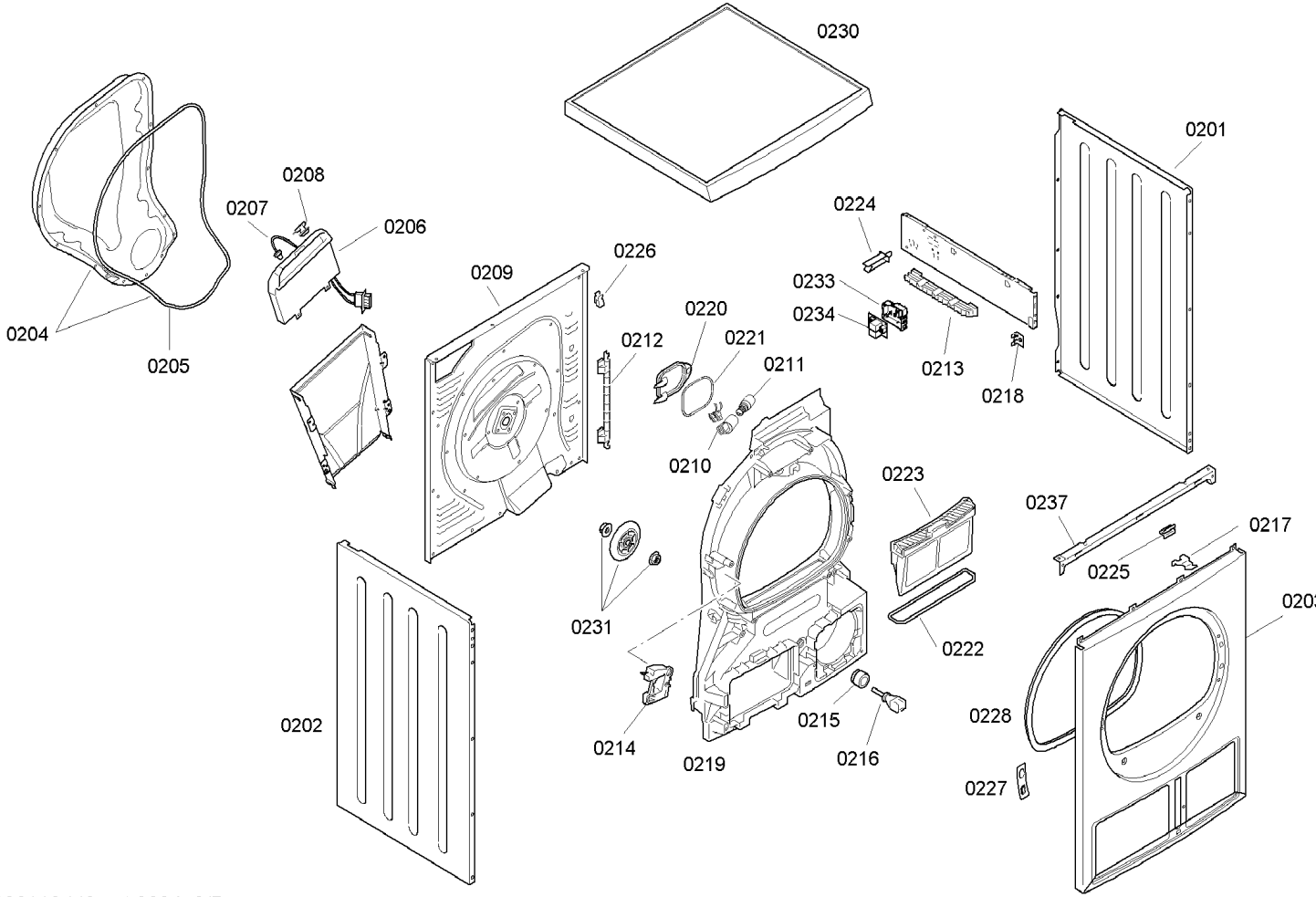
0230
0201
0208
0207
0206
0224
0226
0209
0233
0234
0220
0221
0212
0211
0213
0218
0204
0205
0210
0223
0237
0217
0225
0203
0231
0222
0202
0228
0215
0214
0219
0216
0227

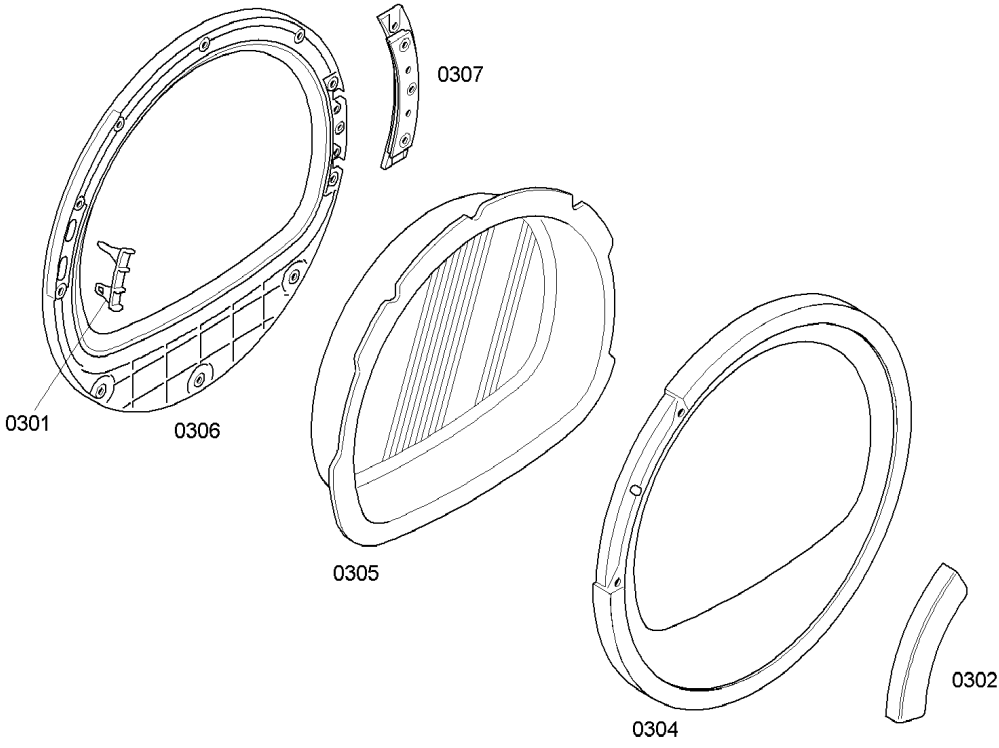
0307
0301
0306
0305
0304
0302

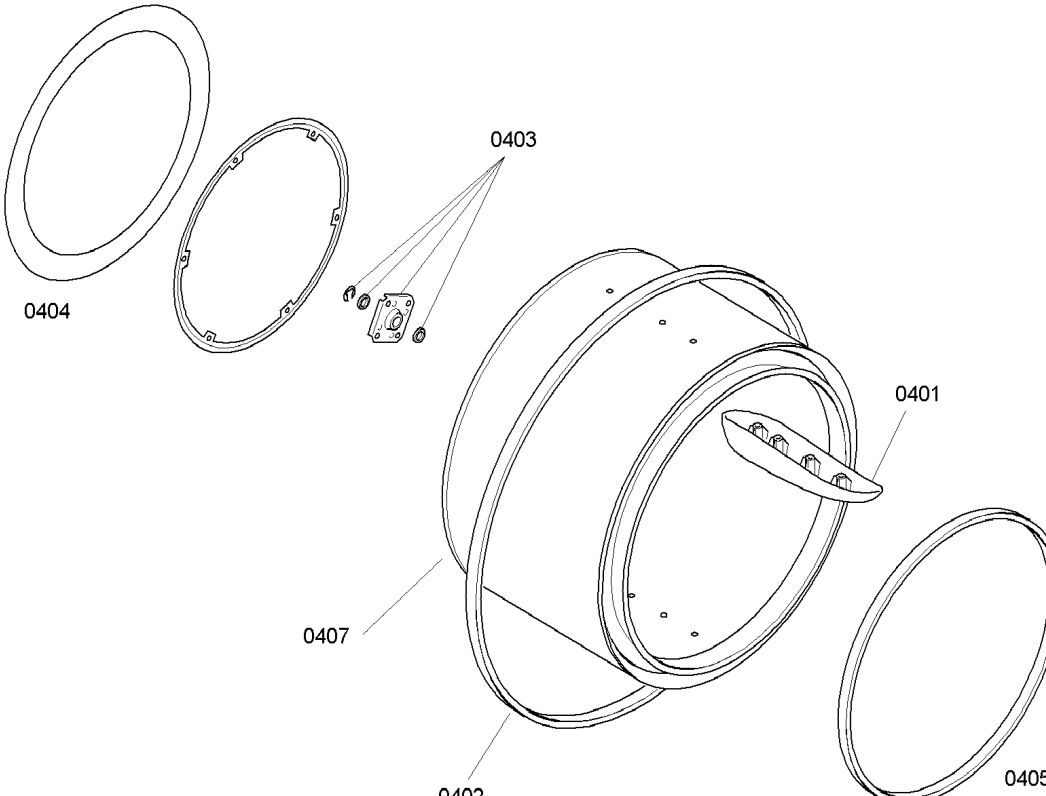
0403
0404
0401
0407
0402
0405

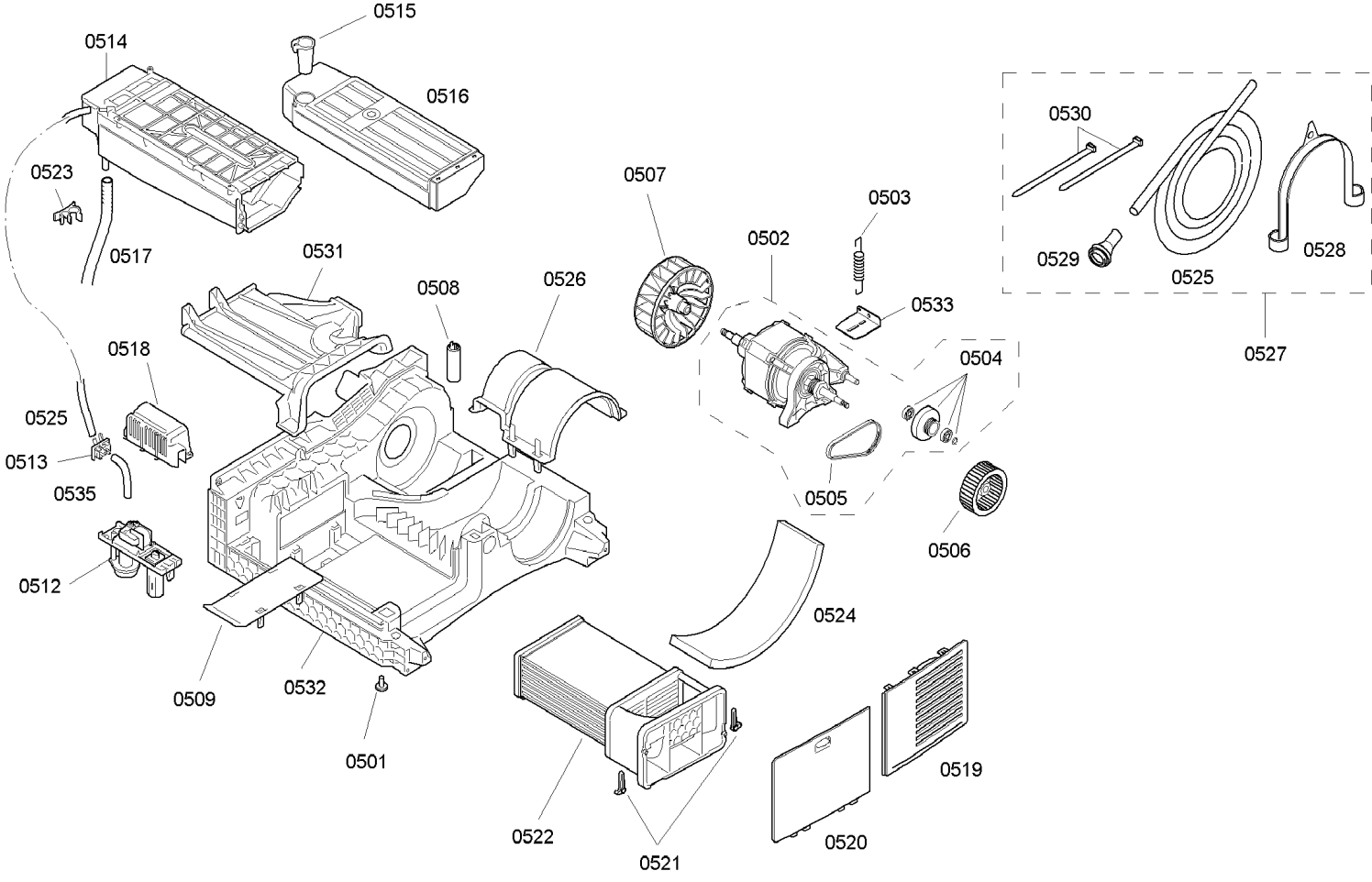
0515
0514
0516
0523
0517
0531
0508
0526
0507
0503
0502
0533
0504
0518
0525
0513
0535
0505
0506
0512
0524
0509
0532
0501
0522
0521
0520
0519
0530
0529
0525
0528
0527