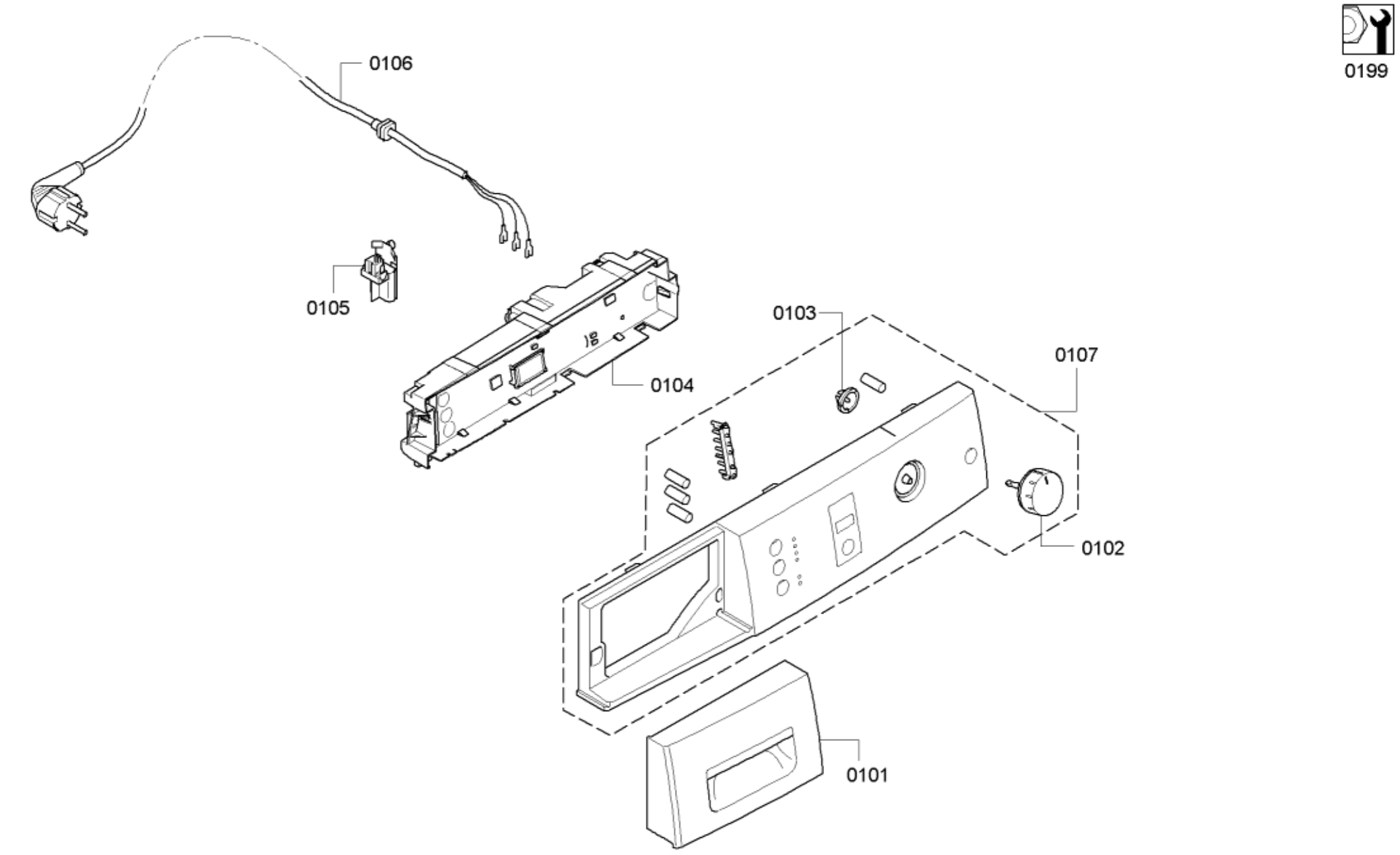
0199
0106
0105
0104
0103
0107
0102
0101

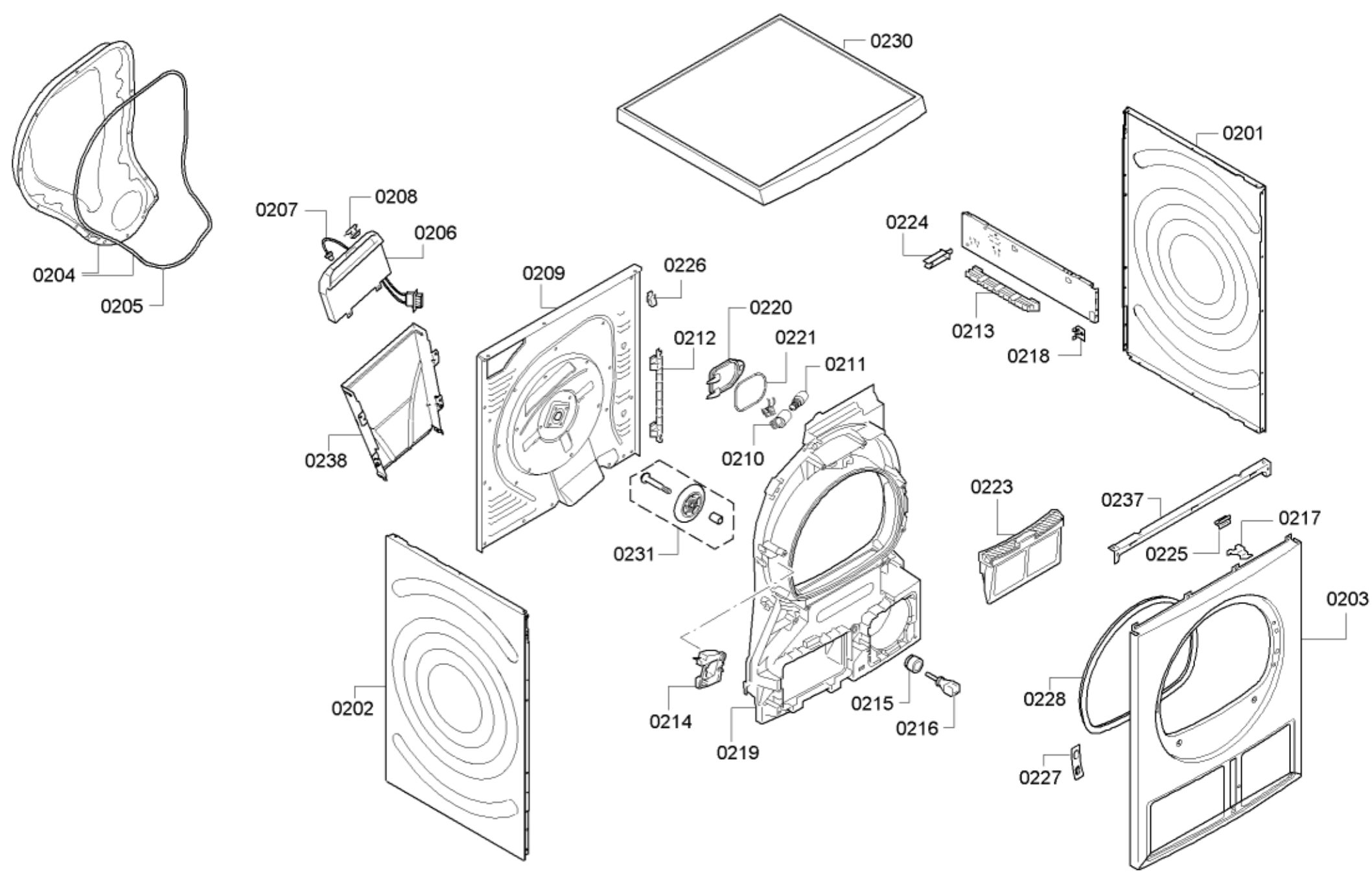
0230
0201
0224
0213
0218
0207
0208
0206
0204
0205
0209
0226
0220
0212
0221
0211
0210
0238
0231
0223
0237
0217
0225
0203
0202
0214
0219
0215
0216
0228
0227

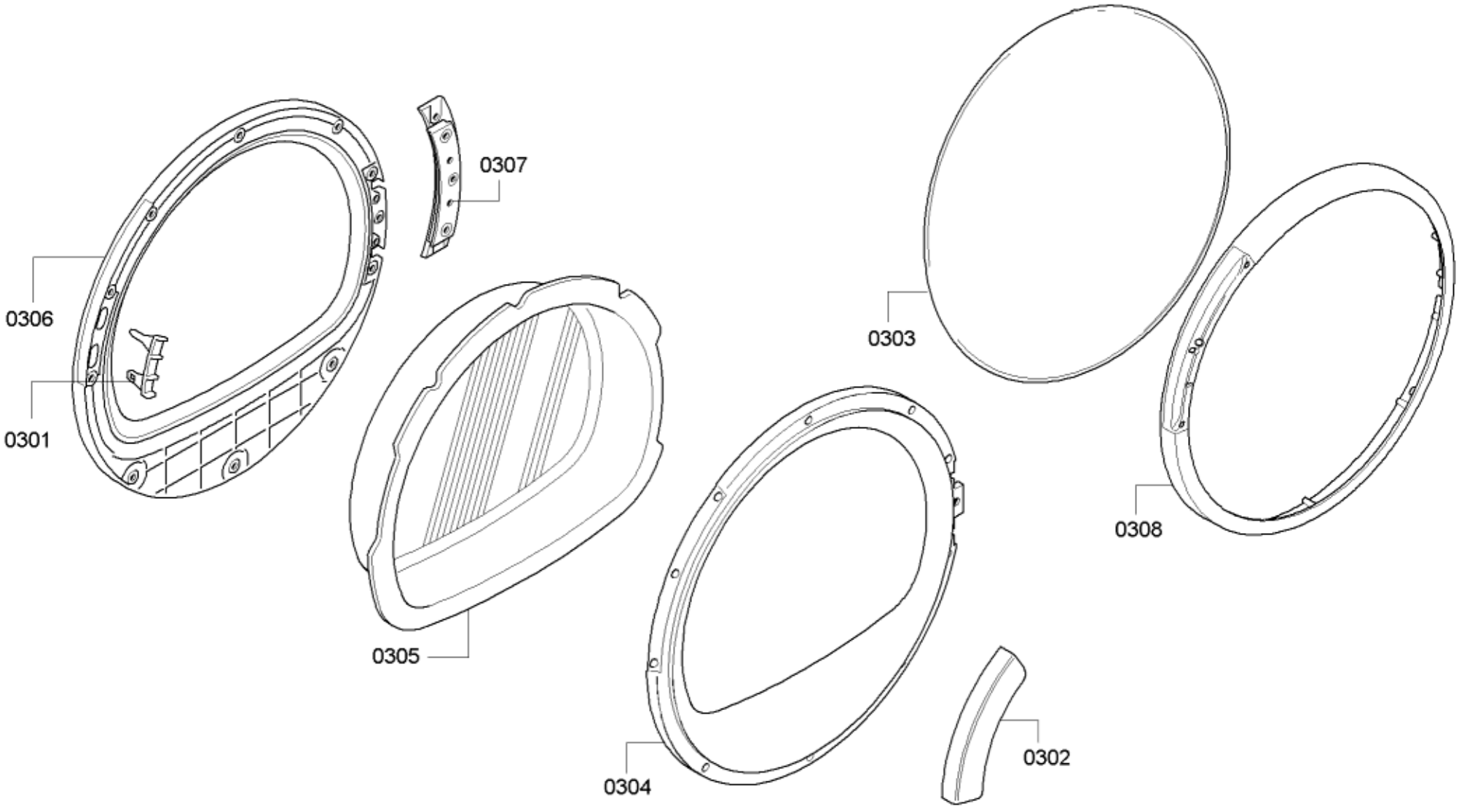
0306
0301
0307
0305
0303
0308
0304
0302

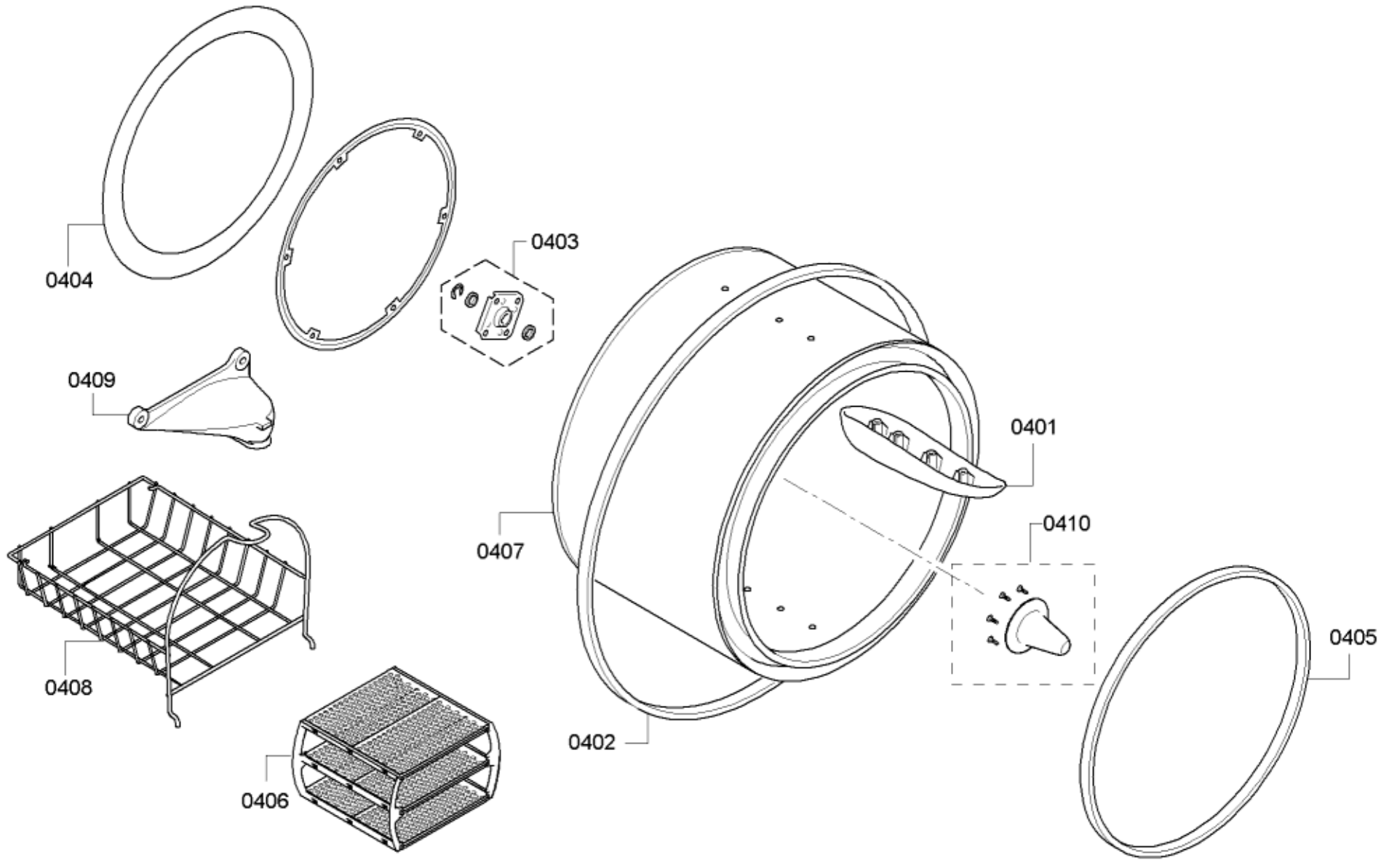
0404
0403
0409
0401
0407
0410
0405
0408
0406
0402

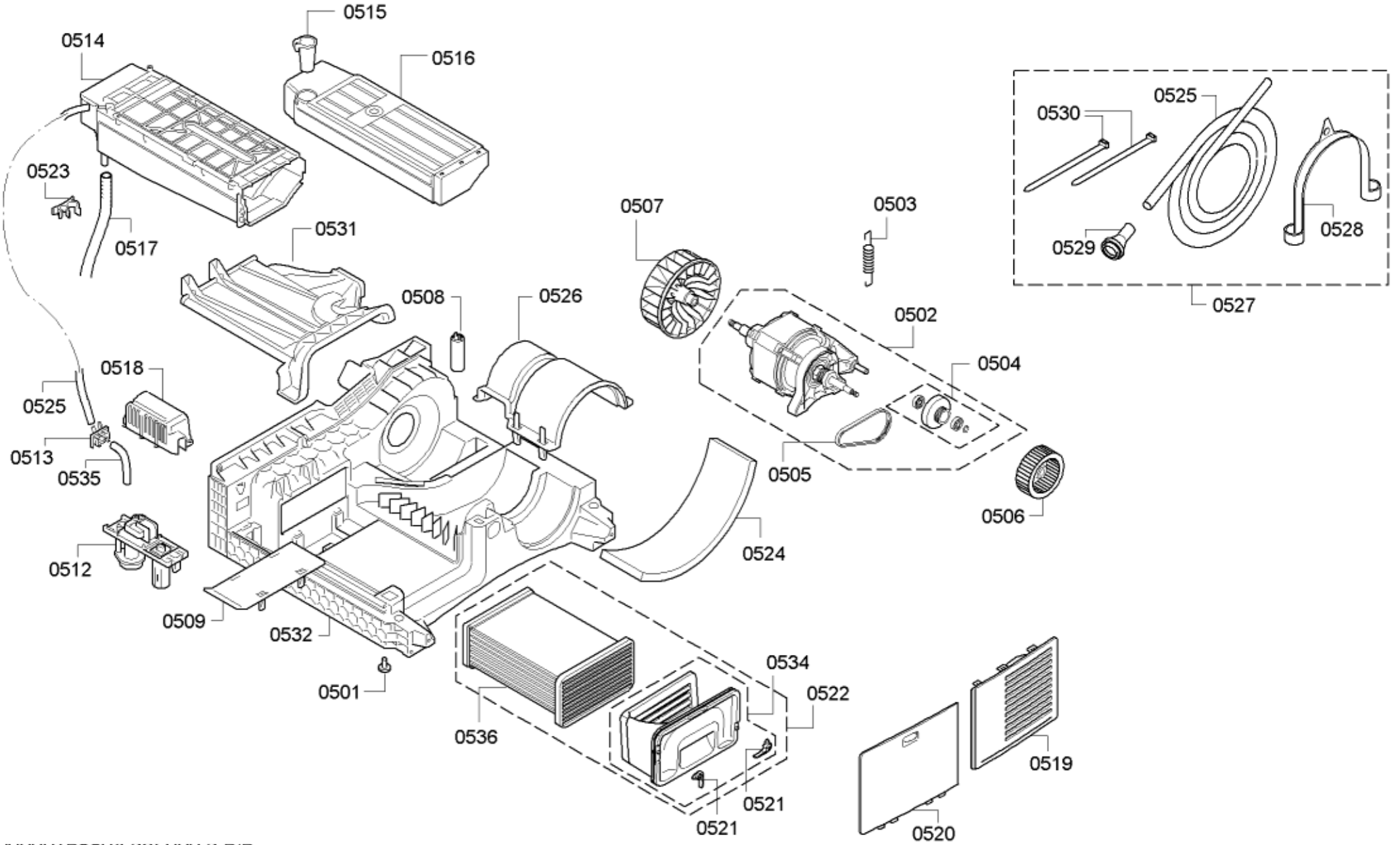
0514
0515
0516
0523
0517
0531
0507
0503
0508
0526
0502
0504
0518
0525
0513
0535
0505
0506
0512
0524
0509
0532
0501
0534
0522
0536
0521
0521
0519
0520
0530
0525
0529
0528
0527