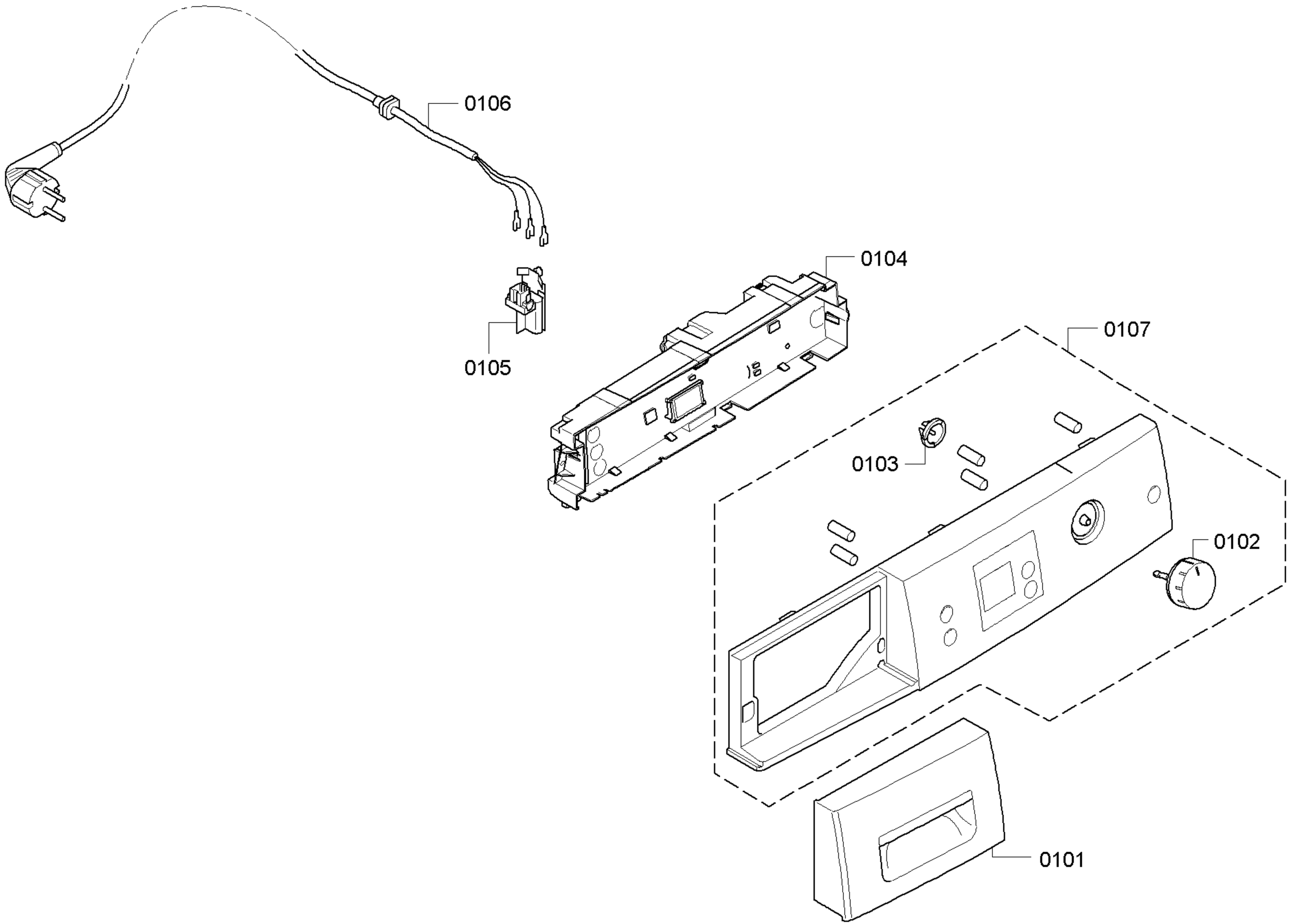
0106
0105
0104
0107
0103
0102
0101

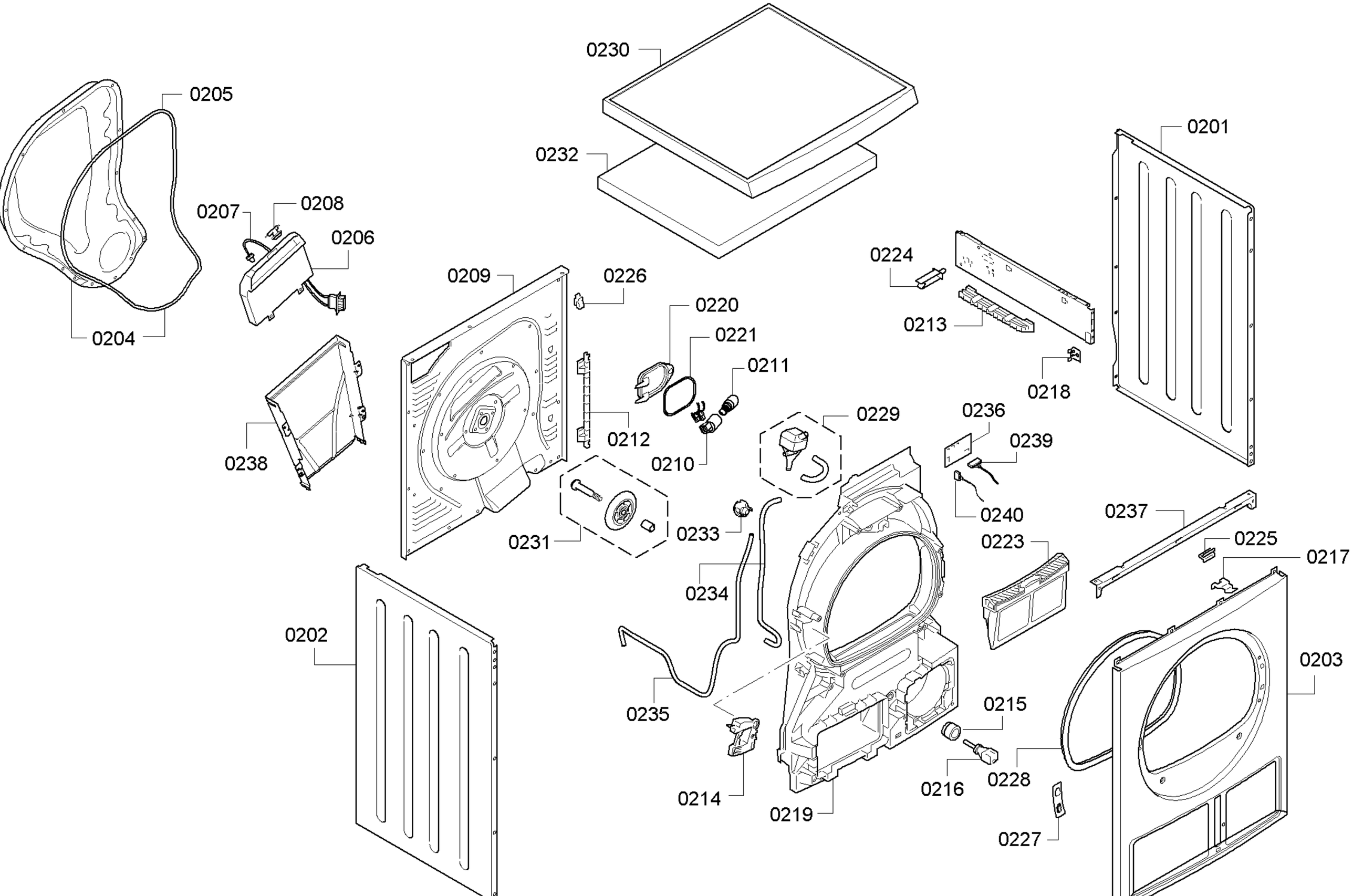
0230
0232
0205
0201
0207
0208
0206
0224
0209
0226
0220
0221
0213
0211
0204
0218
0229
0236
0212
0239
0238
0210
0240
0237
0233
0231
0223
0225
0217
0234
0202
0203
0235
0215
0228
0216
0214
0219
0227

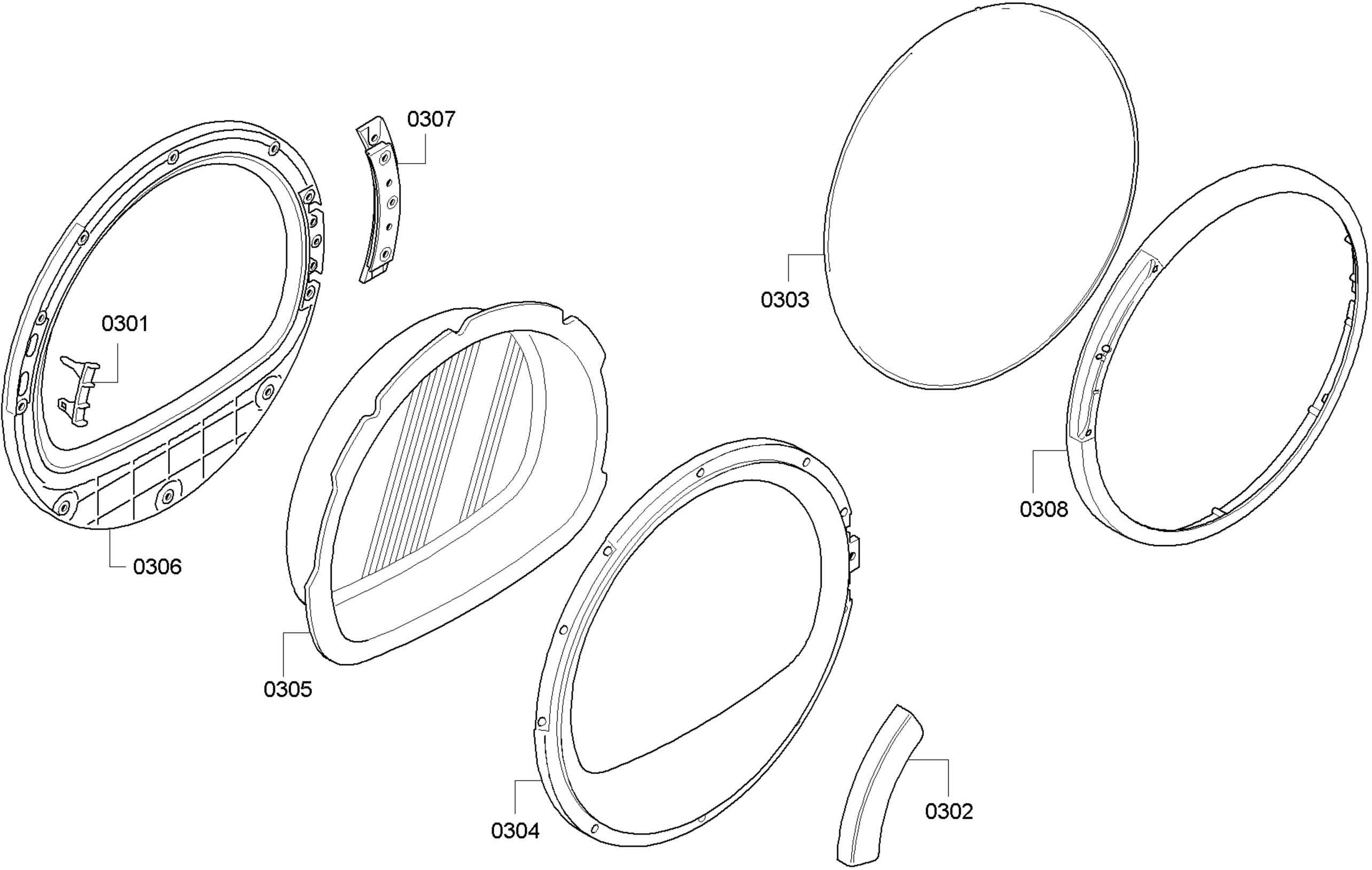
0307
0303
0301
0308
0306
0305
0304
0302

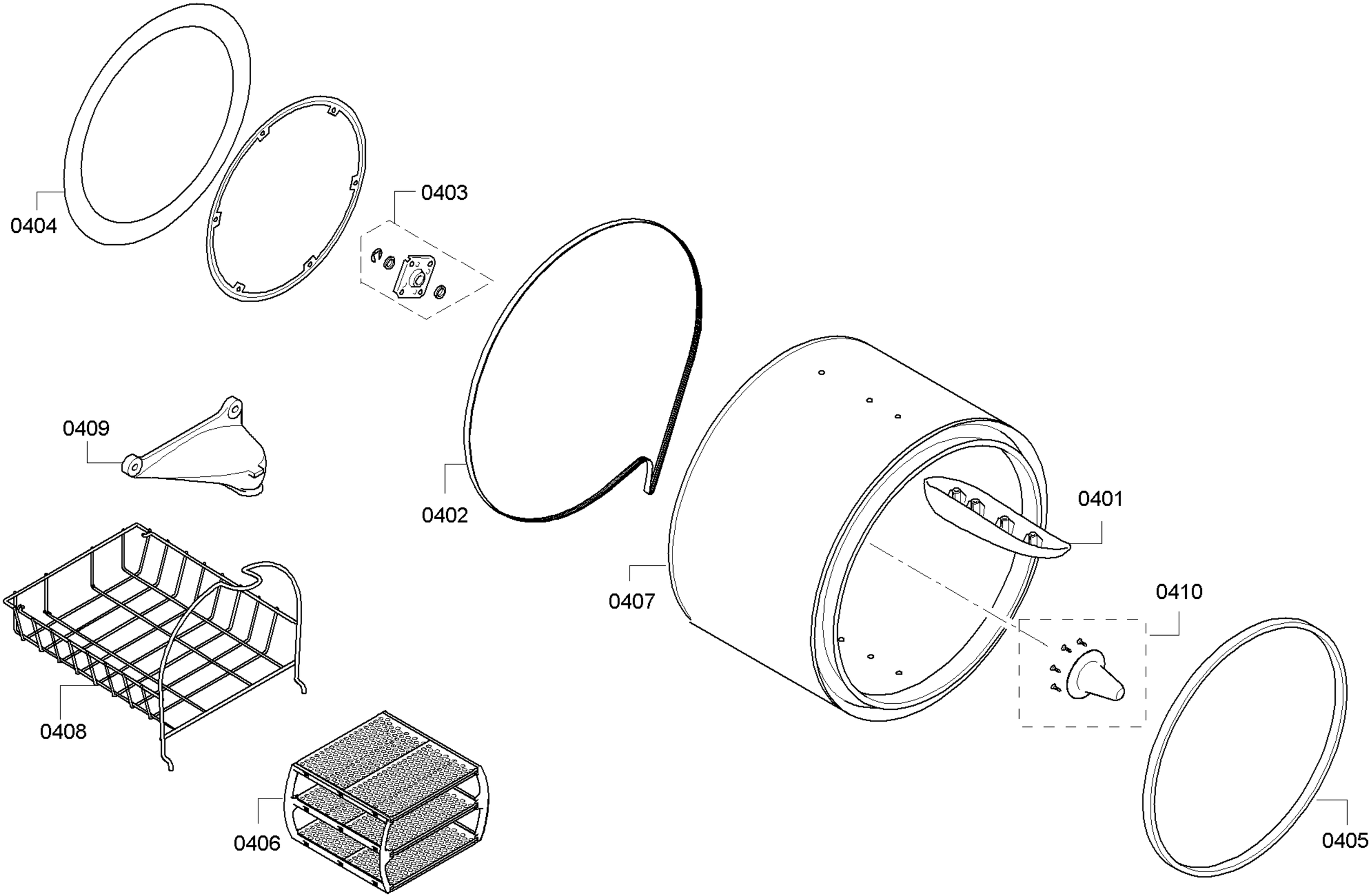
0404
0403
0409
0402
0401
0407
0410
0408
0406
0405

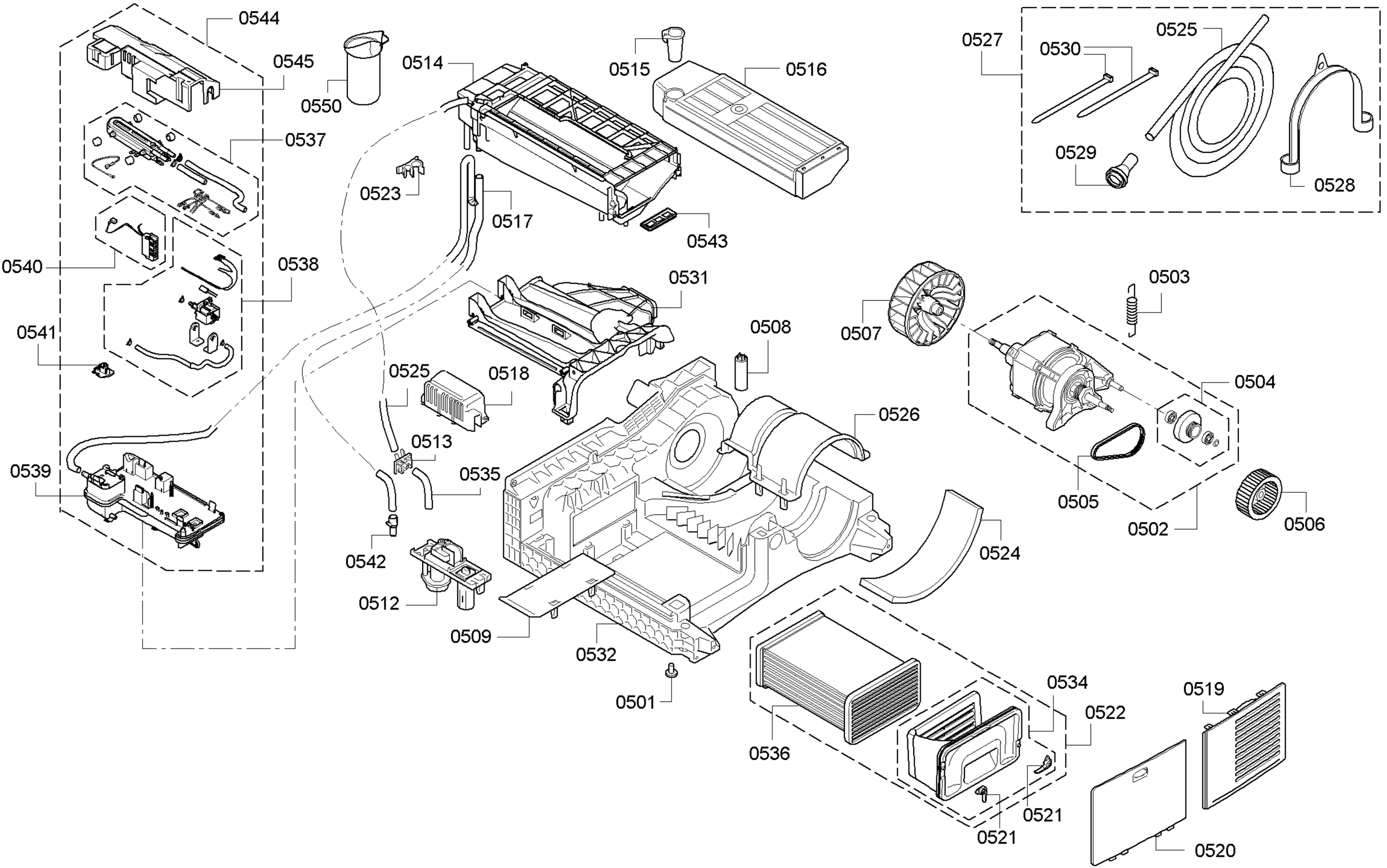
0544
0545
0550
0514
0515
0516
0527
0530
0525
0529
0528
0537
0523
0517
0543
0540
0538
0531
0503
0507
0508
0541
0525
0518
0504
0526
0513
0539
0535
0505
0502
0506
0542
0524
0512
0509
0532
0501
0534
0519
0522
0536
0521
0521
0520