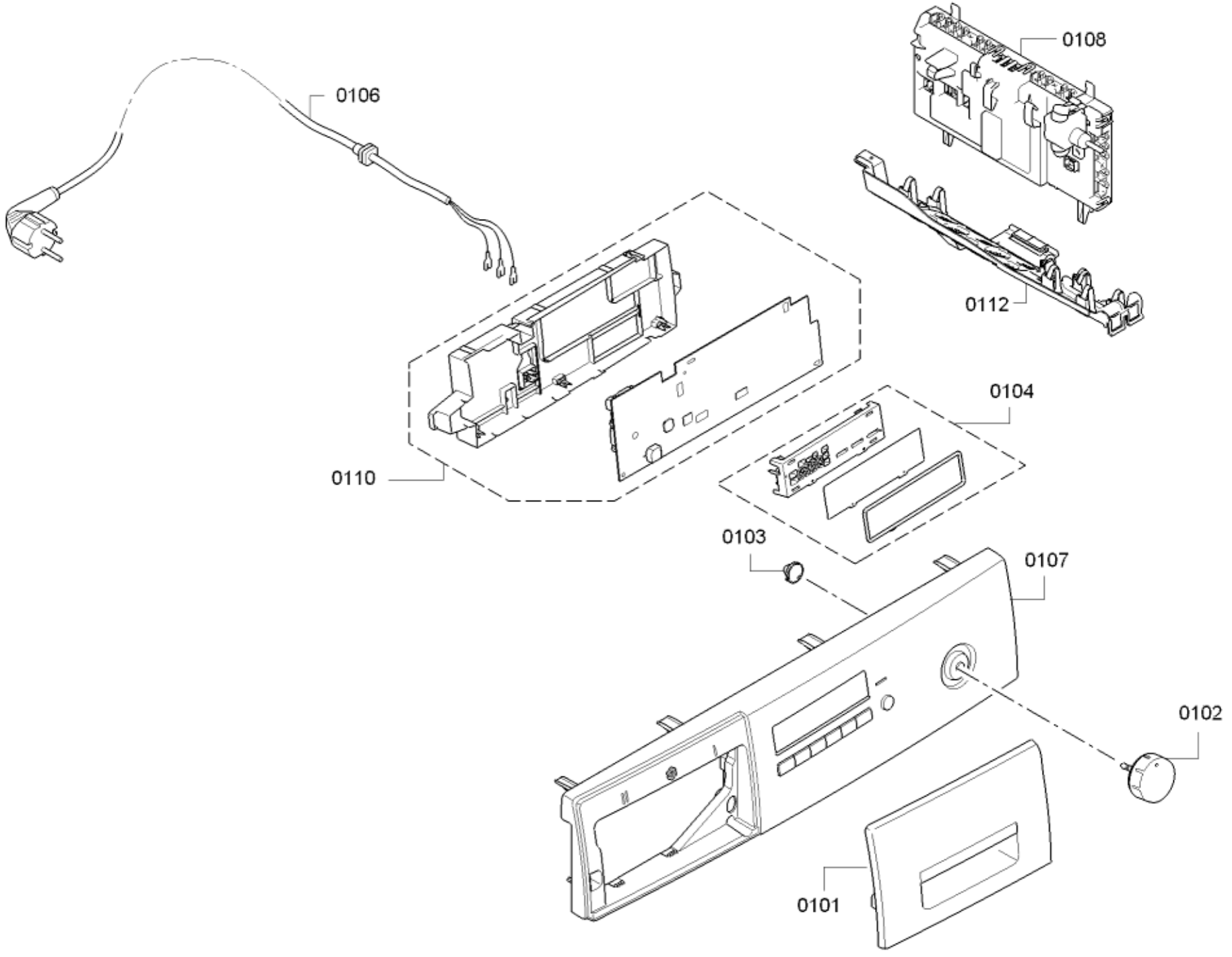
0108
0199
0106
0112
0104
0110
0103
0107
0102
0101

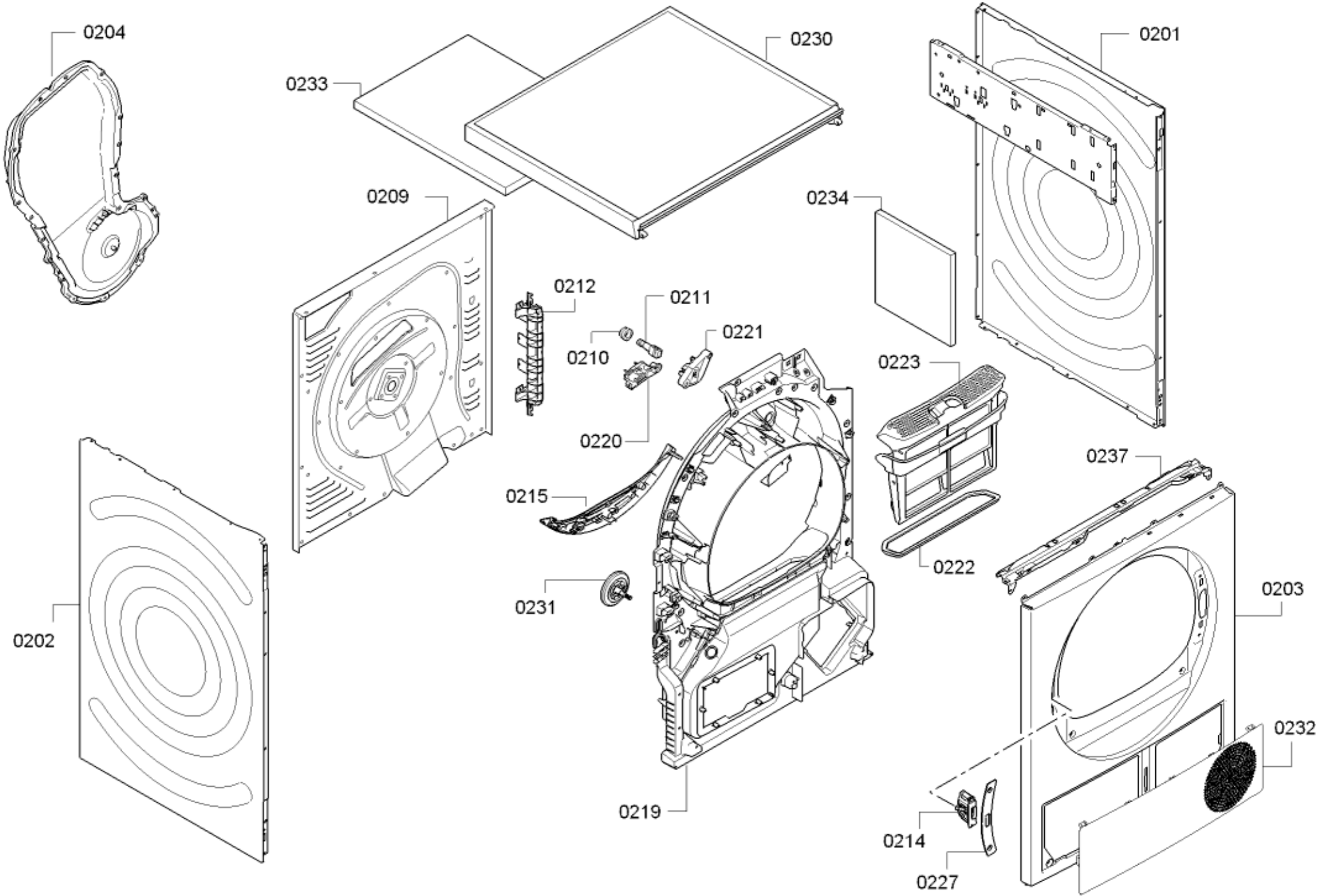
0204
0230
0233
0201
0209
0234
0212
0211
0210
0221
0223
0220
0237
0215
0222
0231
0203
0202
0232
0219
0214
0227

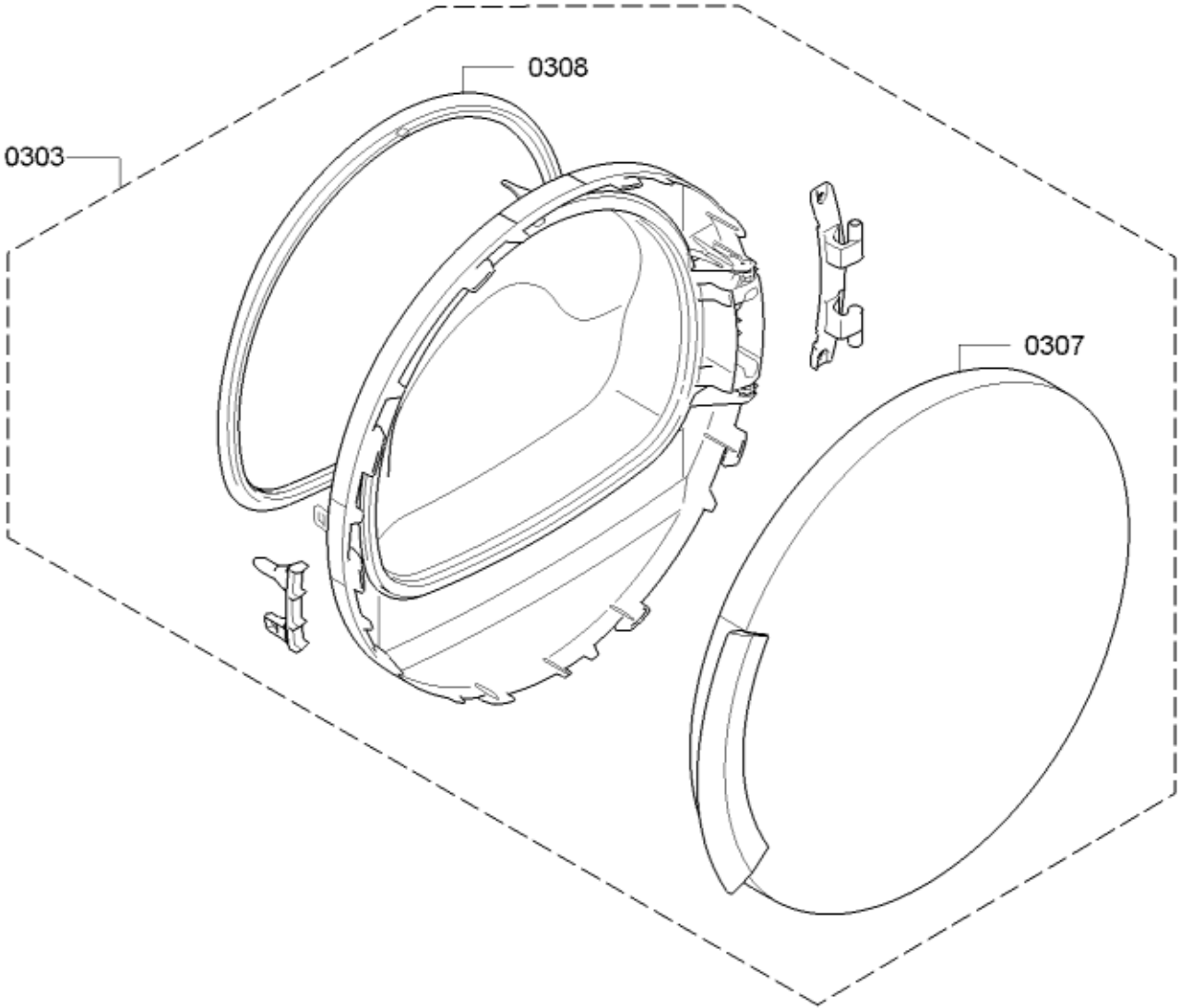
0308
0303
0307

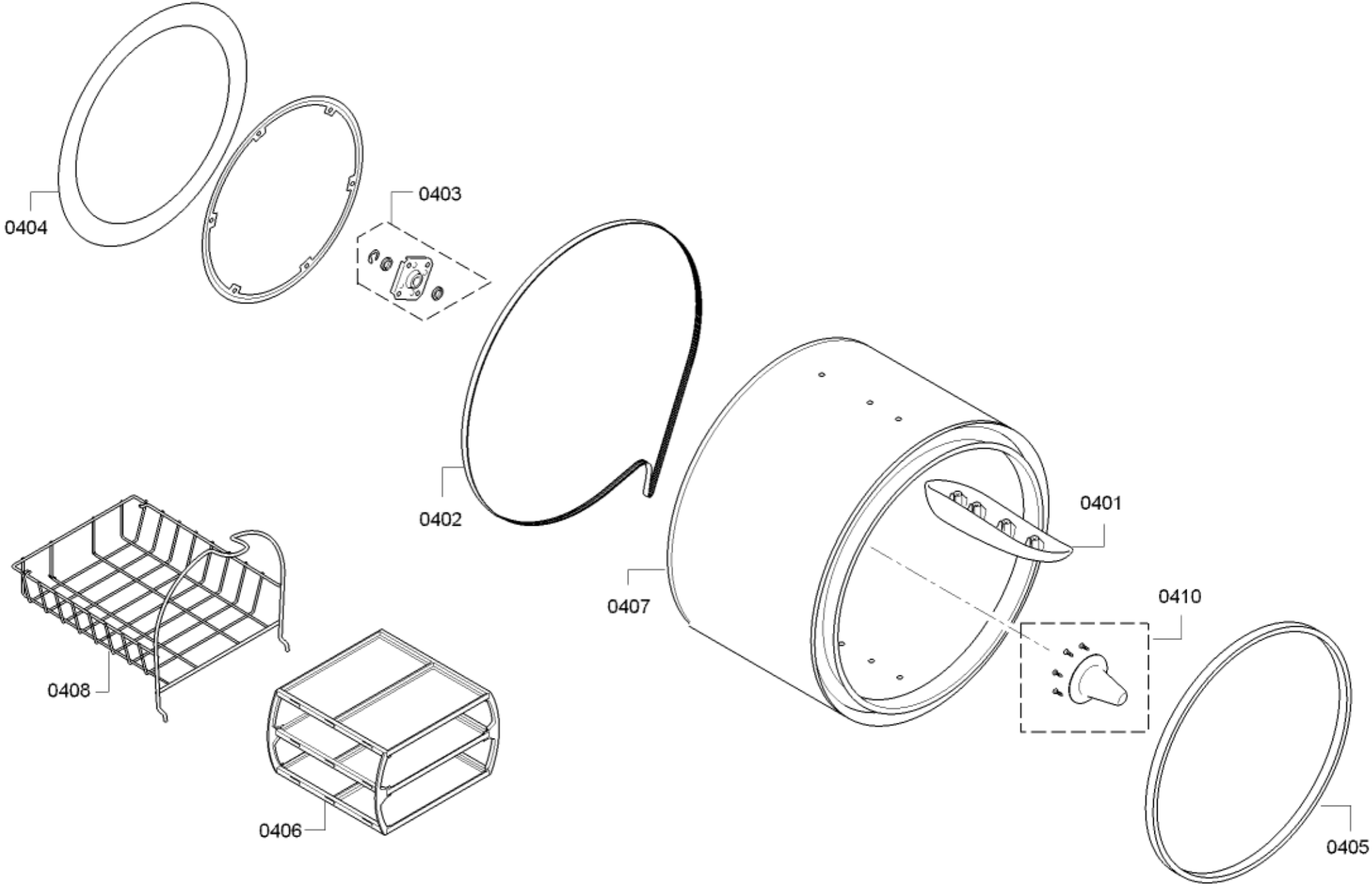
0404
0403
0402
0401
0407
0410
0408
0406
0405

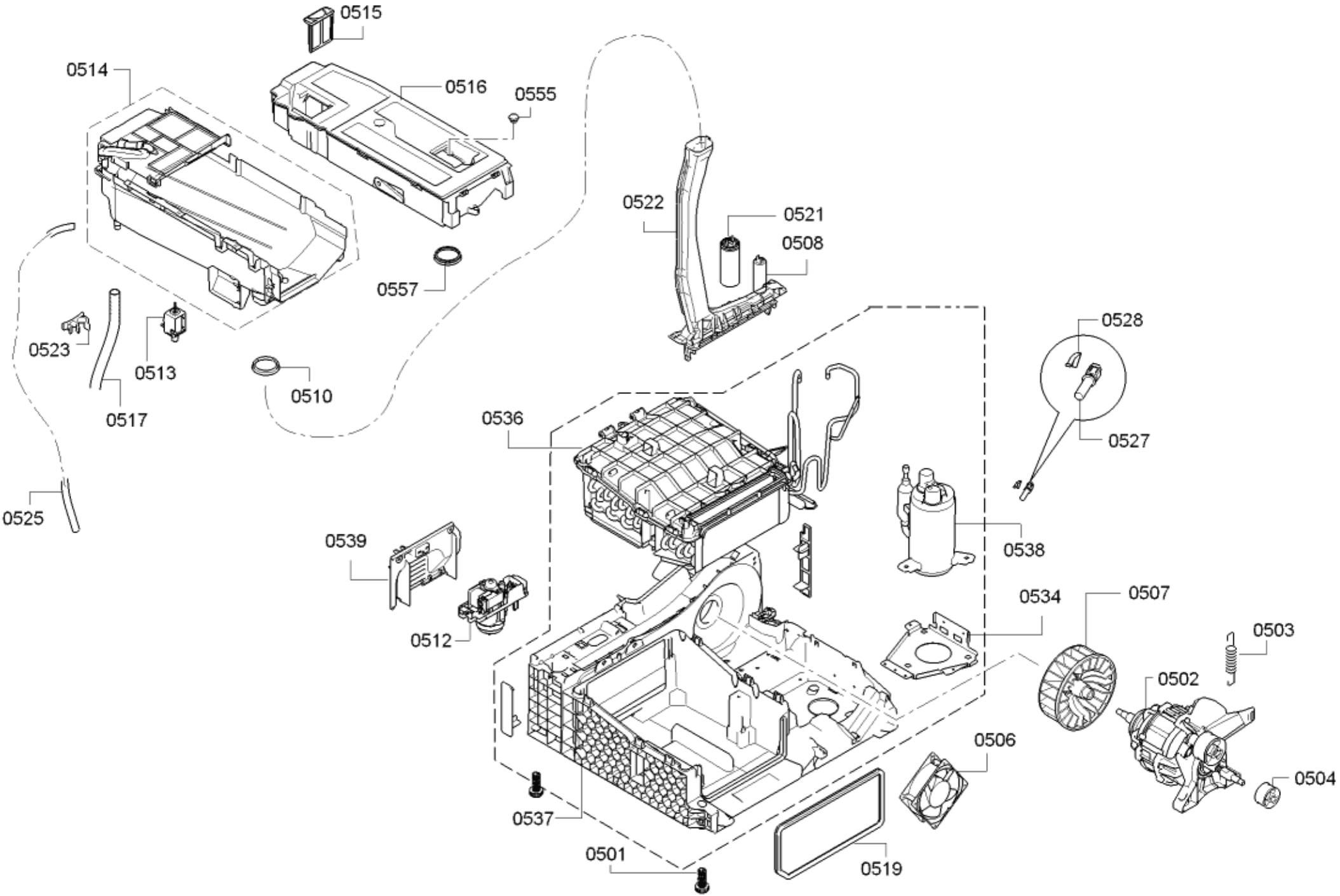
0515
0514
0516
0555
0522
0521
0508
0557
0523
0513
0510
0517
0525
0528
0527
0536
0538
0539
0512
0534
0507
0503
0502
0506
0504
0537
0501
0519

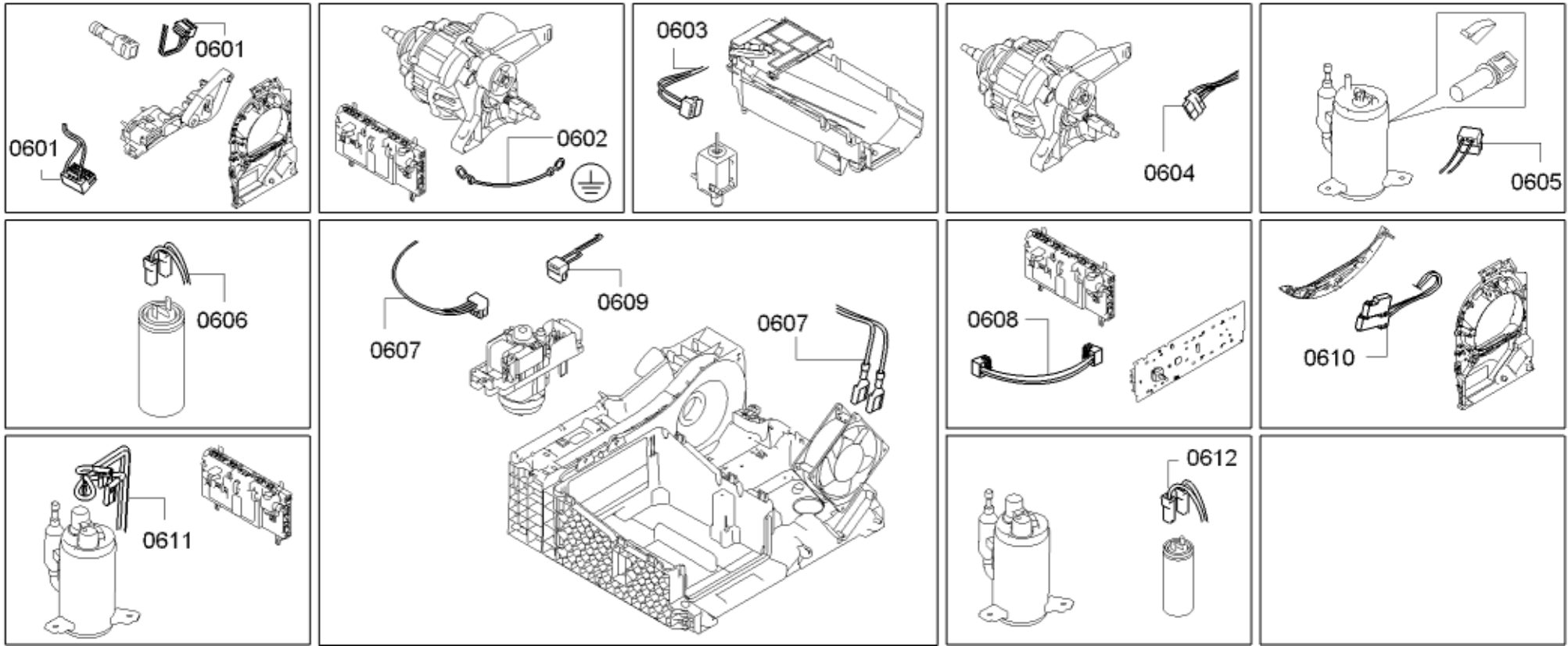
0601
0601
0602
0603
0604
0605
0606
0607
0609
0607
0608
0610
0611
0612