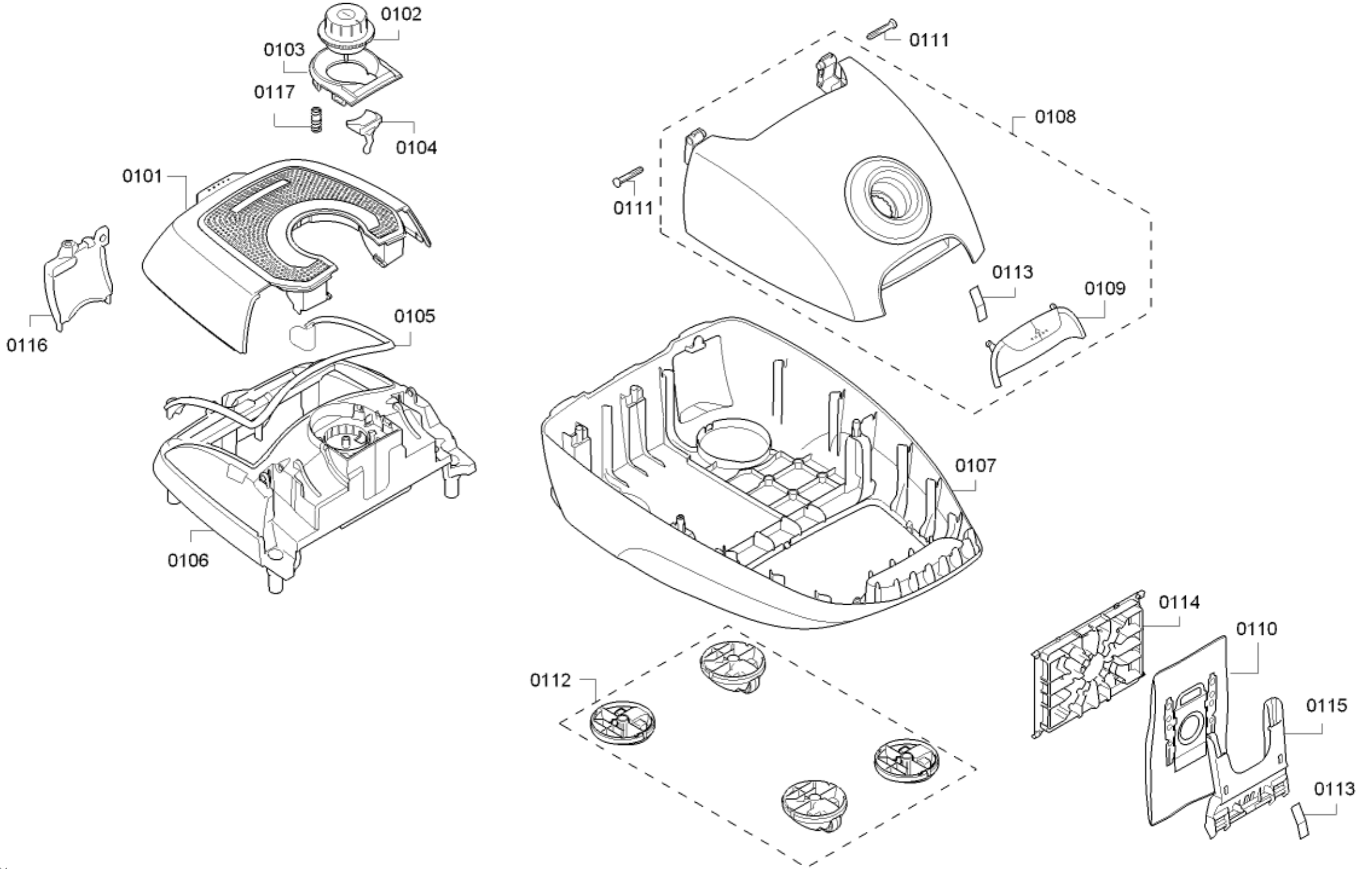
0102
0103
0117
0104
0101
0116
0105
0106
0111
0108
0111
0113
0109
0107
0112
0114
0110
0115
0113

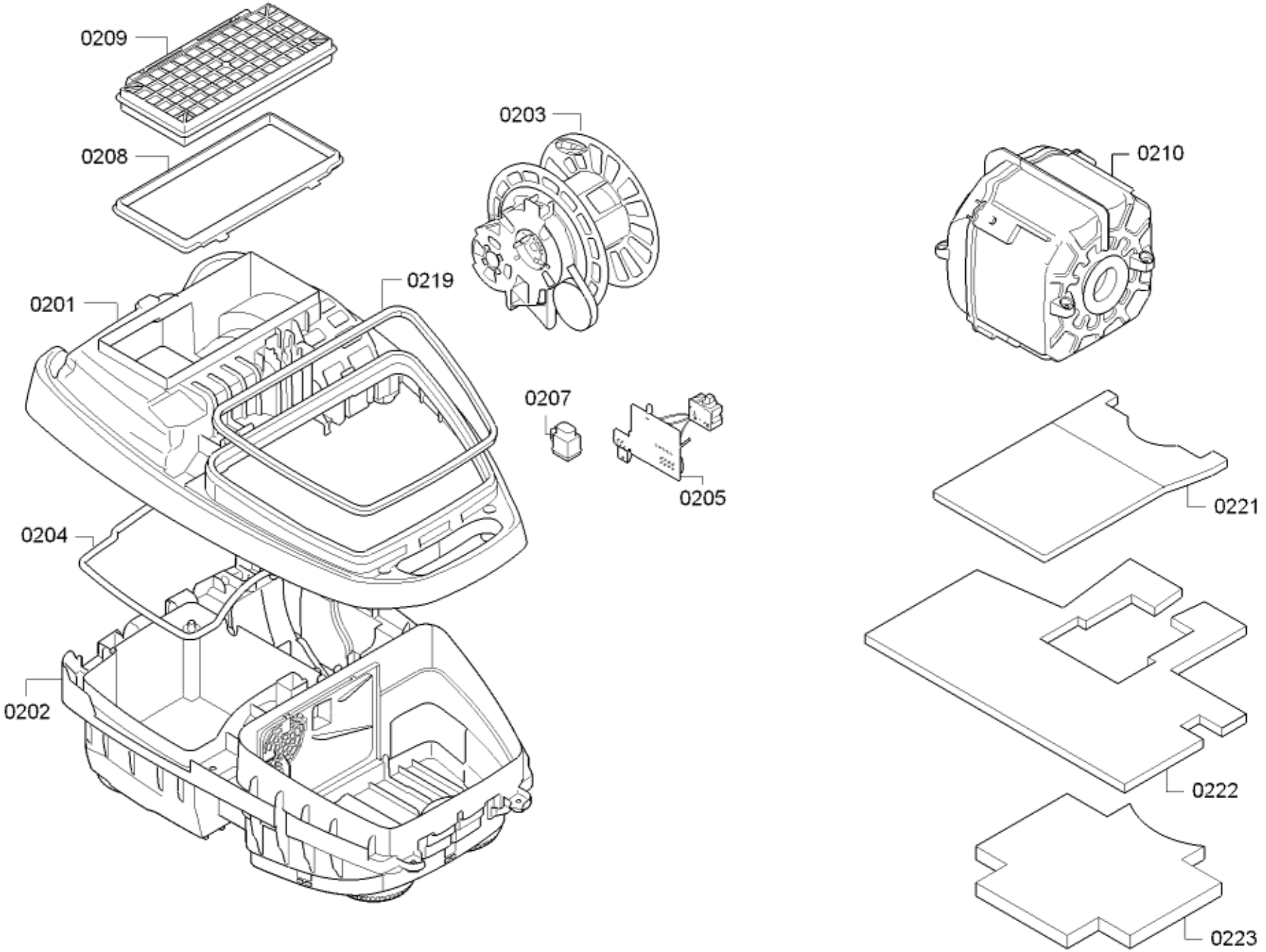
0209
0208
0203
0210
0201
0219
0207
0205
0221
0204
0202
0222
0223

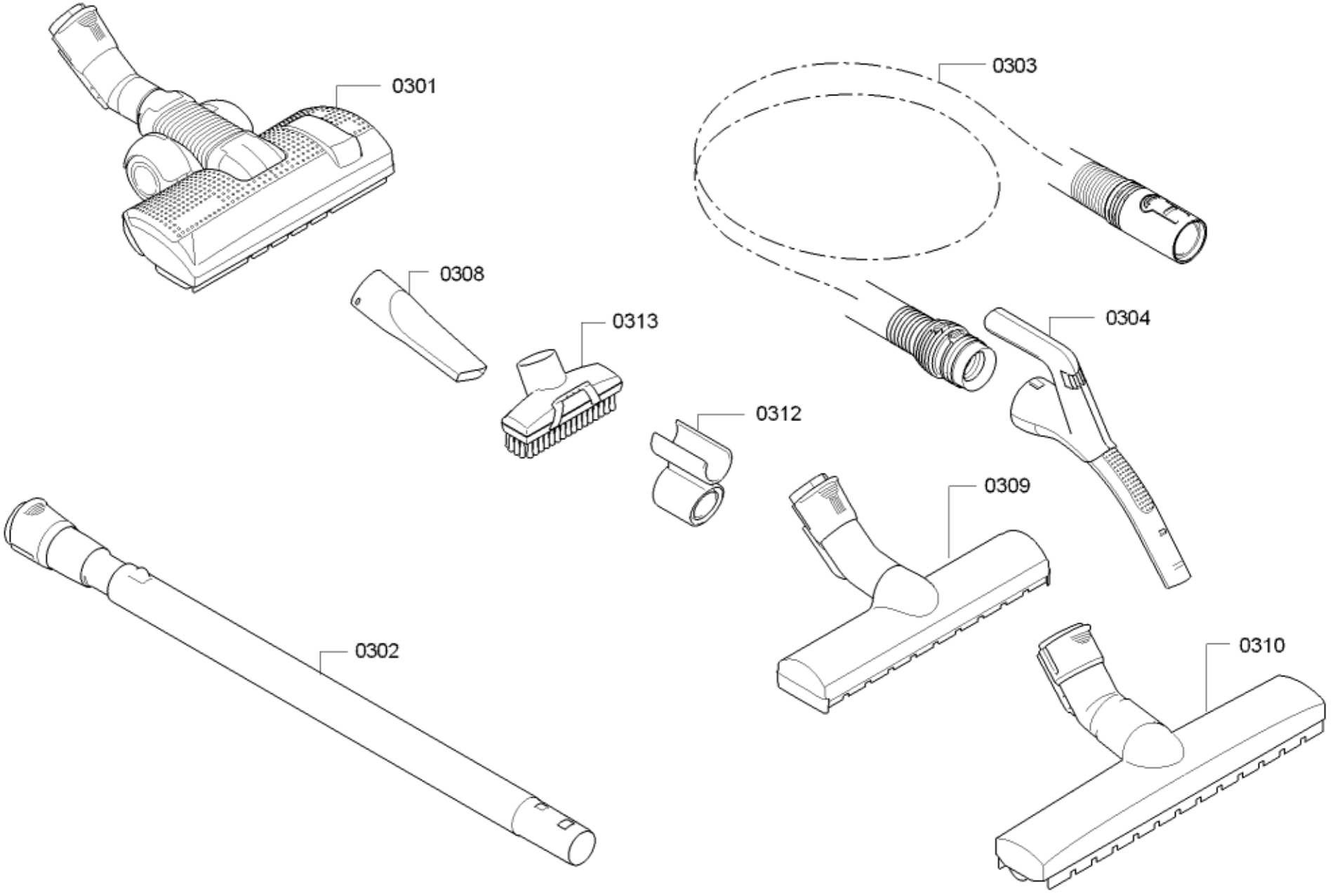
0301
0303
0308
0313
0304
0312
0309
0302
0310