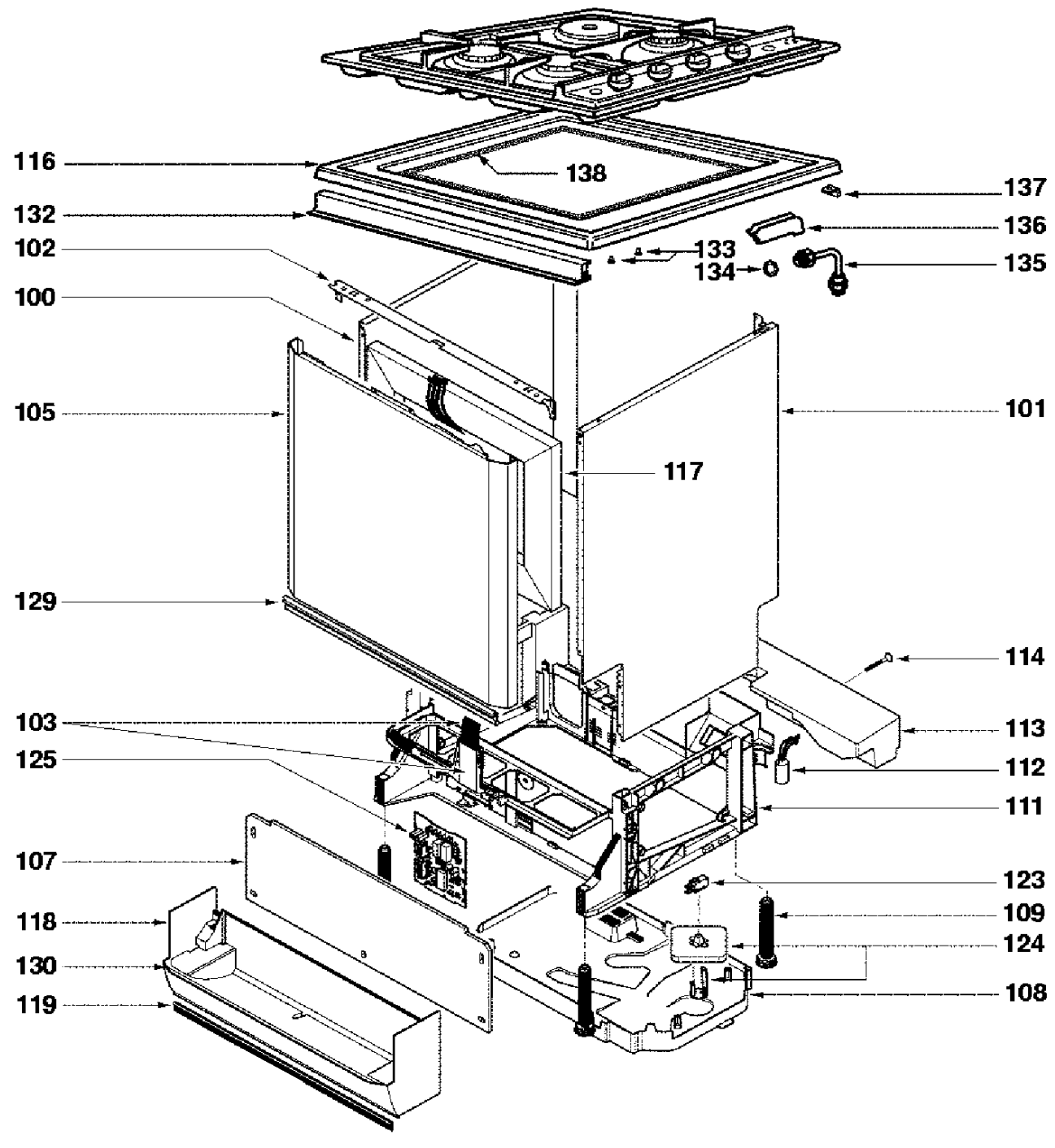
116
138
137
132
136
102
133
134
135
100
105
101
117
129
114
103
113
125
112
111
107
123
109
118
124
130
108
119

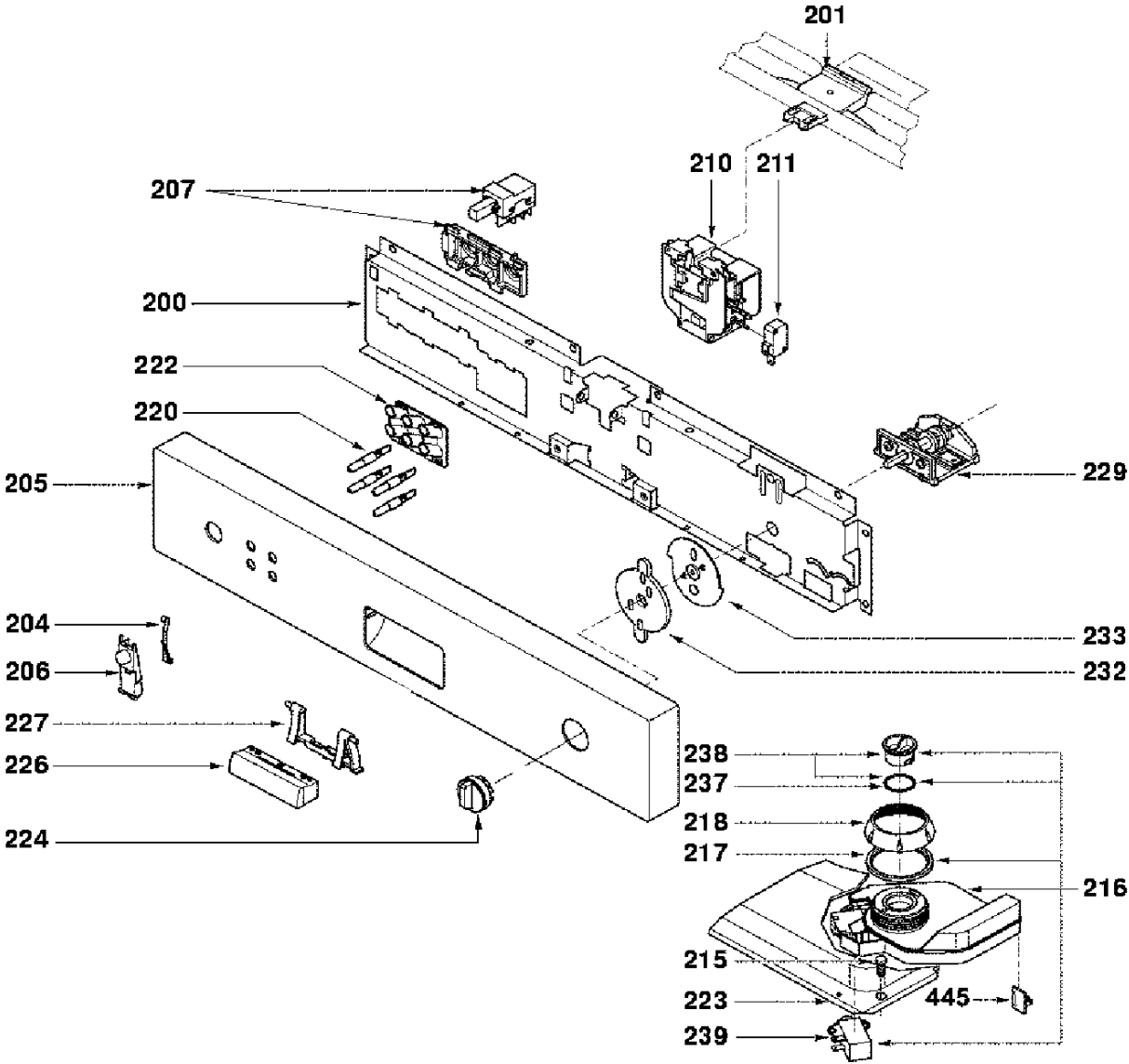
201
210
211
207
200
222
220
205
229
204
206
233
232
227
226
224
238
237
218
217
216
215
223
445
239

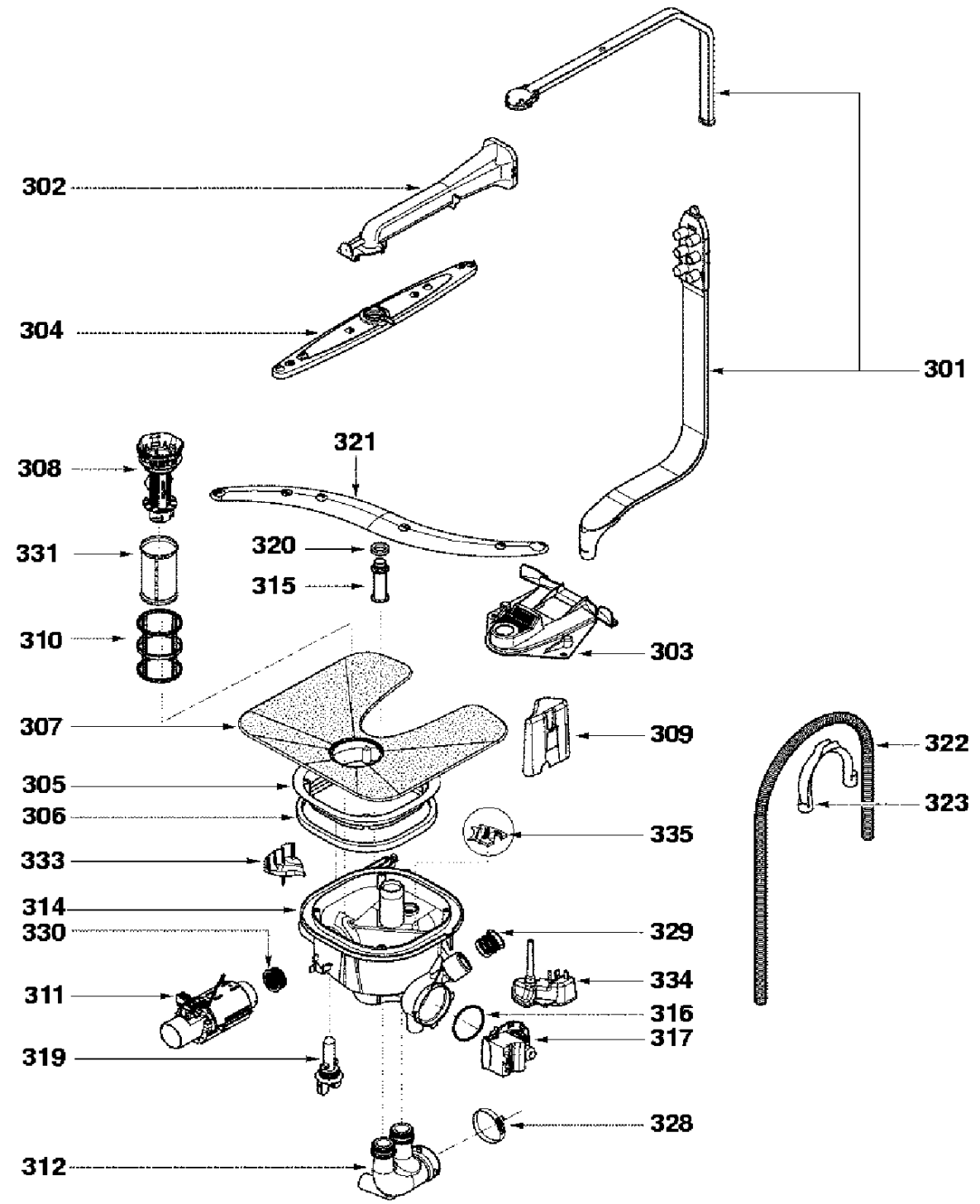
302
304
301
308
321
331
320
315
310
303
307
309
322
305
306
323
335
333
314
330
329
311
334
316
317
319
328
312

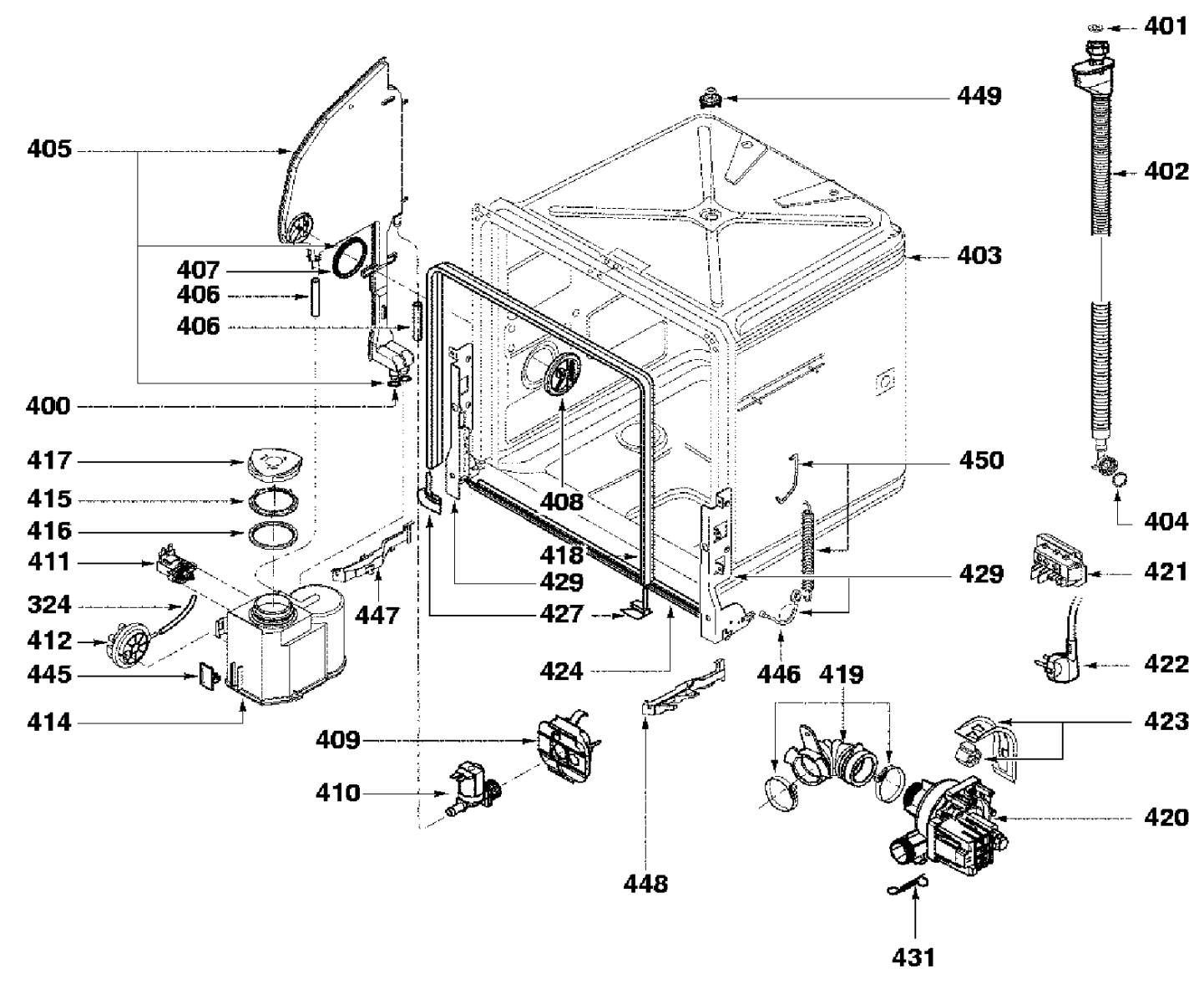
401
449
405
402
403
407
406
406
400
417
450
415
408
404
416
411
418
429
421
429
324
447
427
412
424
446
419
422
445
414
423
409
410
420
448
431

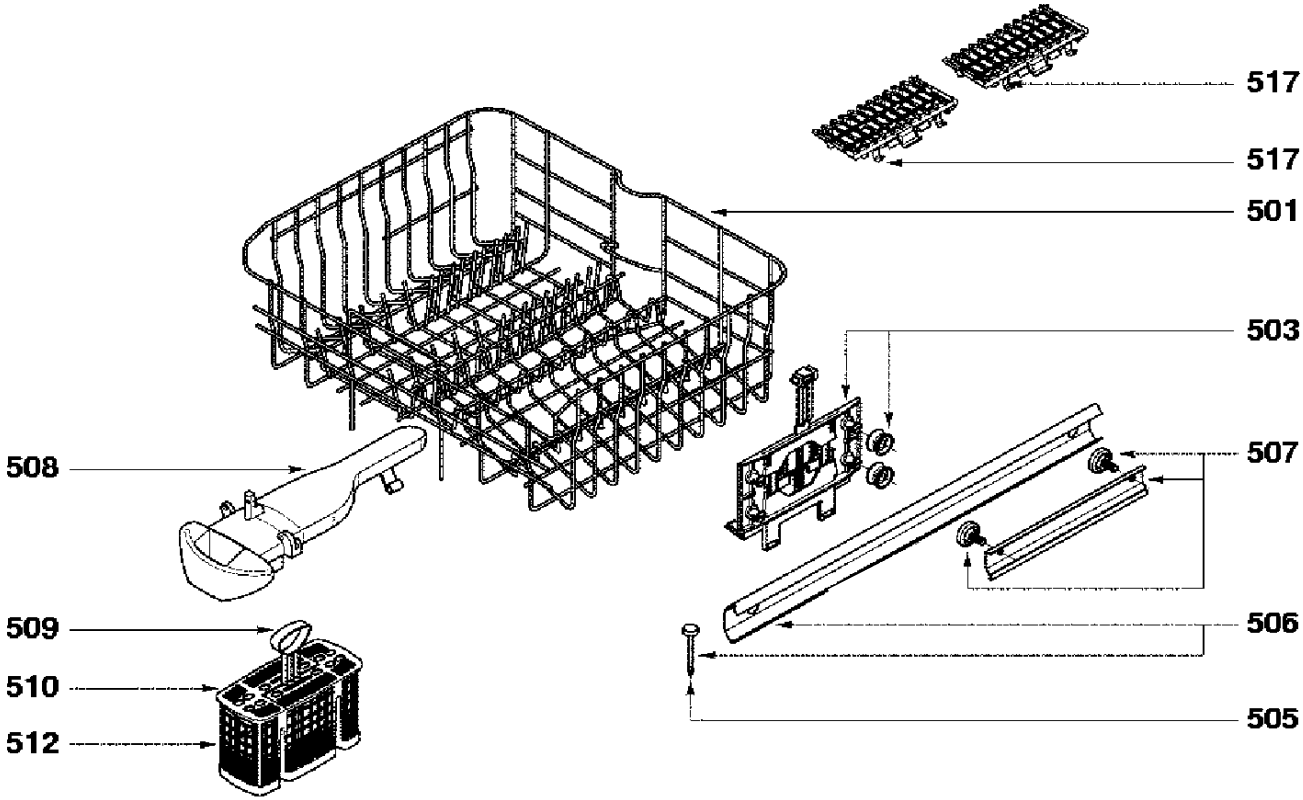
517
517
501
503
507
508
509
510
512
506
505

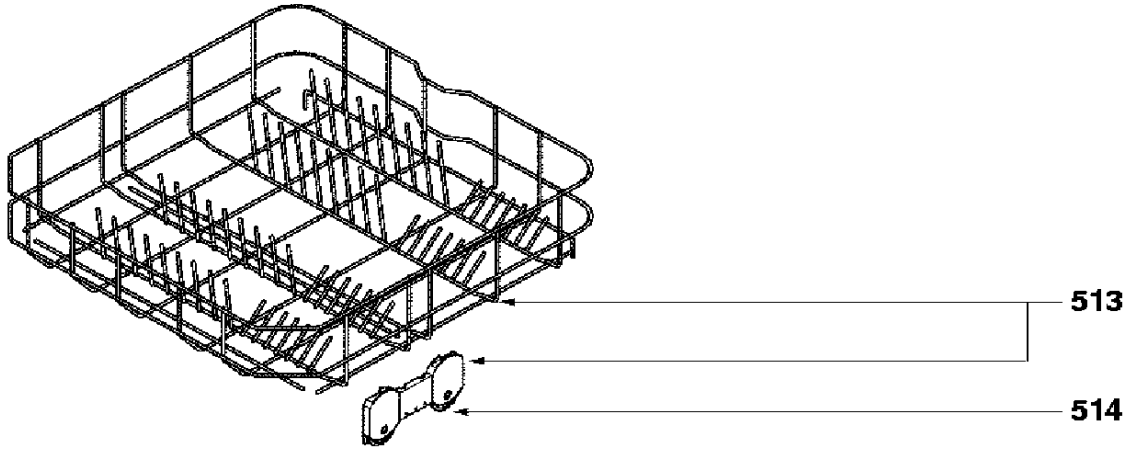
513
514