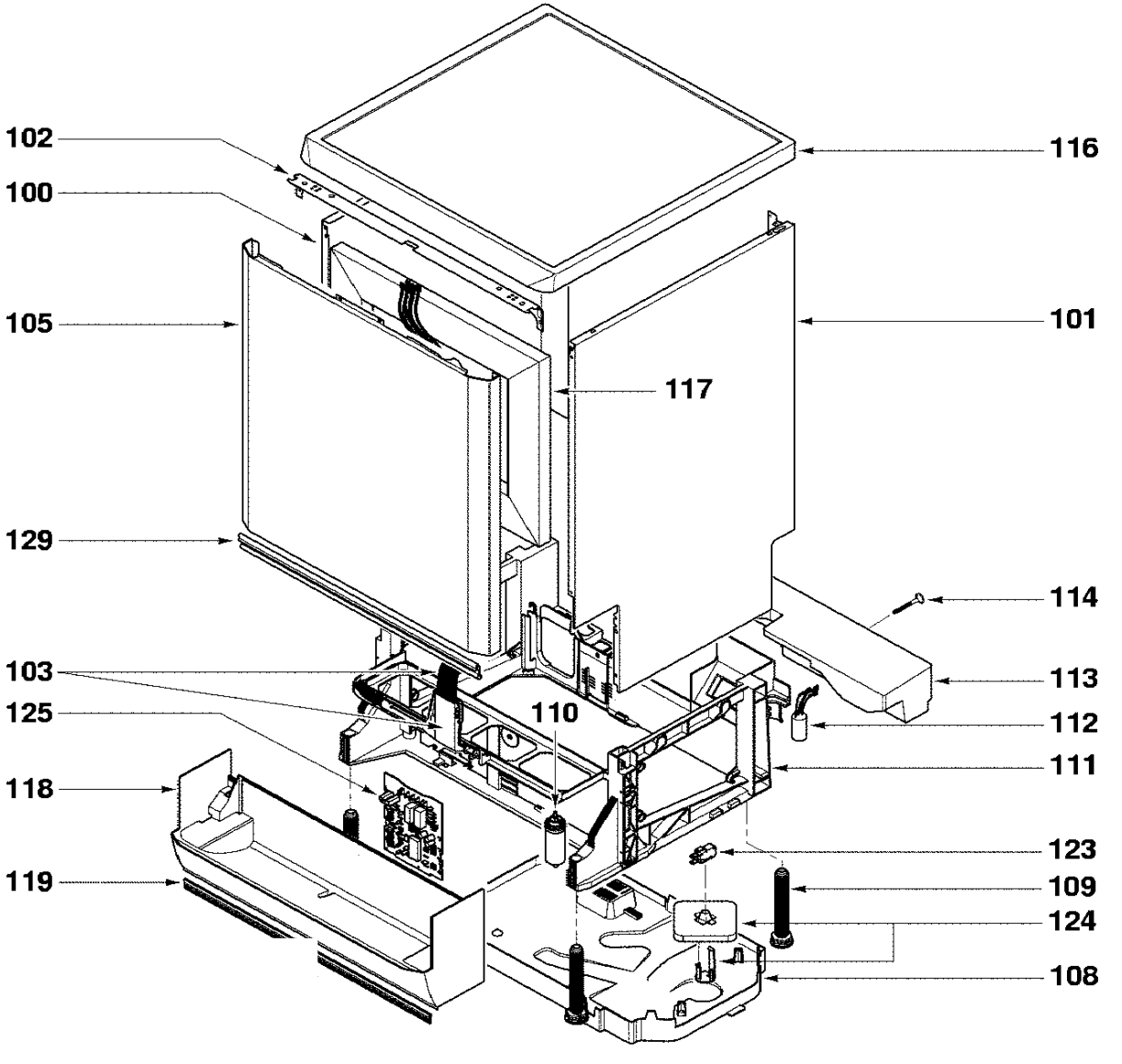
102
100
105
129
103
125
118
119
116
101
117
114
113
112
111
110
123
109
124
108

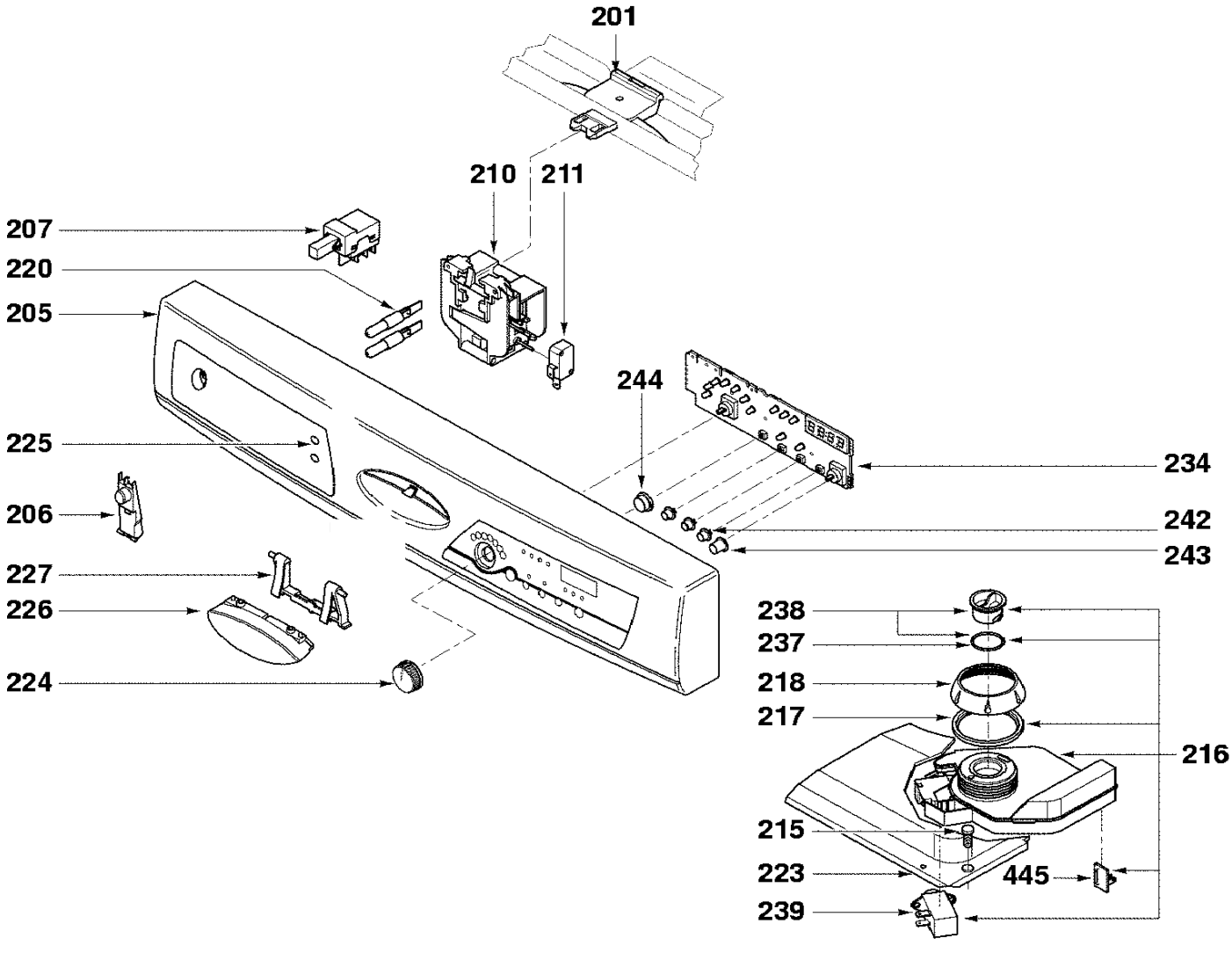
201
210
211
207
220
205
244
225
234
206
242
243
227
226
238
237
218
217
216
224
215
223
445
239

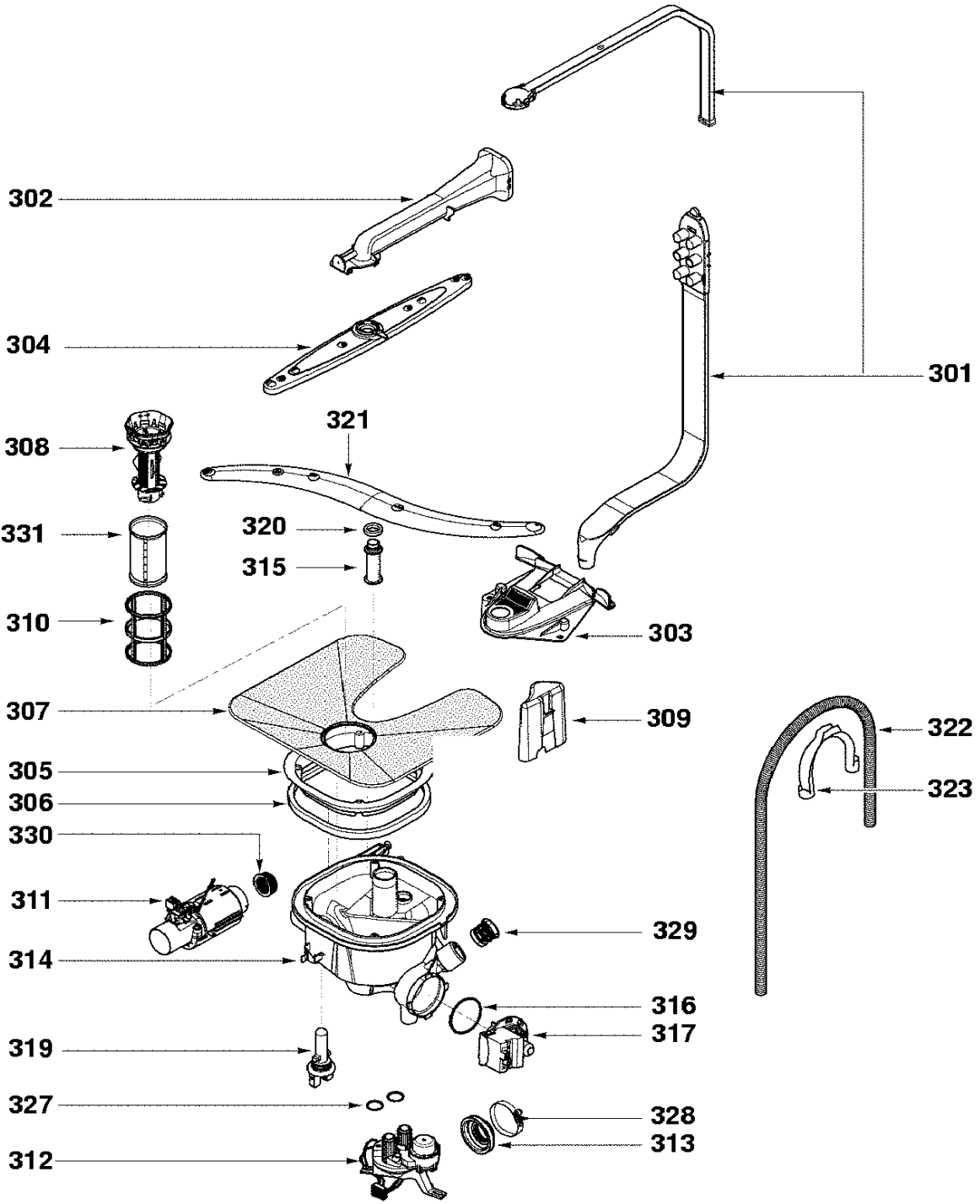
302
304
301
308
321
331
320
315
310
303
307
309
322
305
323
306
330
311
329
314
316
317
319
327
328
313
312

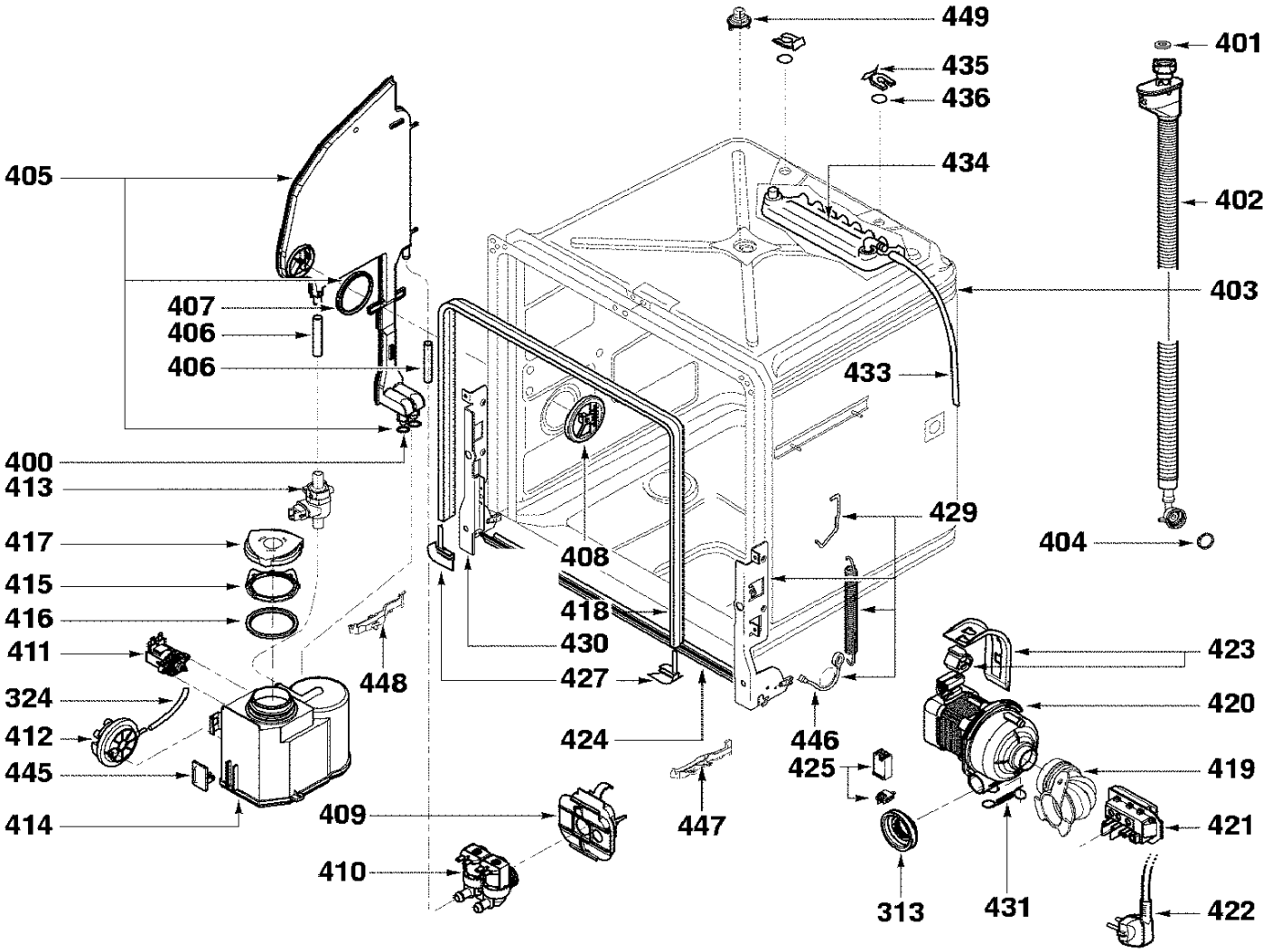
449
401
435
436
434
402
405
403
407
406
406
433
400
413
429
404
417
408
415
418
416
430
411
423
448
427
324
420
412
424
446
445
425
419
414
409
447
421
410
313
431
422

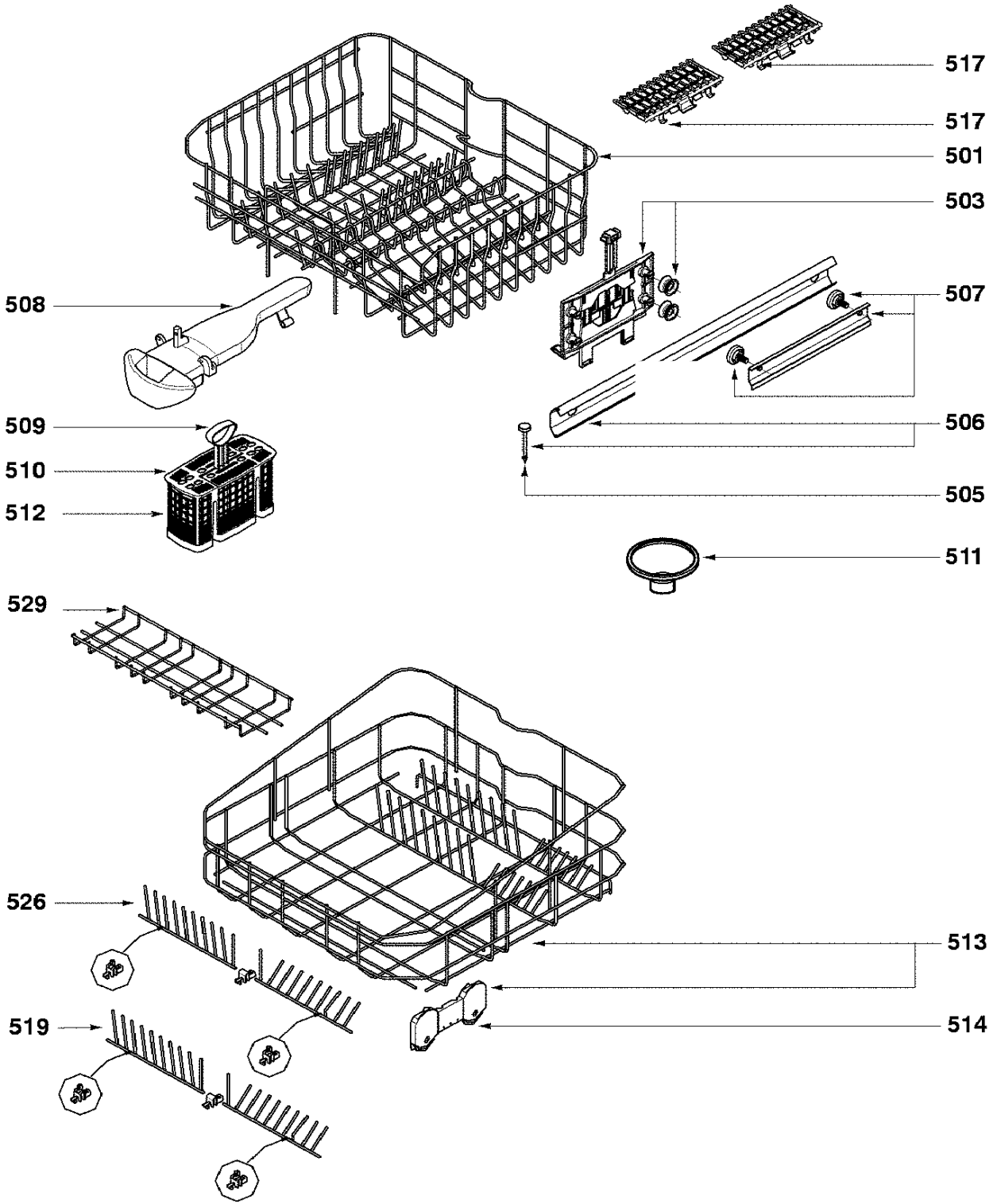
517
517
501
503
508
507
509
506
510
505
512
511
529
526
513
519
514