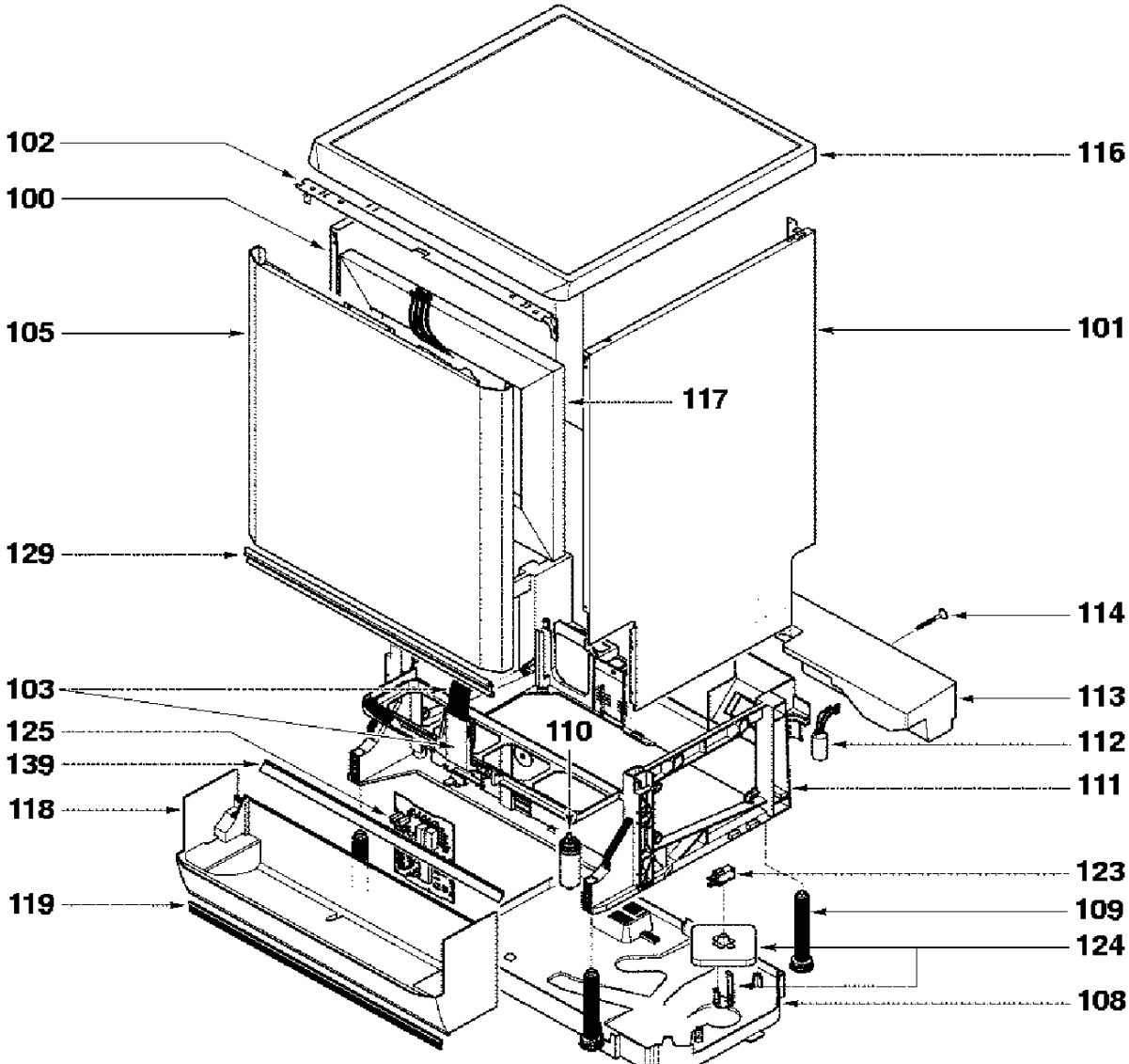
102
100
105
129
103
125
139
118
119
116
101
117
114
113
112
111
110
123
109
124
108

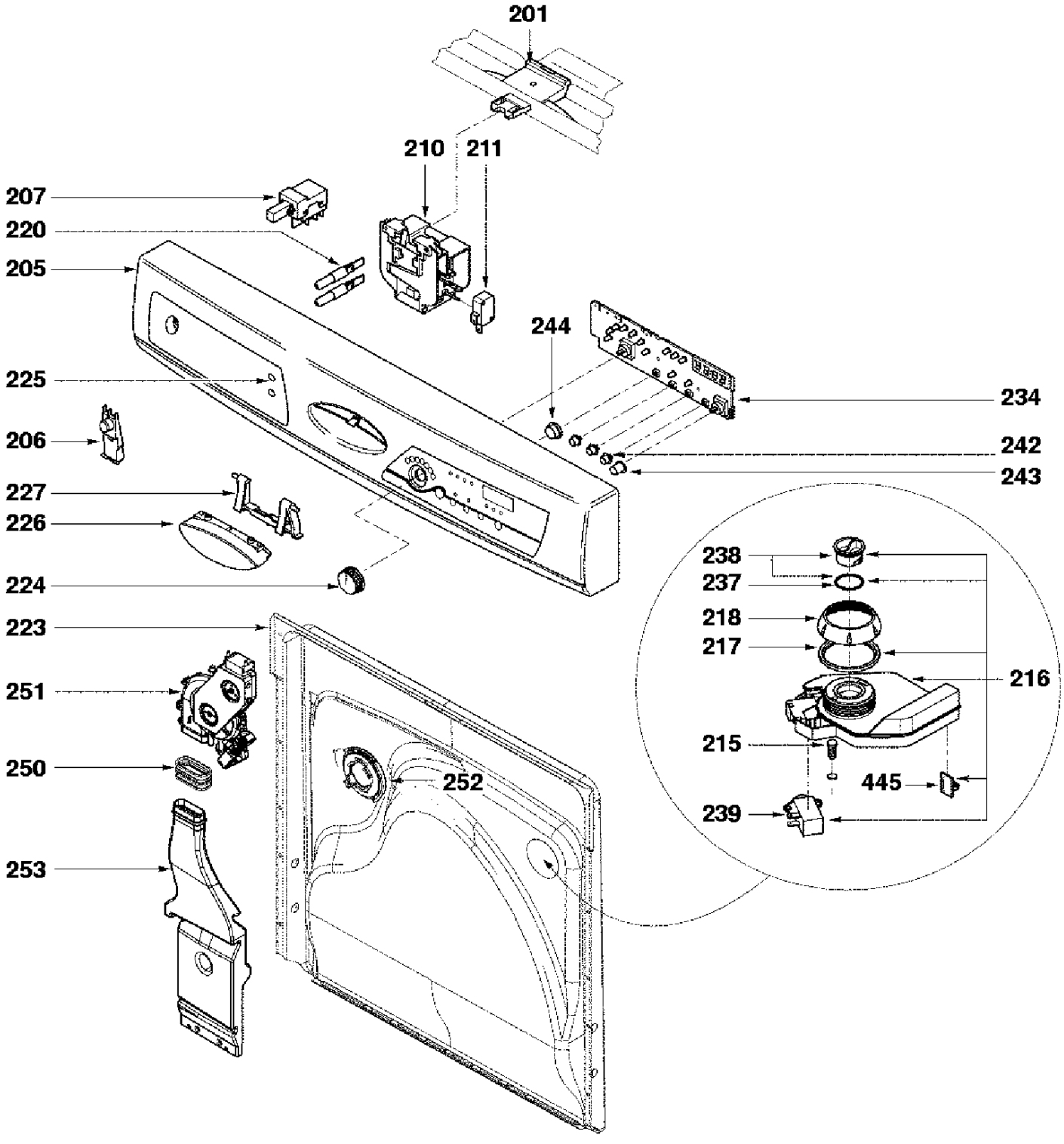
201
210
211
207
220
205
244
225
234
206
242
243
227
226
238
237
218
217
216
224
223
215
251
445
250
252
239
253

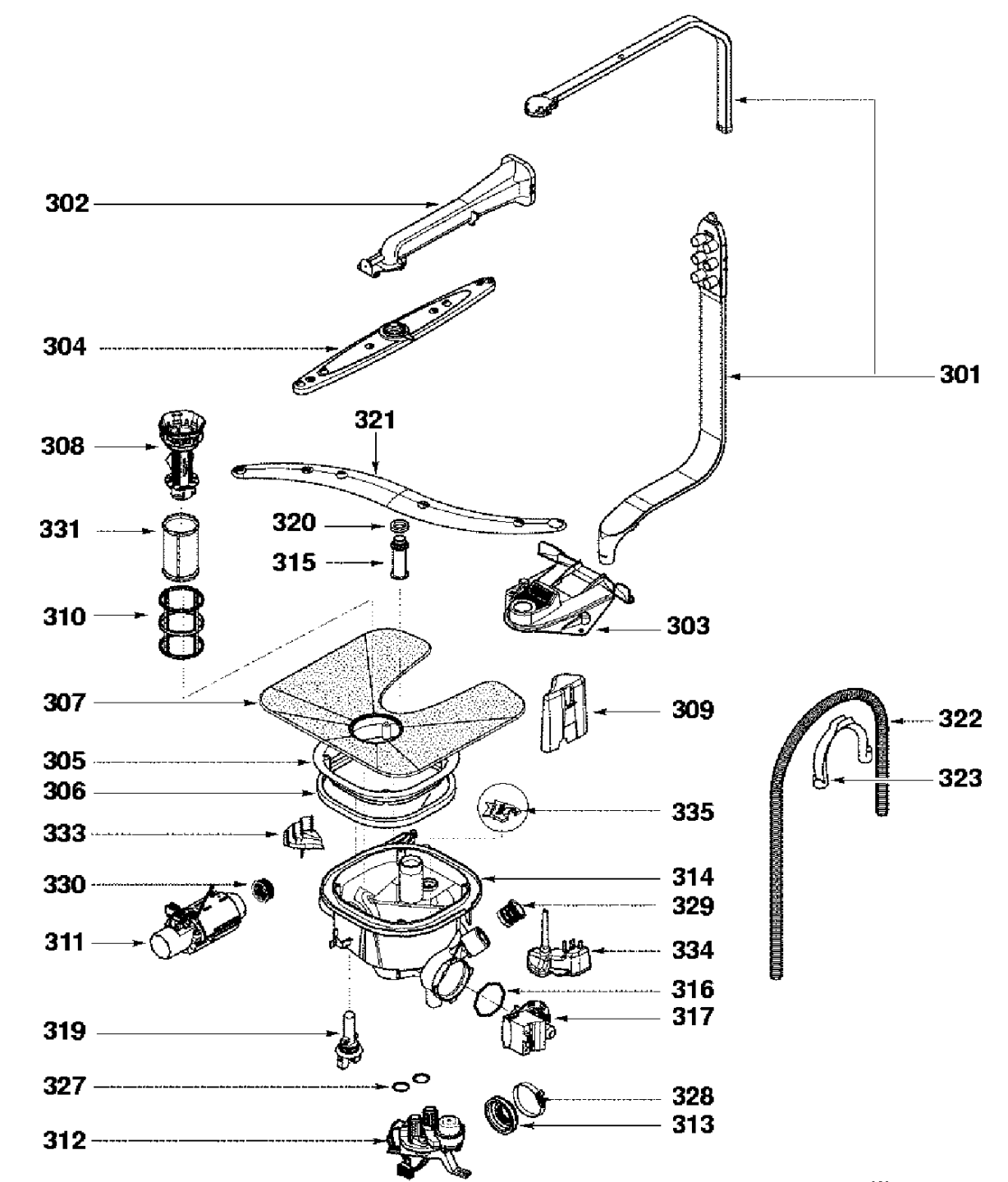
302
304
301
308
321
331
320
315
310
303
307
309
322
305
323
306
335
333
314
330
329
311
334
316
317
319
327
328
313
312

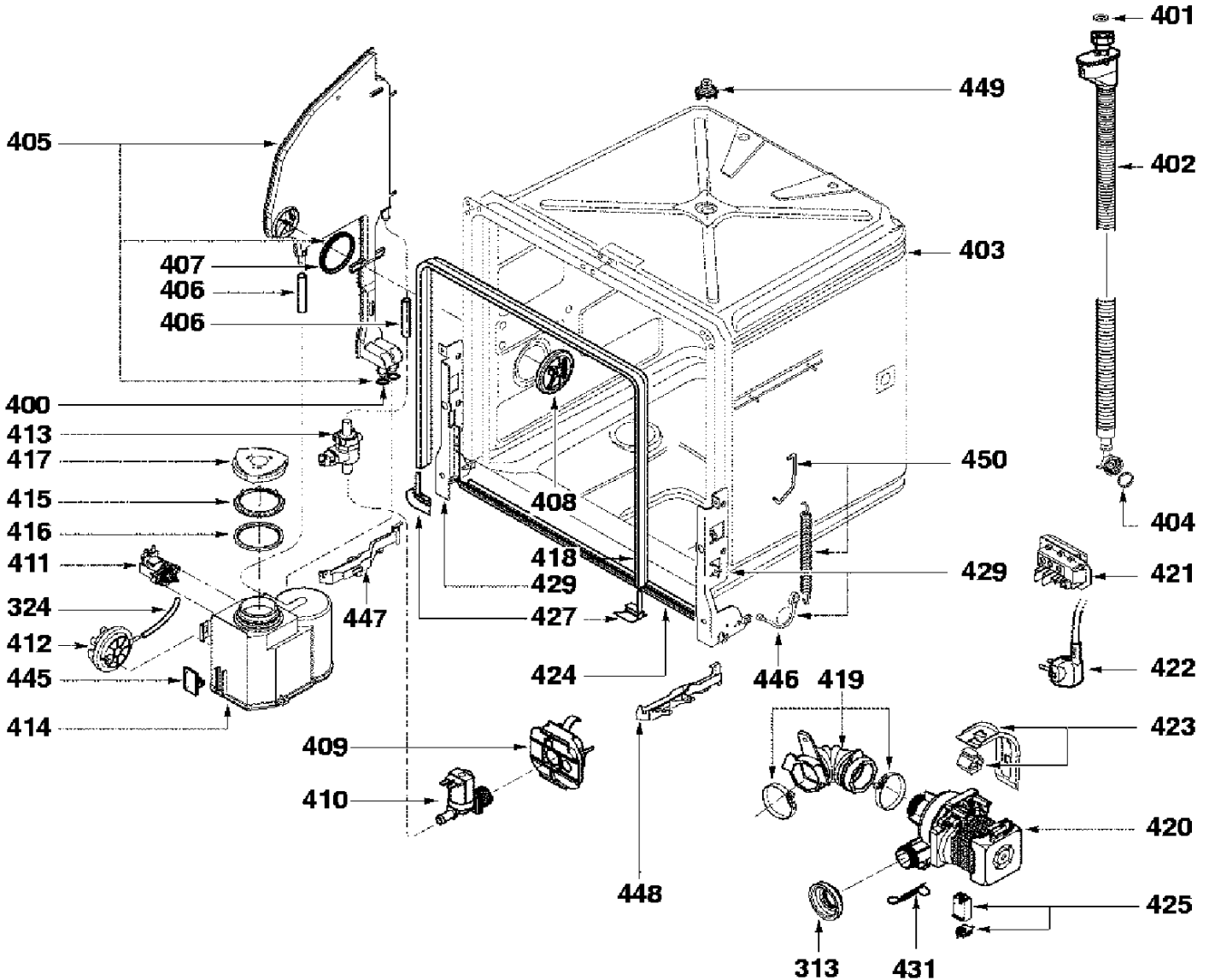
401
449
405
402
403
407
406
406
400
413
417
415
416
411
324
412
445
414
447
408
418
429
427
424
450
429
421
404
422
446
419
423
409
410
420
448
425
313
431

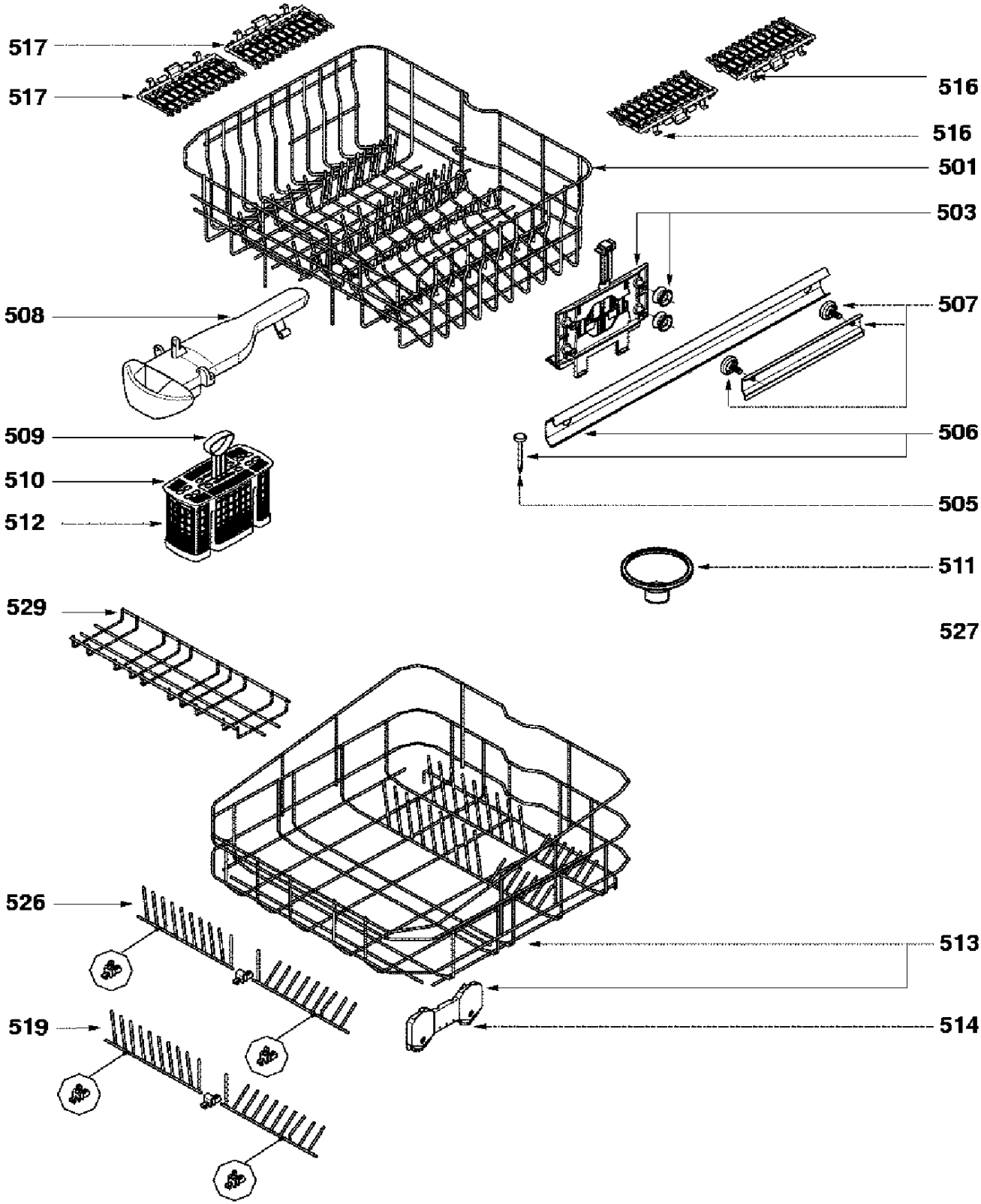
517
517
516
516
501
503
508
507
509
506
510
505
512
511
529
527
526
513
519
514