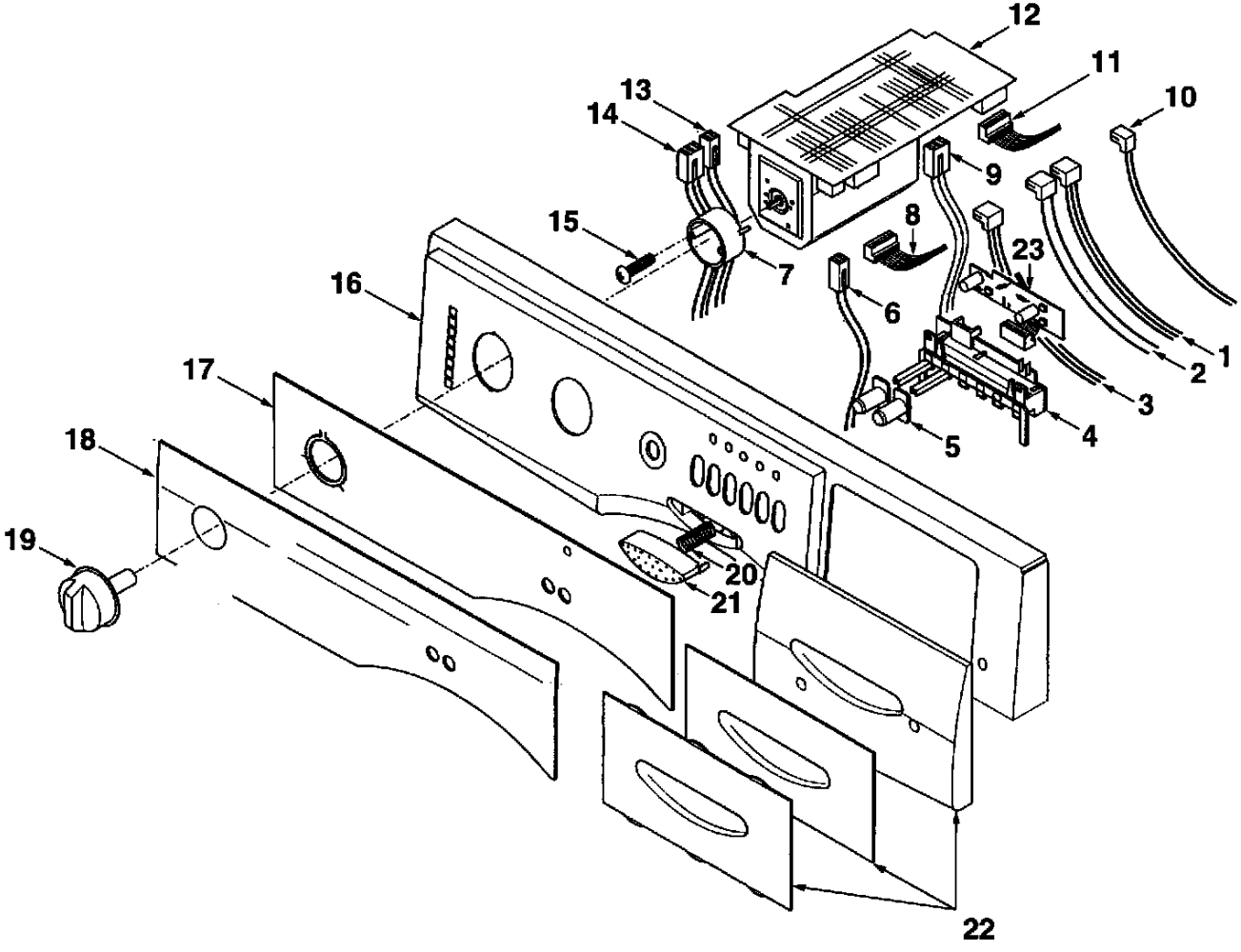
12
11
10
13
14
9
15
8
23
7
16
6
1
2
3
17
4
5
18
19
20
21
22

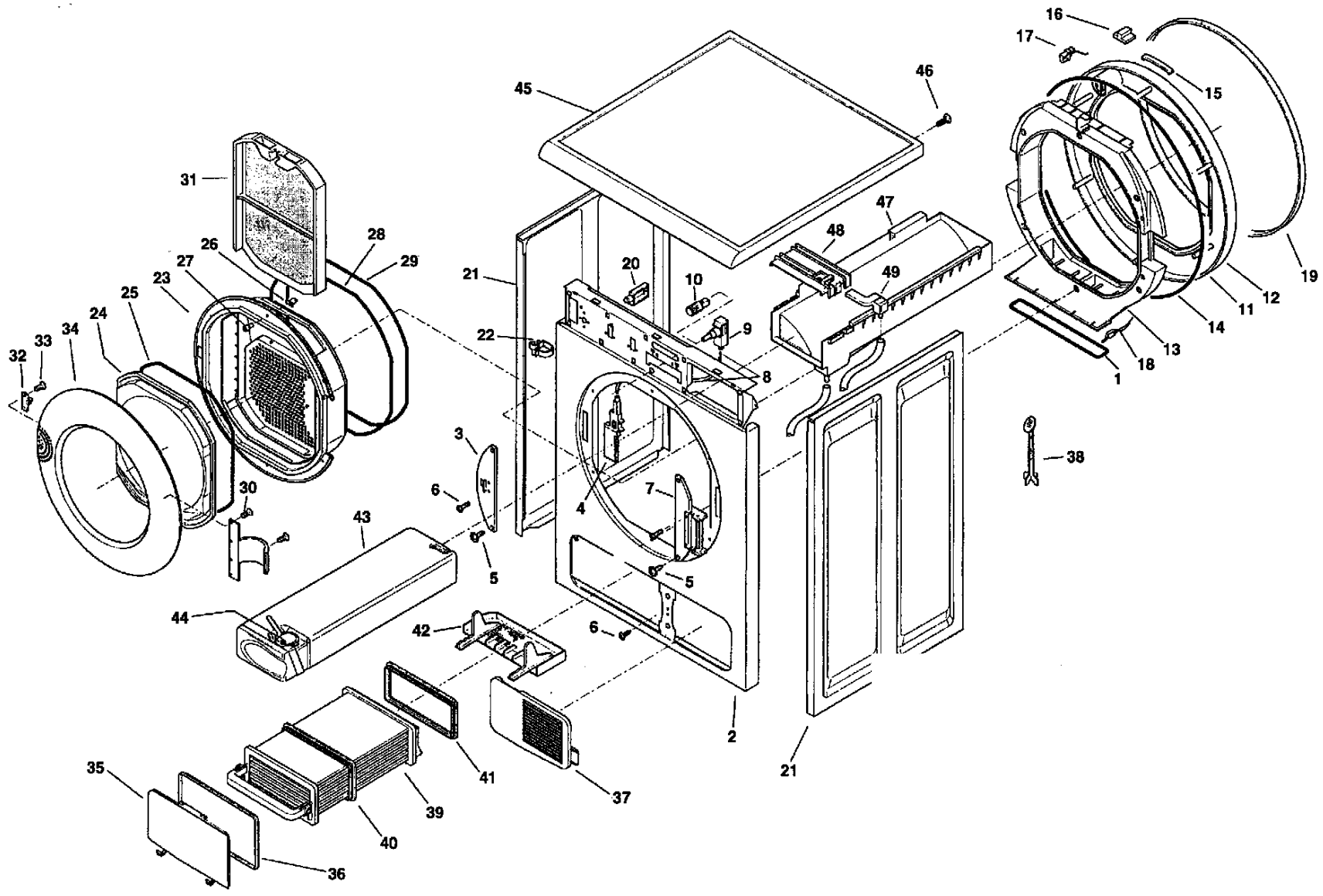
16
17
15
46
45
31
47
48
28
26
29
27
23
20
10
49
21
19
25
12
24
11
34
22
9
14
33
13
32
8
18
1
3
38
30
6
7
43
4
5
5
44
42
6
2
21
41
35
37
39
40
36

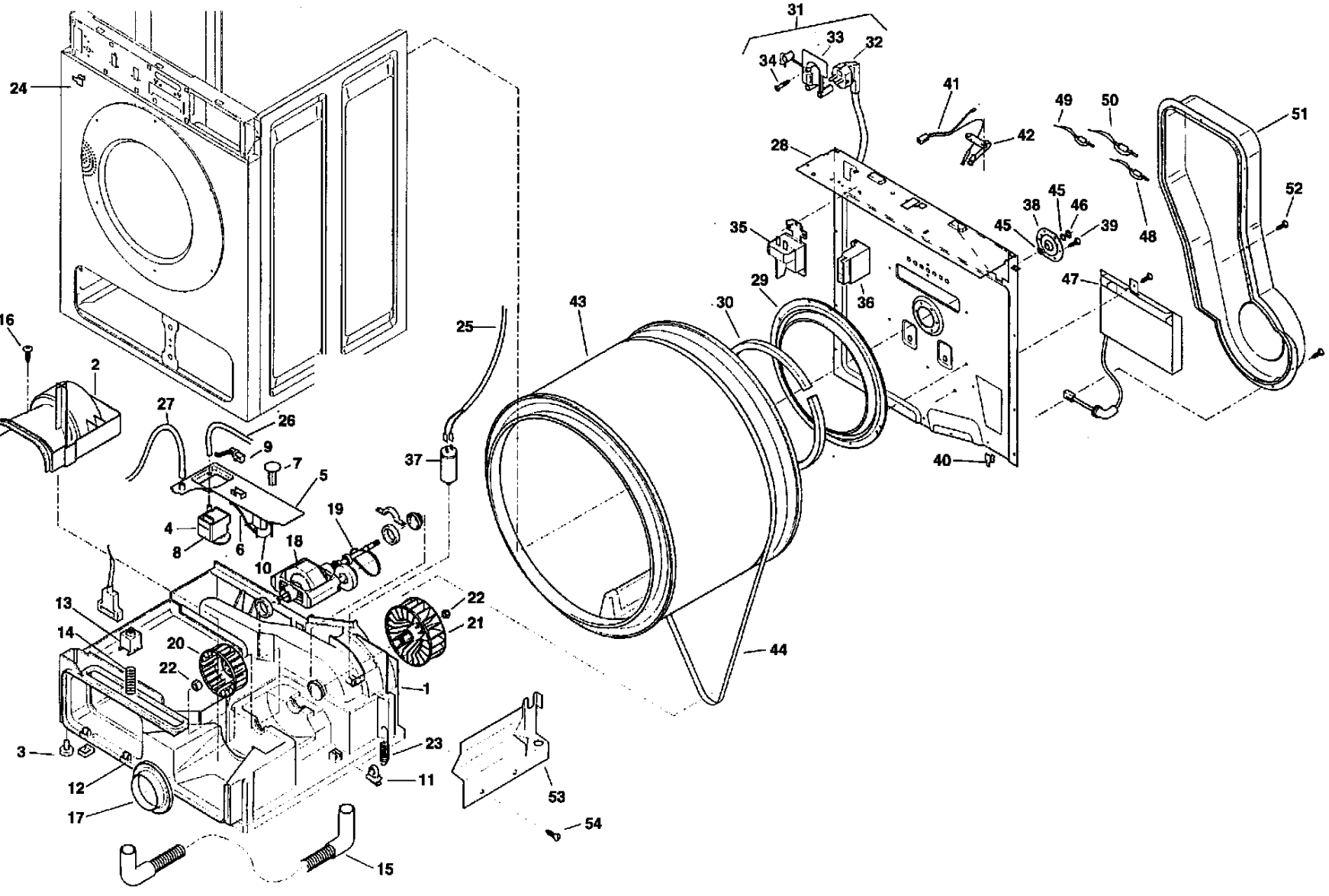
24
16
2
27
26
9
7
5
37
25
4
8
6
10
18
19
13
14
20
22
22
21
1
3
12
17
23
11
15
53
54
43
44
30
29
31
33
32
34
41
42
28
35
36
38
45
46
45
39
40
49
50
48
47
51
52