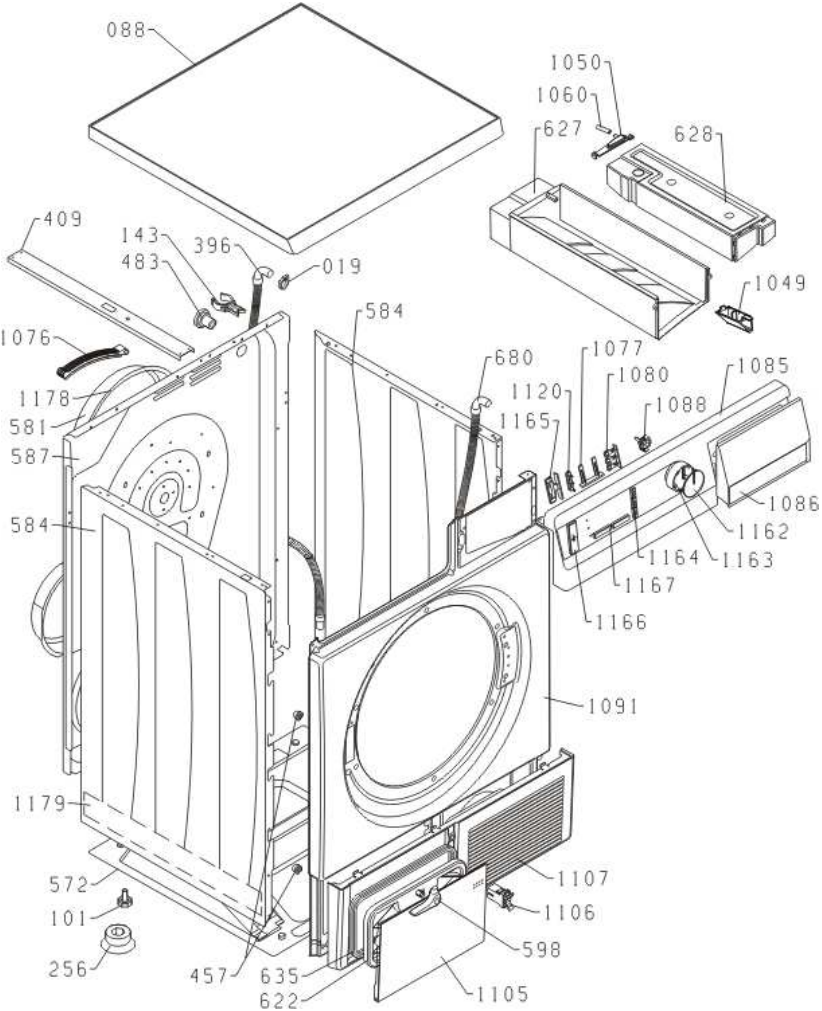
088
1050
1060
627
628
409
143
396
483
019
1049
584
1076
680
1077
1080
1085
1178
1120
1088
581
1165
587
1086
584
1162
1163
1164
1167
1166
1091
1179
1107
572
1106
101
598
256
457
635
622
1105

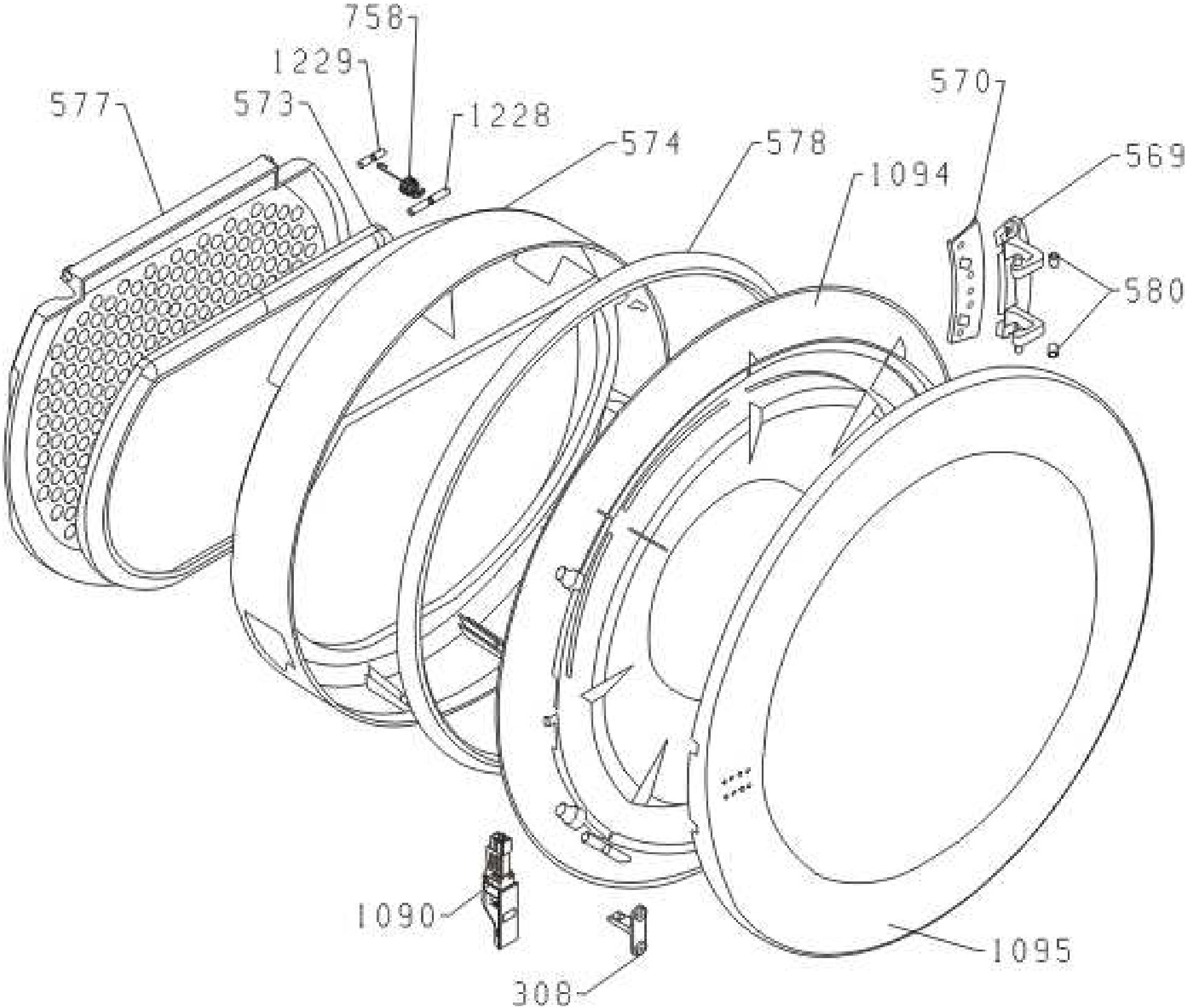
758
1229
577
573
1228
574
578
570
569
1094
580
1090
1095
308

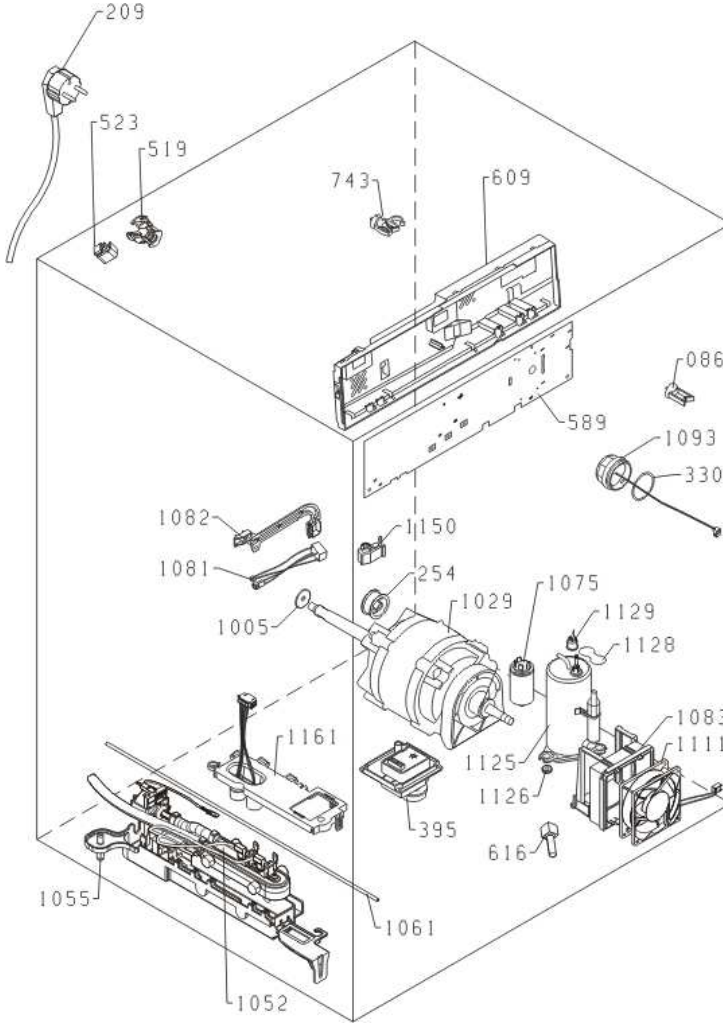
209
523
519
743
609
086
589
1093
330
1082
1150
1081
254
1075
1029
1129
1005
1128
1083
1161
1111
1125
1126
395
616
1055
1061
1052

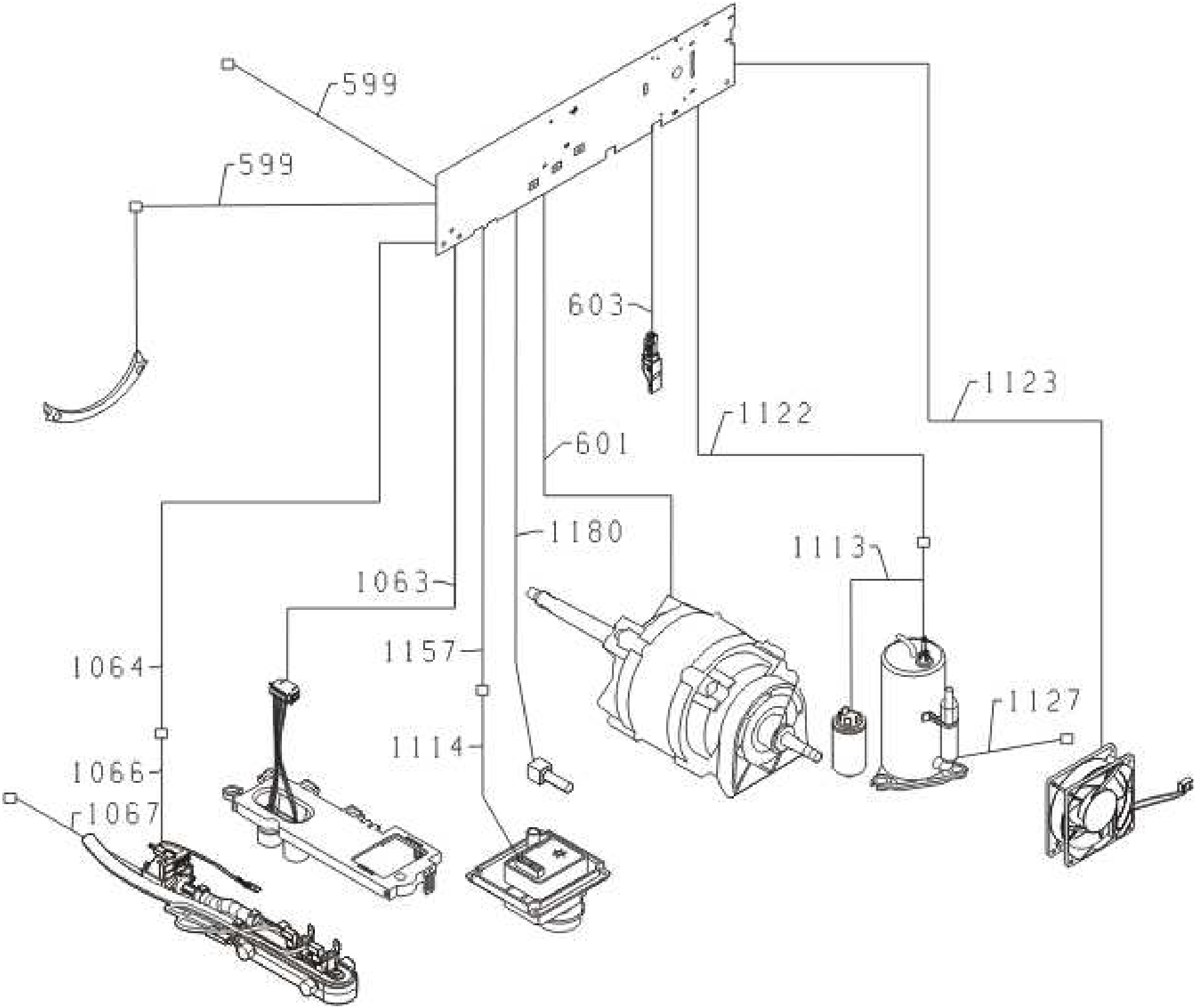
599
599
603
1123
1122
601
1180
1113
1063
1157
1064
1127
1114
1066
1067

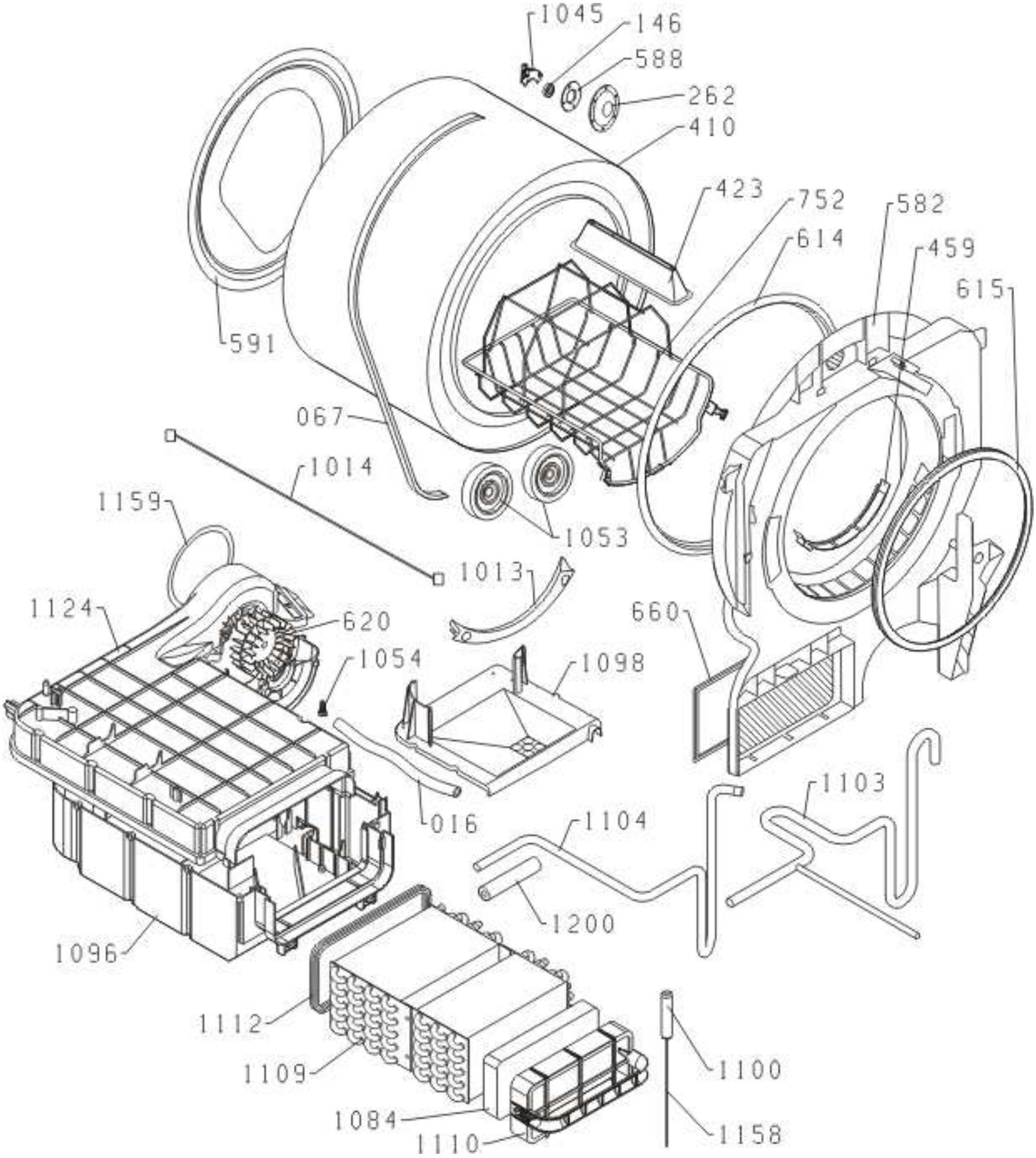
1045
146
588
262
410
423
752
582
614
459
615
591
067
1014
1159
1053
1013
1124
620
660
1054
1098
016
1103
1104
1200
1096
1112
1109
1100
1084
1110
1158