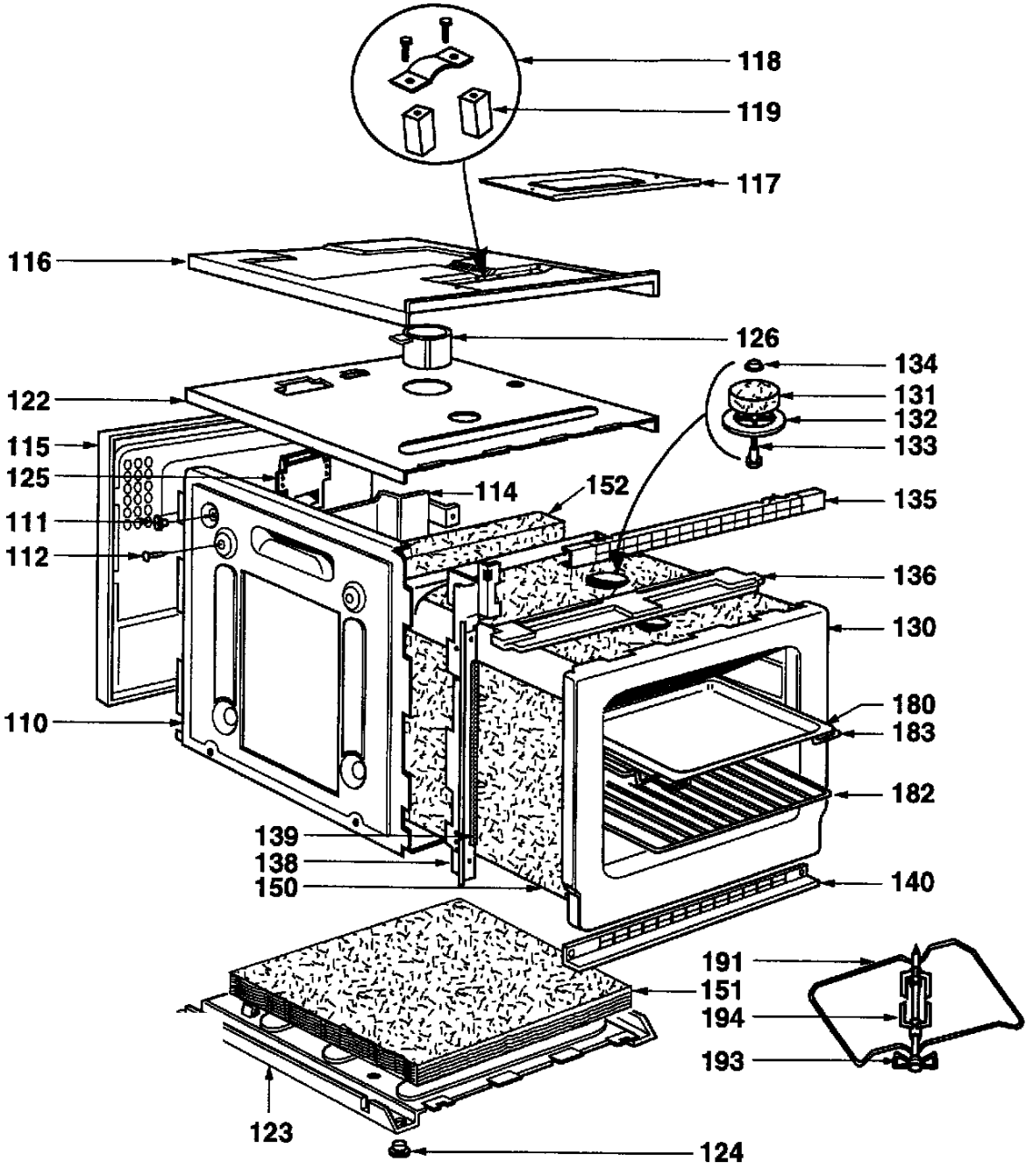
118
119
117
116
126
134
131
132
133
122
115
125
111
112
114
152
135
136
130
180
183
182
110
139
138
150
140
191
151
194
193
123
124

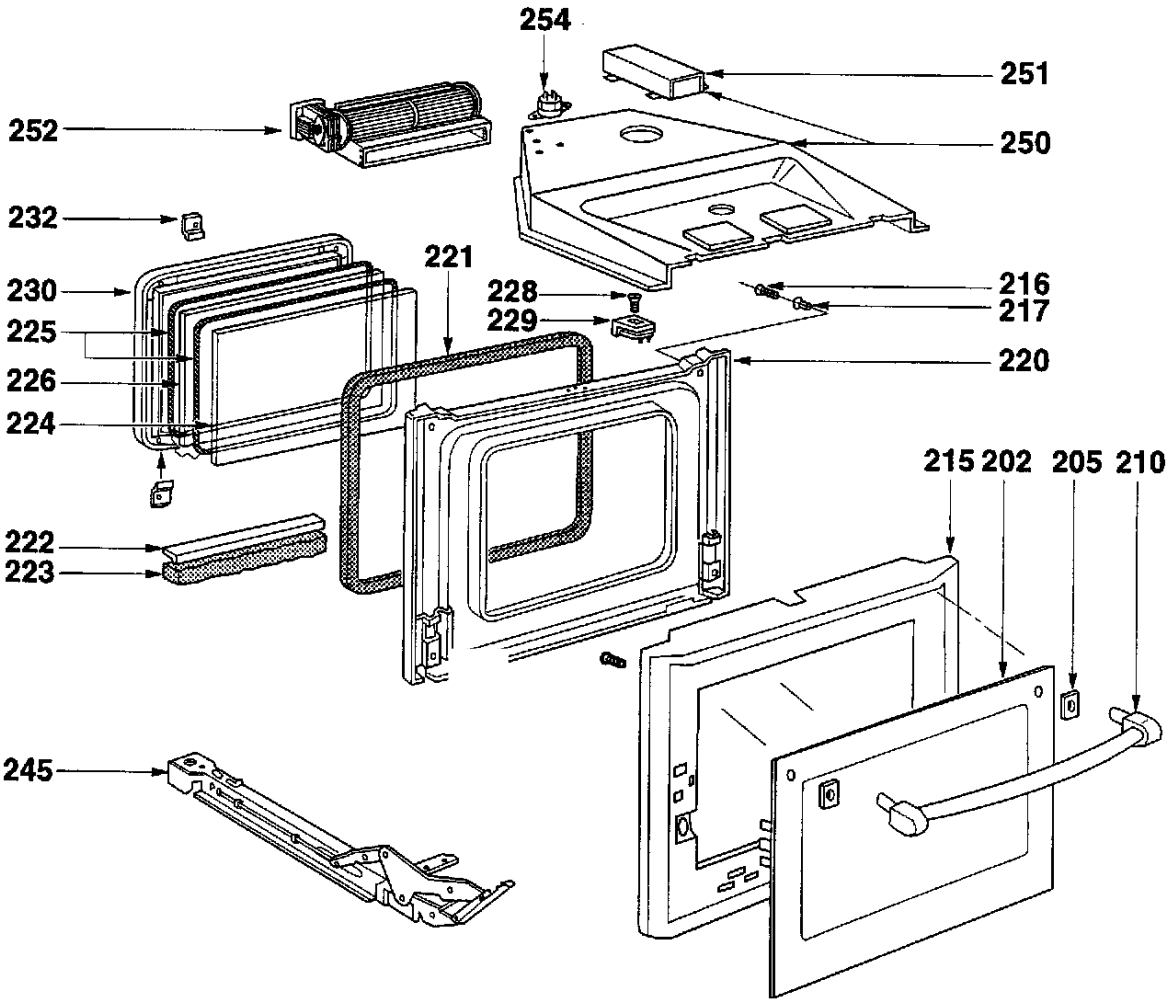
254
251
252
250
232
221
230
228
216
229
217
225
220
226
224
215
202
205
210
222
223
245

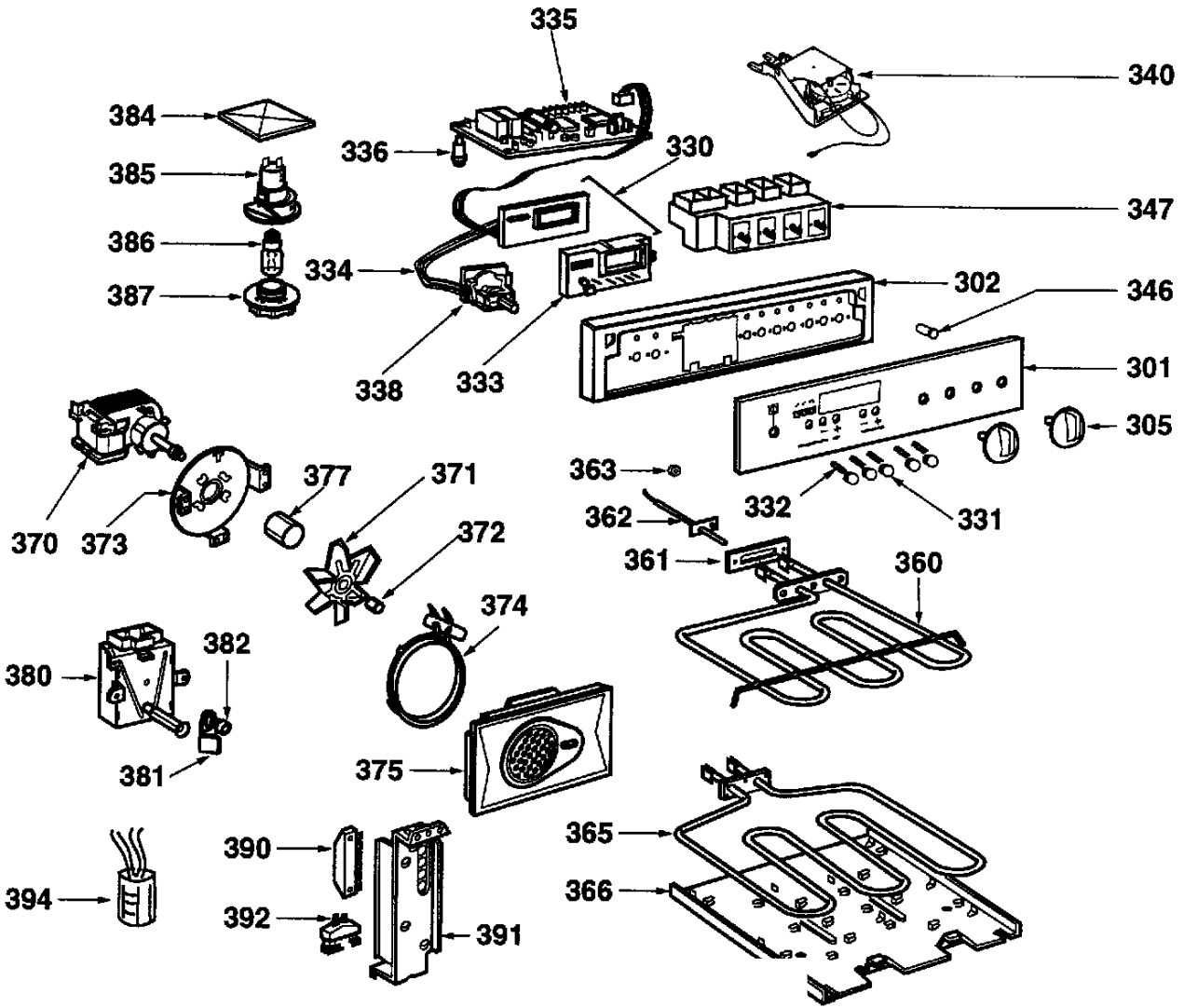
335
340
384
336
330
385
347
386
334
302
346
387
338
333
301
305
370
373
377
371
363
332
331
362
372
361
360
374
380
382
381
375
365
390
394
392
391
366