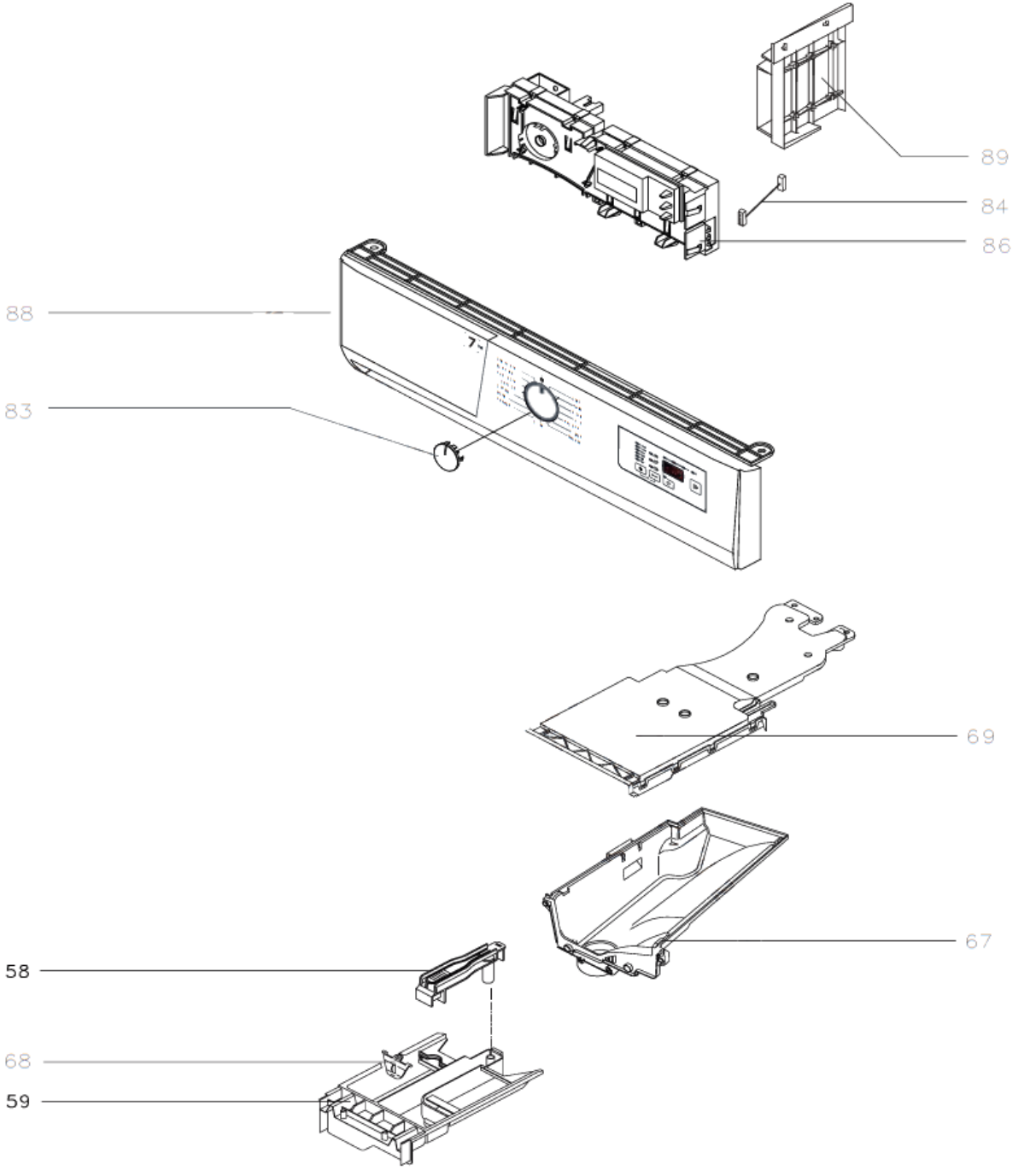
89
84
86
88
83
69
67
58
68
59

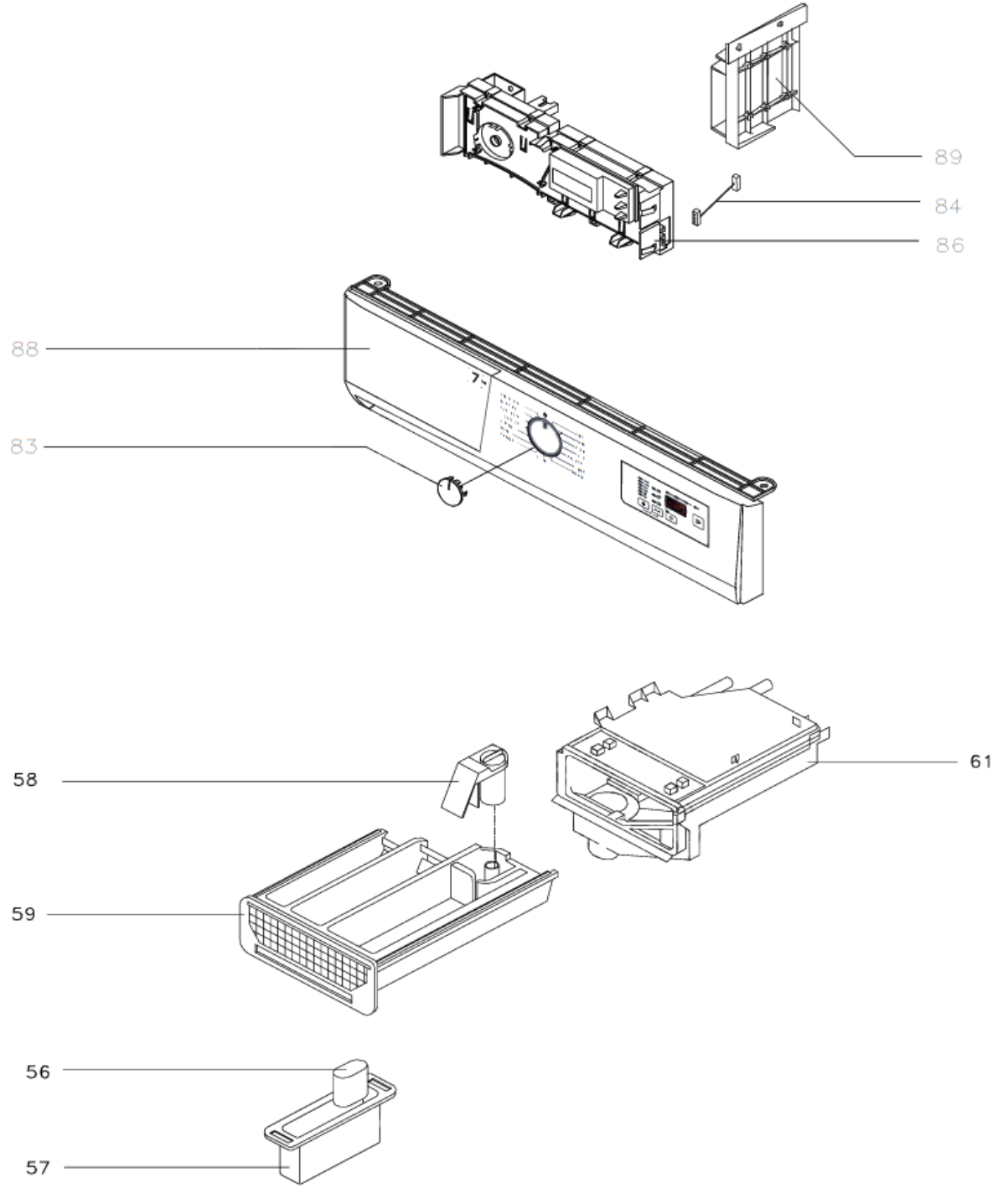
89
84
86
88
83
61
58
59
56
57

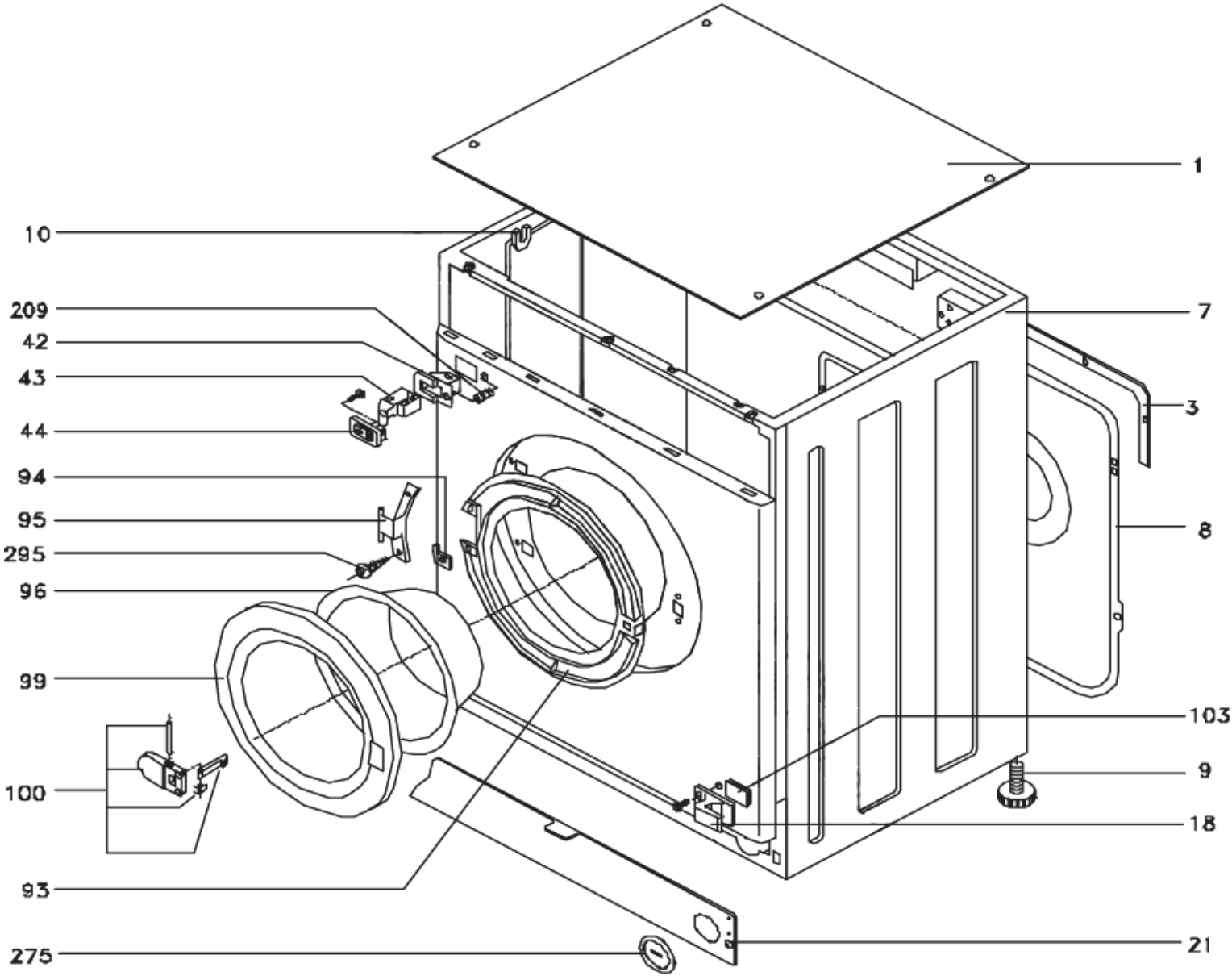
1
10
209
42
43
44
94
95
295
96
99
100
93
275
7
3
8
103
9
18
21

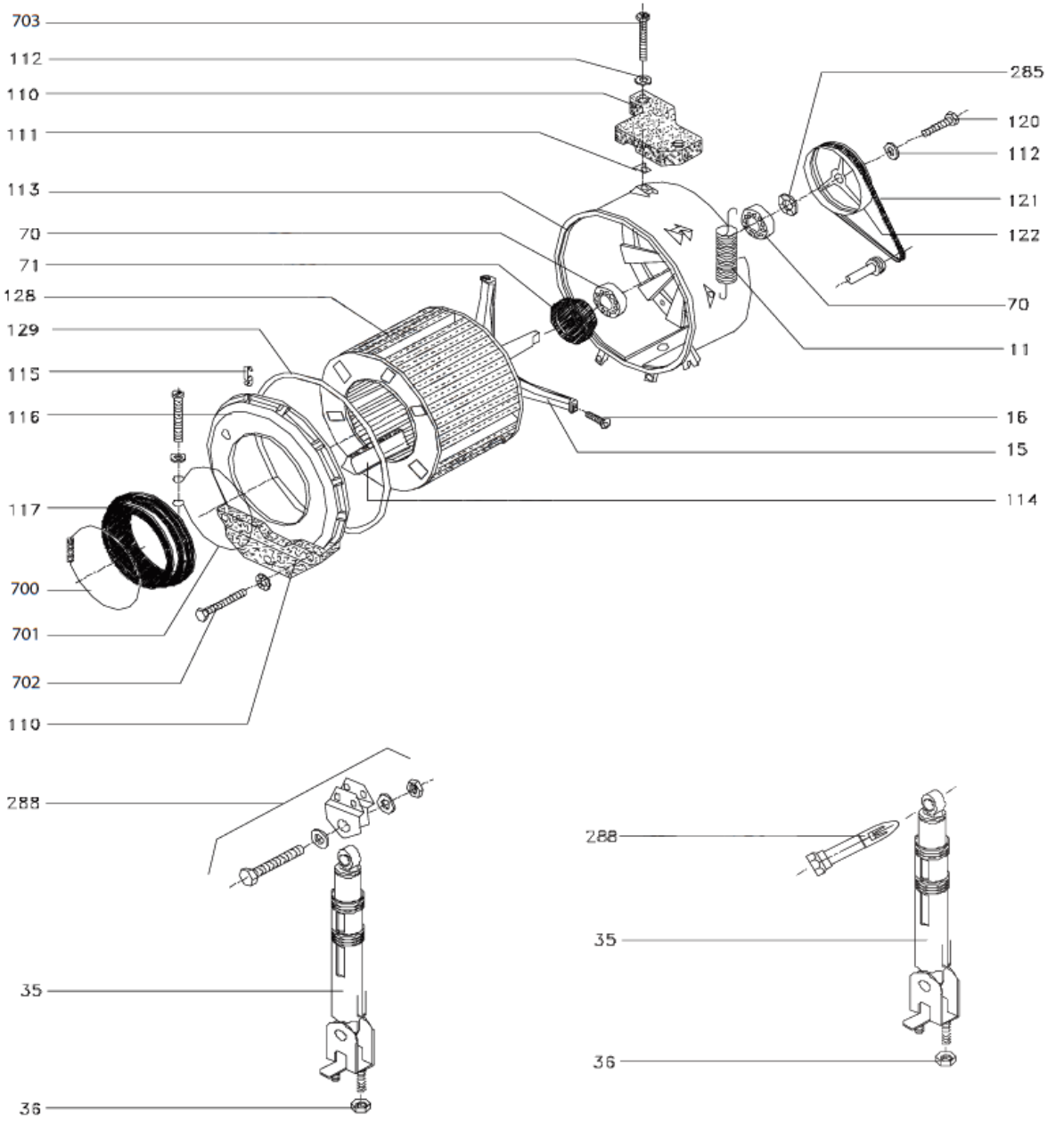
703
112
110
111
113
70
71
128
129
115
116
117
700
701
702
110
285
120
112
121
122
70
11
16
15
114
288
35
36
288
35
36

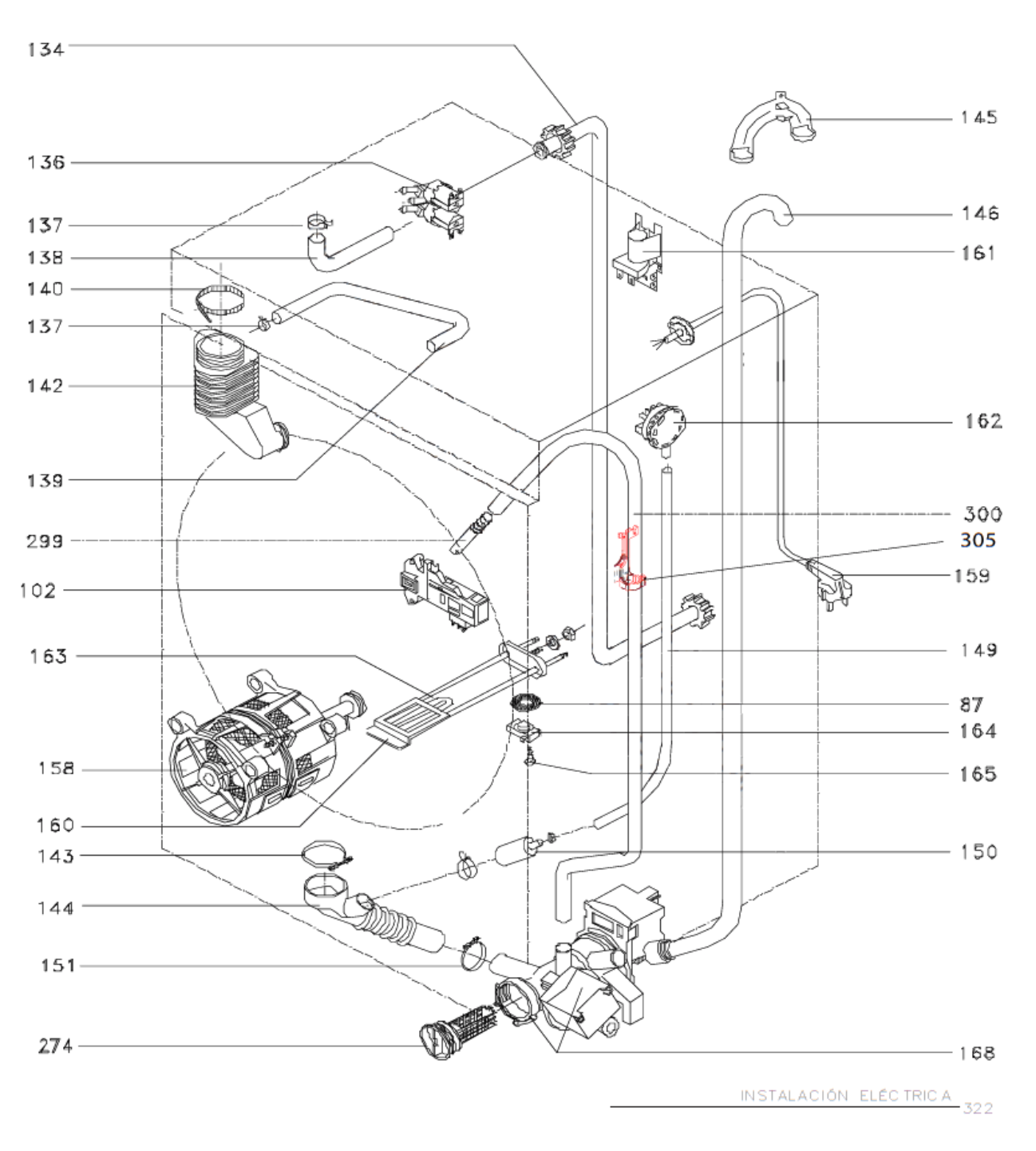
134
136
137
138
140
137
142
139
299
102
163
158
160
143
144
151
274
145
146
161
162
300
305
159
149
87
164
165
150
168