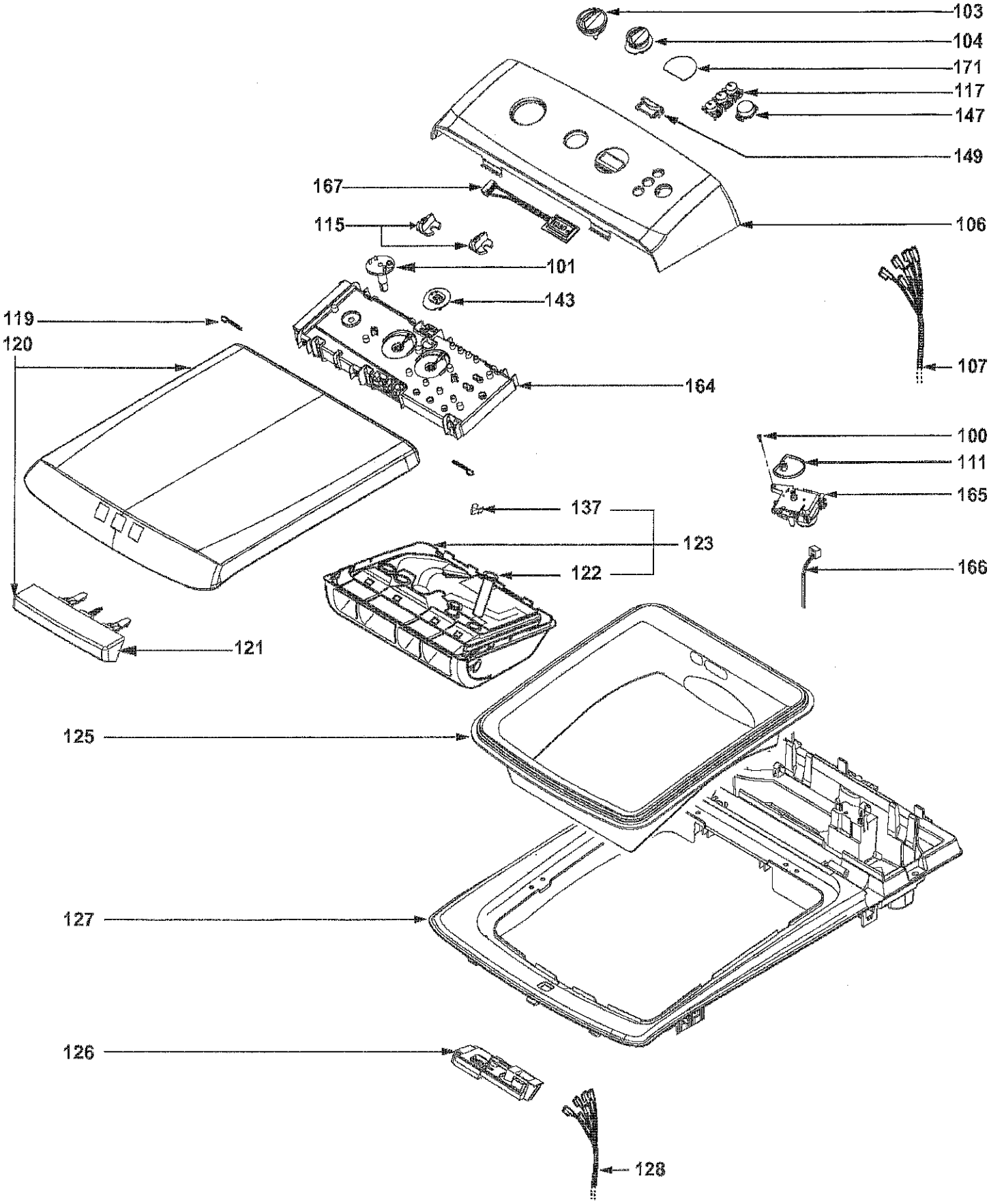
103
104
171
117
147
149
167
115
106
101
143
119
120
107
164
100
111
165
137
123
122
166
121
125
127
126
128

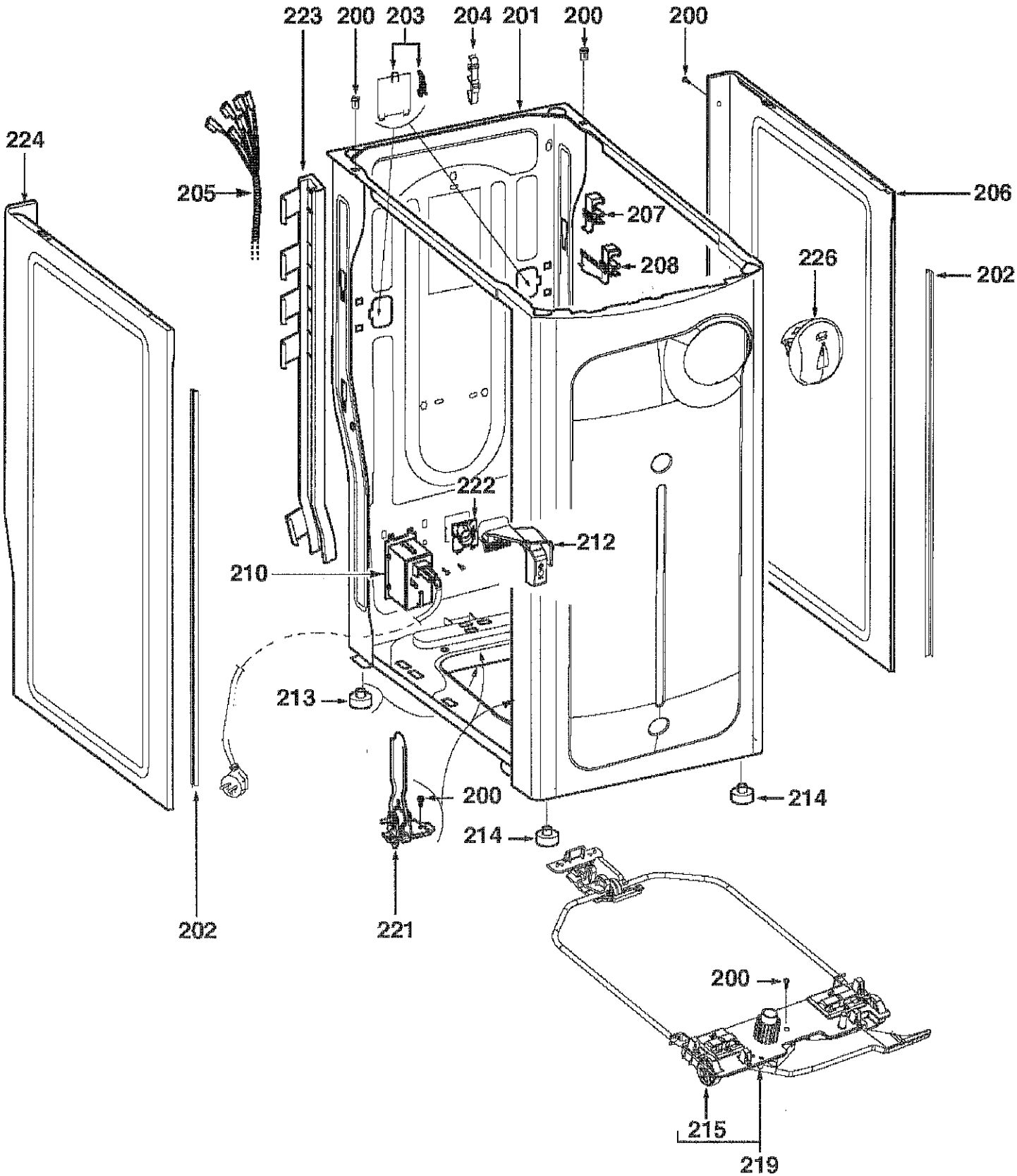
223
200
203
204
201
200
200
224
205
206
207
208
226
202
222
212
210
213
200
214
214
202
221
200
215
219

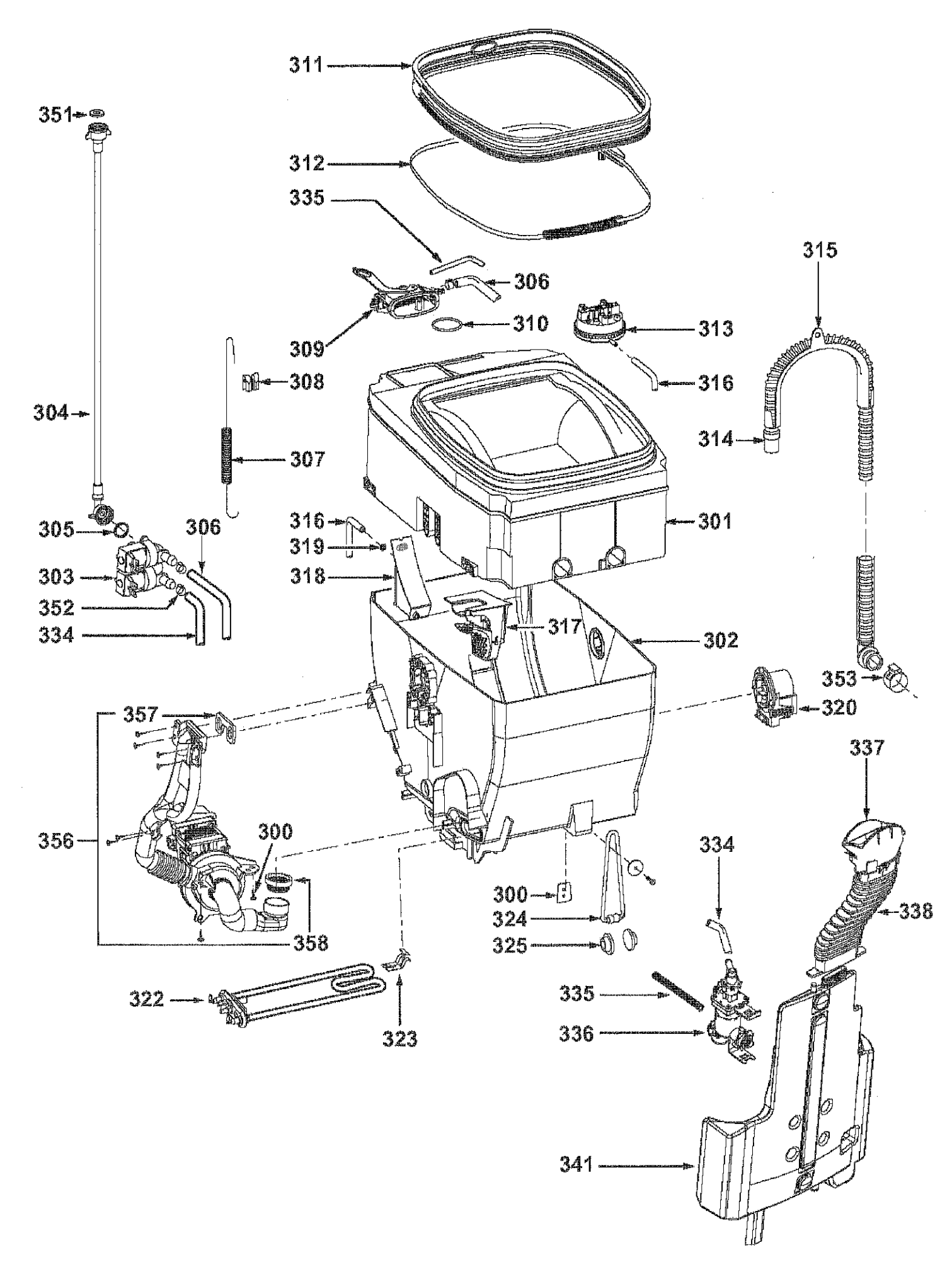
311
351
312
335
306
315
310
313
309
308
316
304
314
307
301
305
306
316
319
303
318
352
317
334
302
353
320
357
337
356
300
334
300
338
324
358
325
335
322
323
336
341

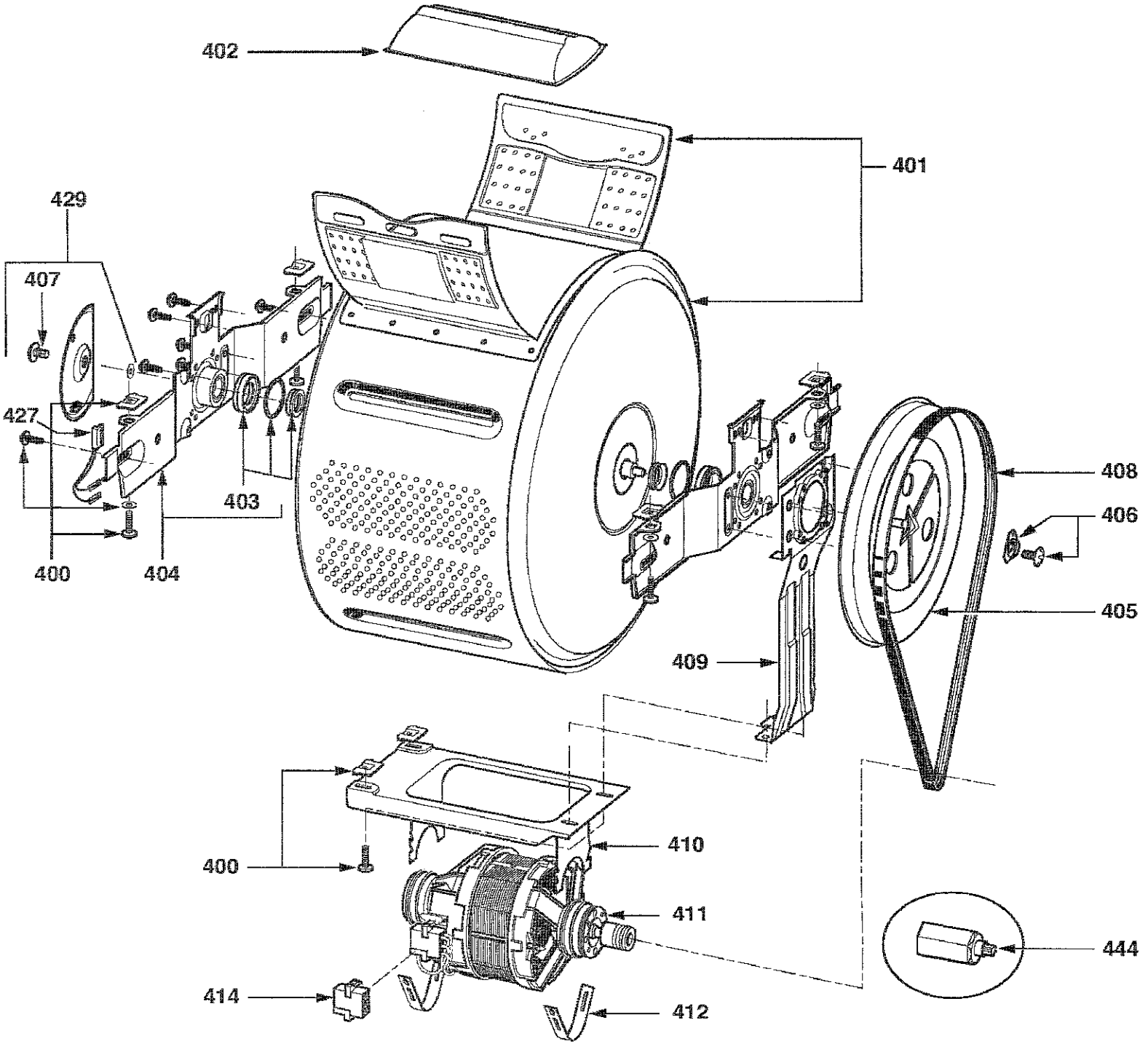
402
401
429
407
427
403
400
404
408
406
405
409
400
410
411
444
414
412