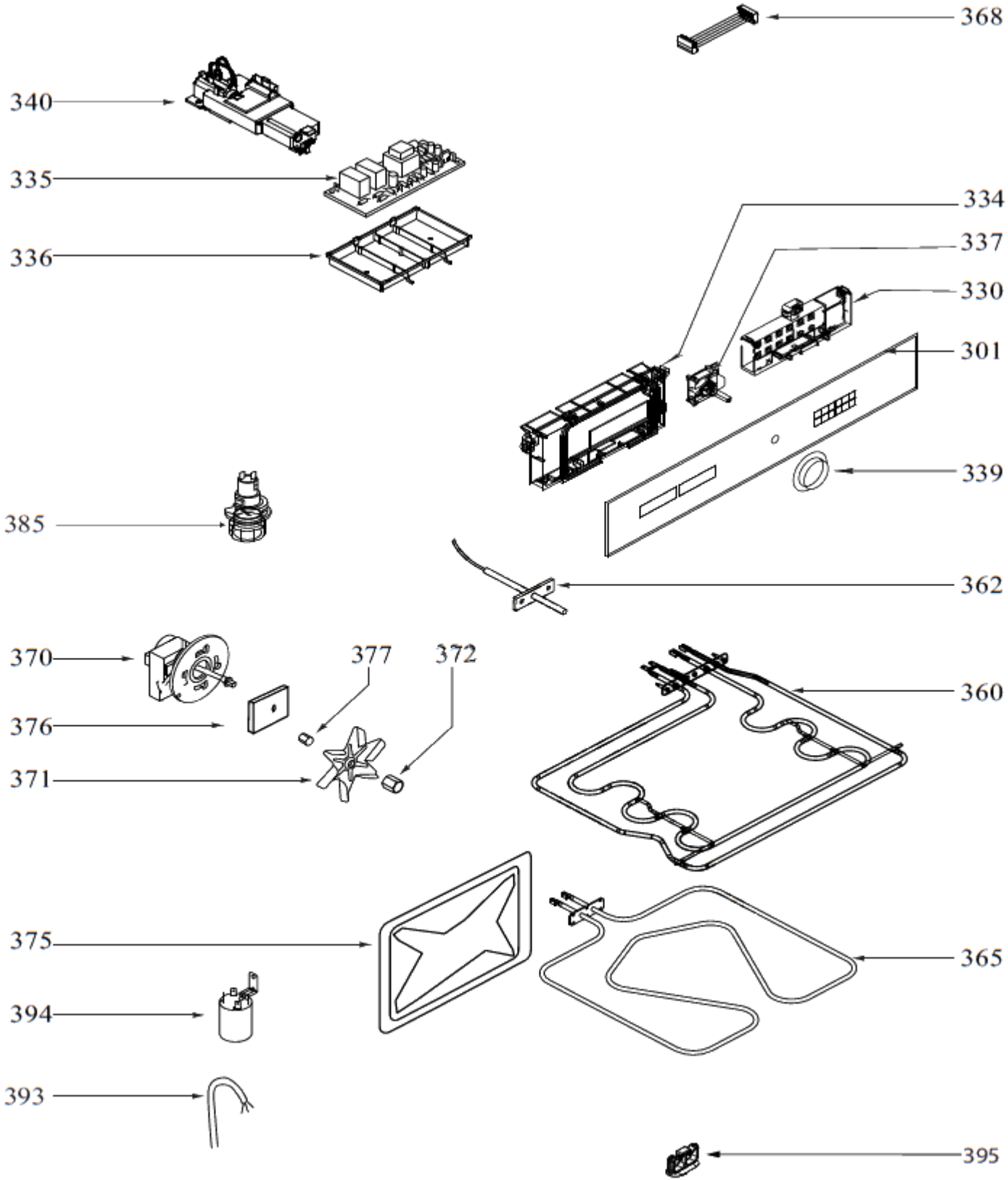
368
340
335
336
334
337
330
301
339
385
362
370
377
372
376
371
360
375
365
394
393
395

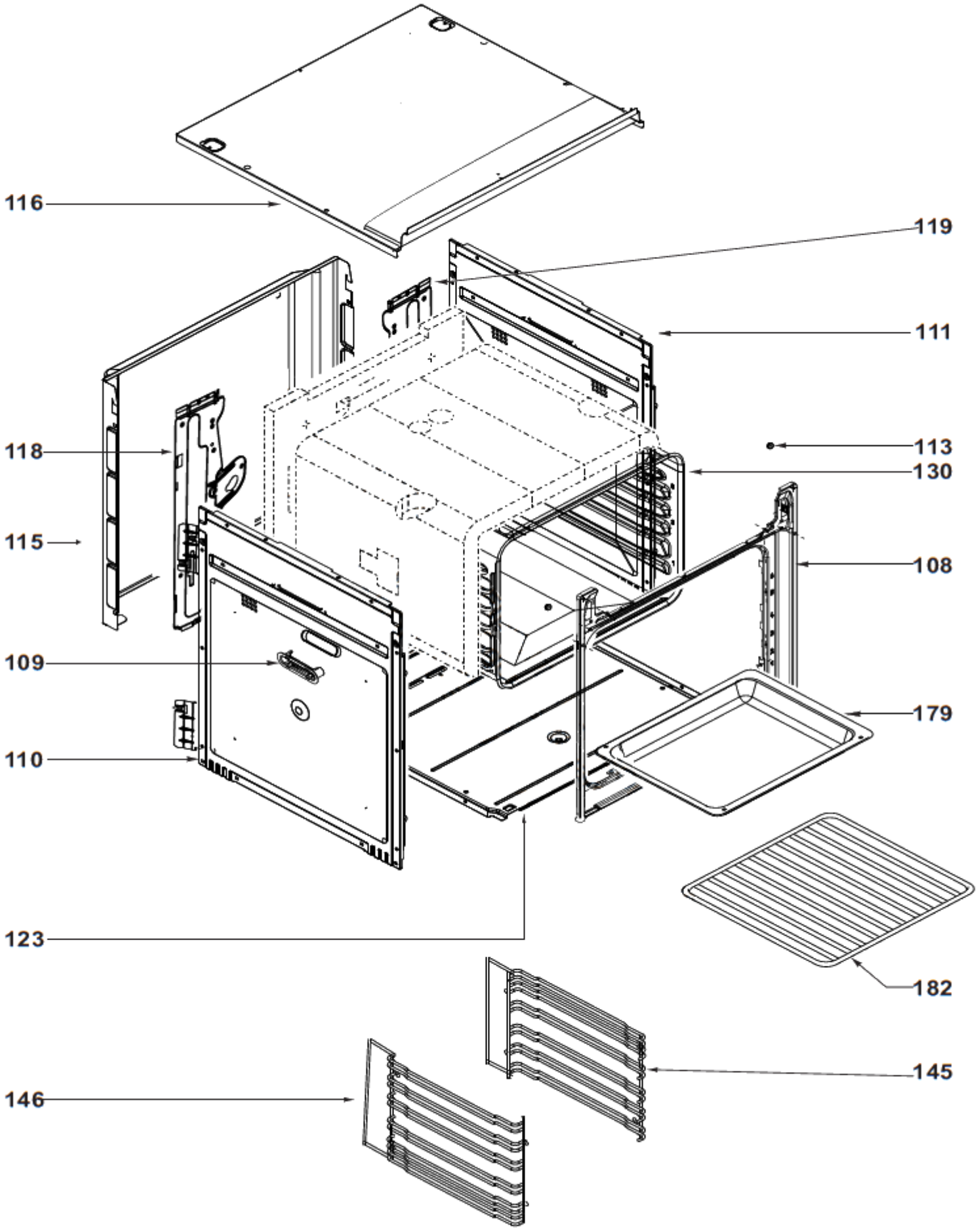
116
119
111
118
113
130
115
108
109
179
110
123
182
145
146

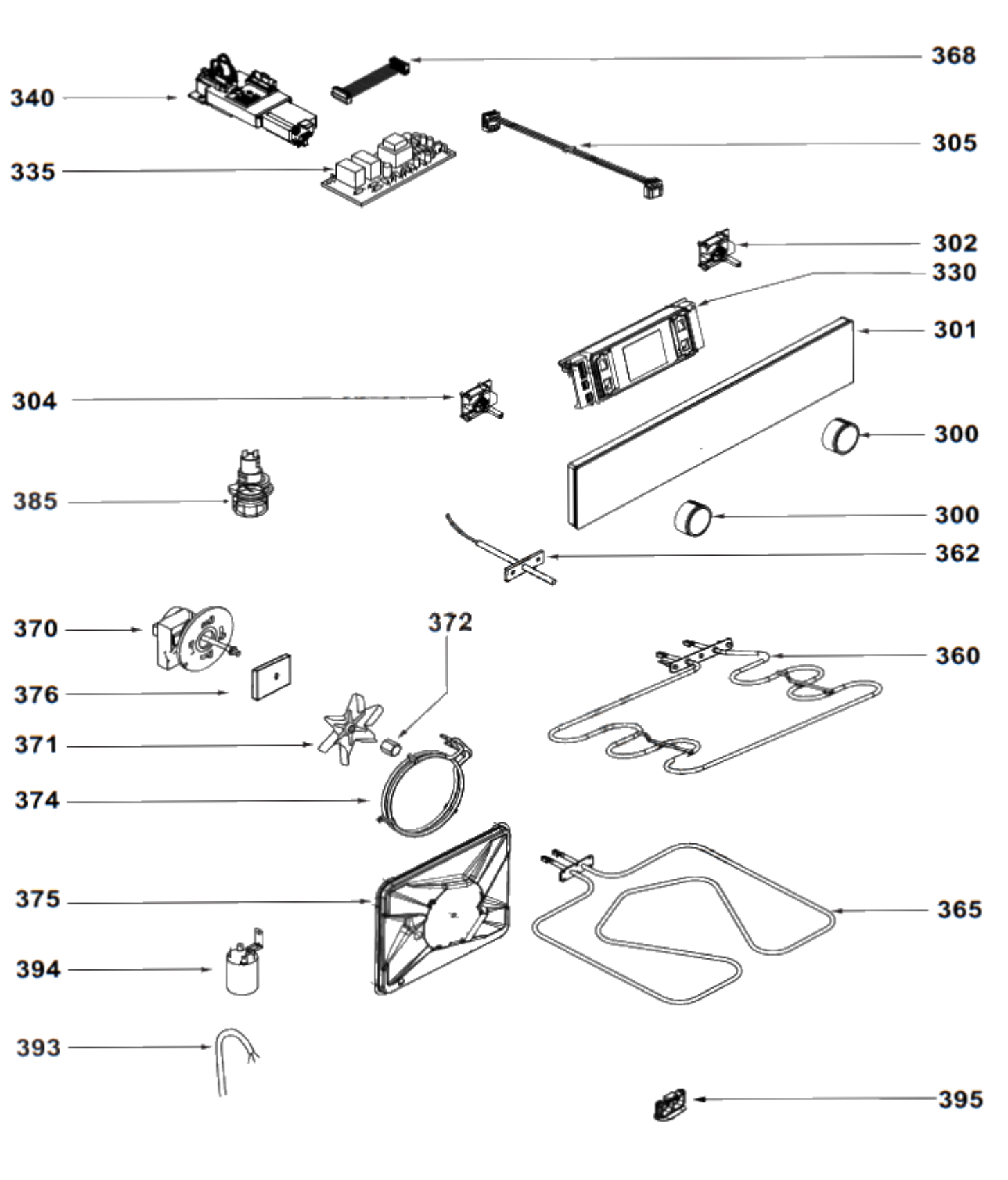
368
340
305
335
302
330
301
304
300
385
300
362
370
372
360
376
371
374
375
365
394
393
395