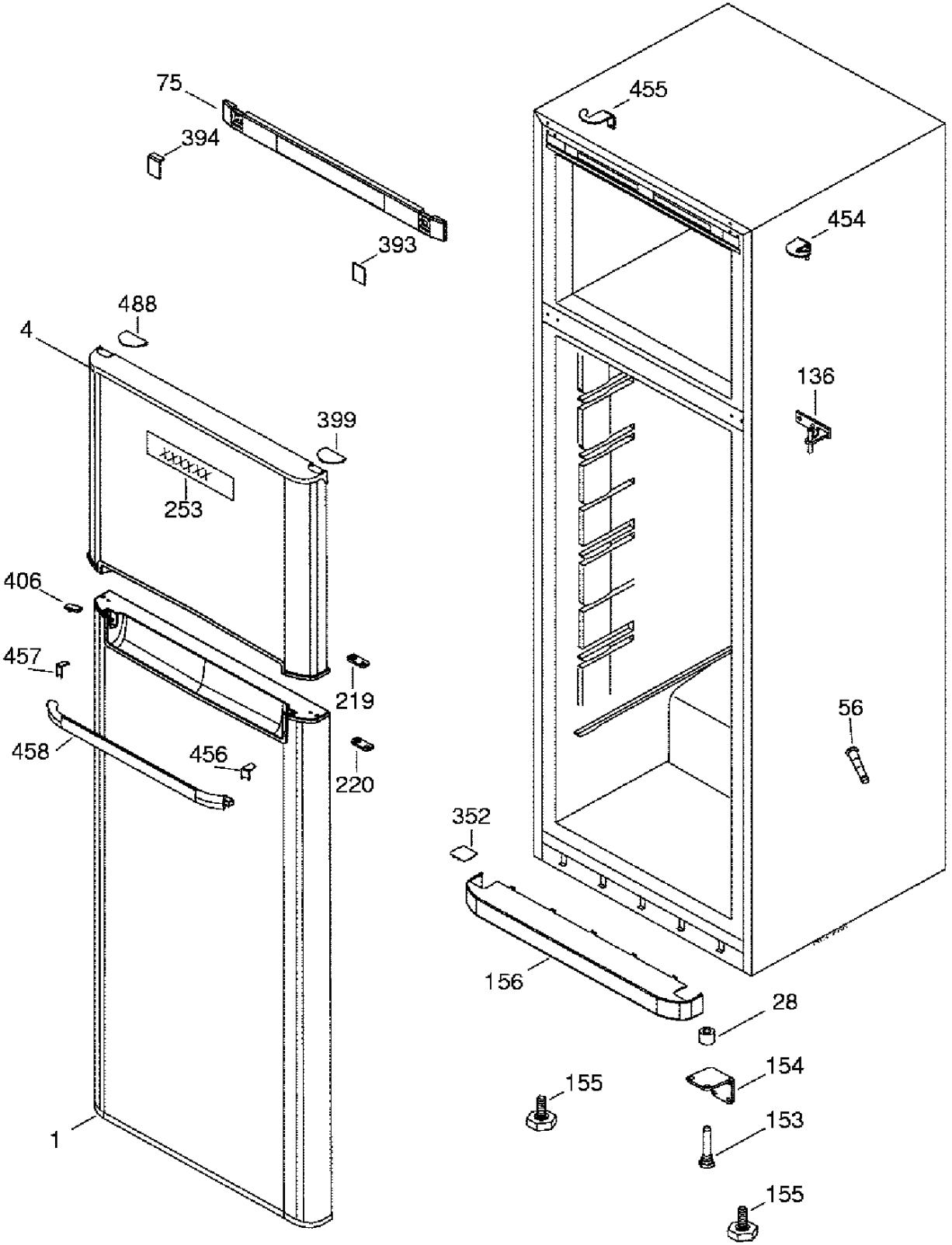
75
394
393
488
4
399
XXXXXX
253
406
457
219
458
456
220
1
455
454
136
56
352
156
28
154
155
153
155

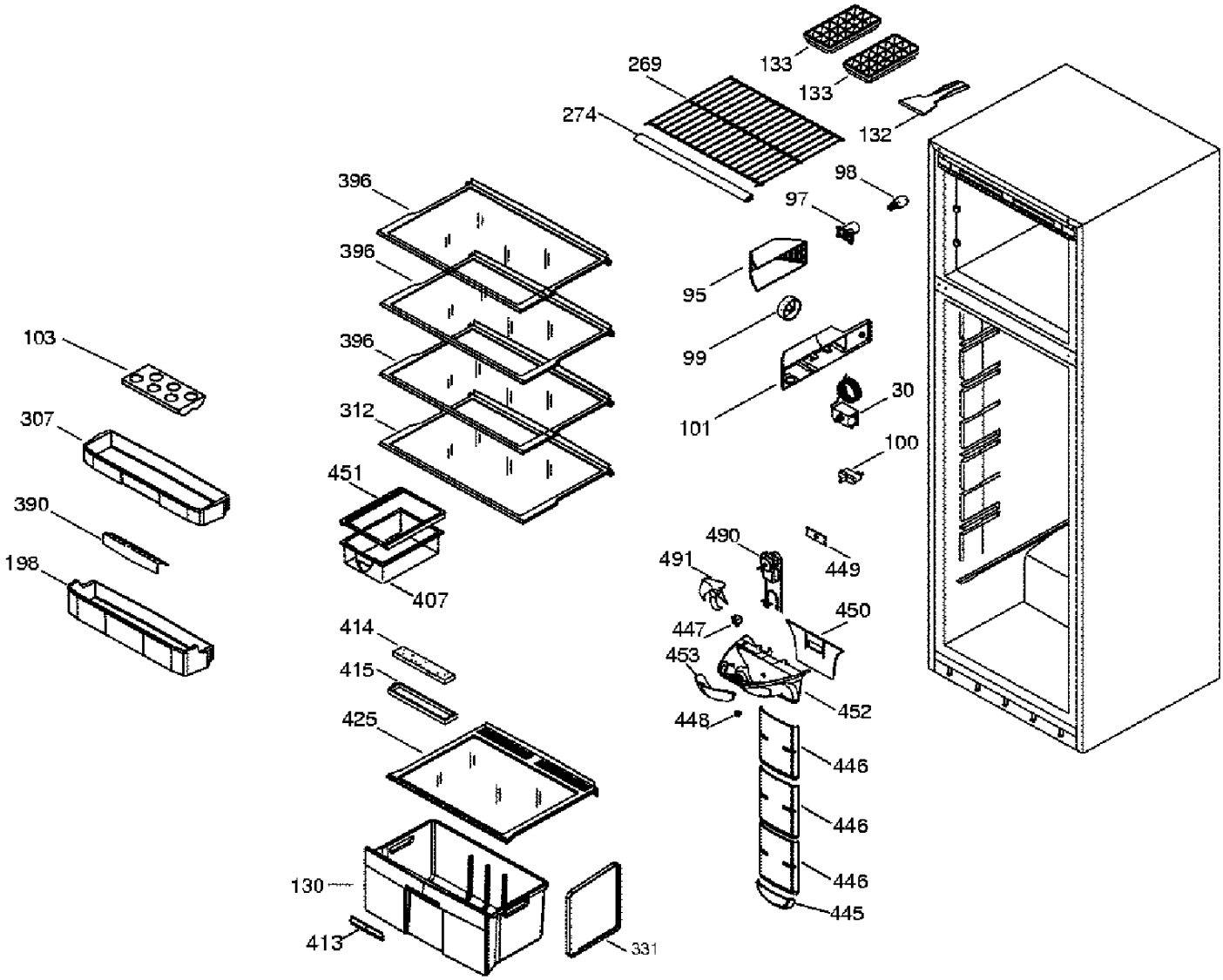
133
133
269
274
132
98
97
396
396
396
95
99
103
30
101
312
307
100
451
390
490
491
449
198
407
450
447
414
453
415
452
425
448
446
446
446
130
445
413
331

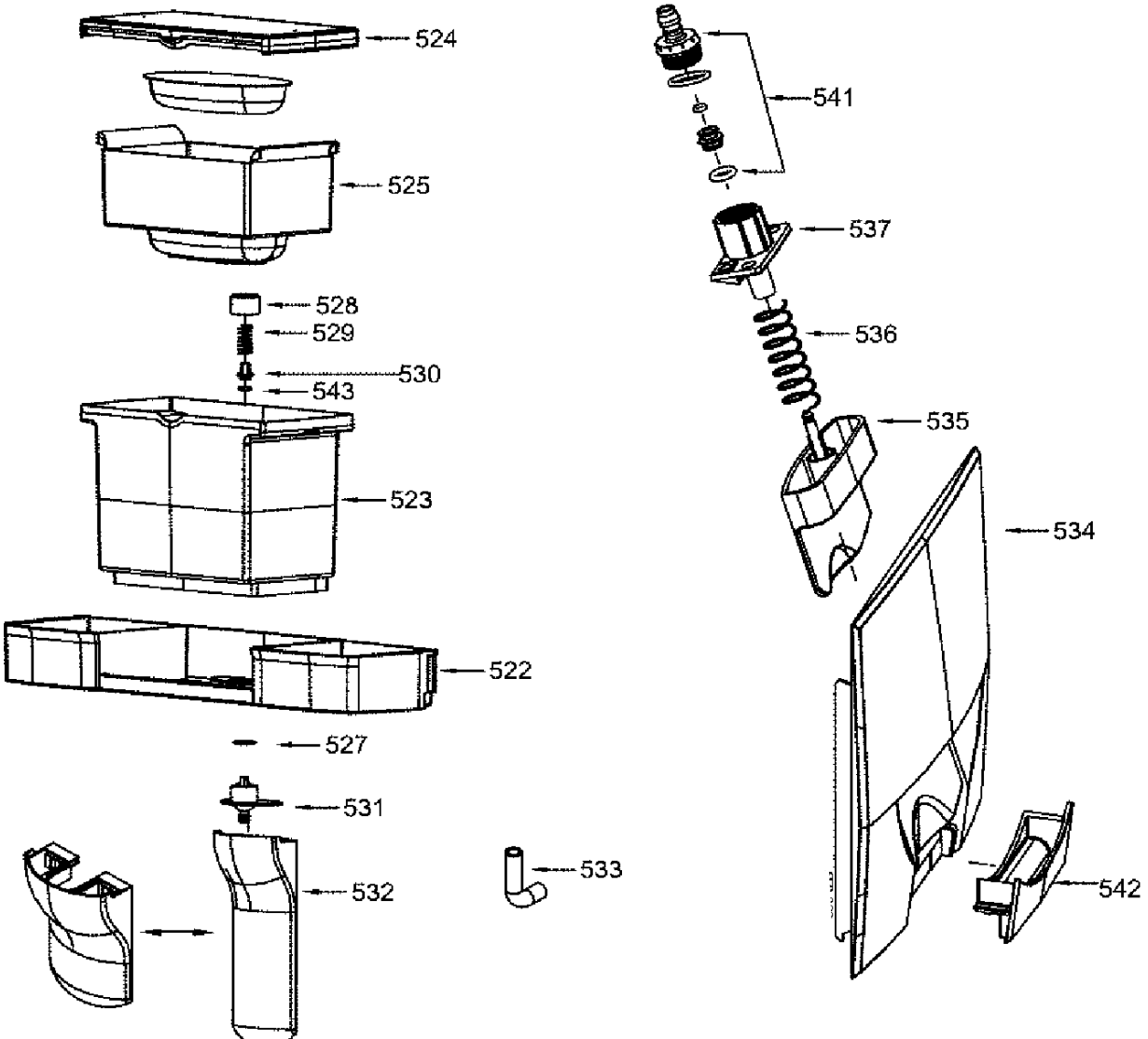
524
525
528
529
530
543
523
522
527
531
532
533
541
537
536
535
534
542

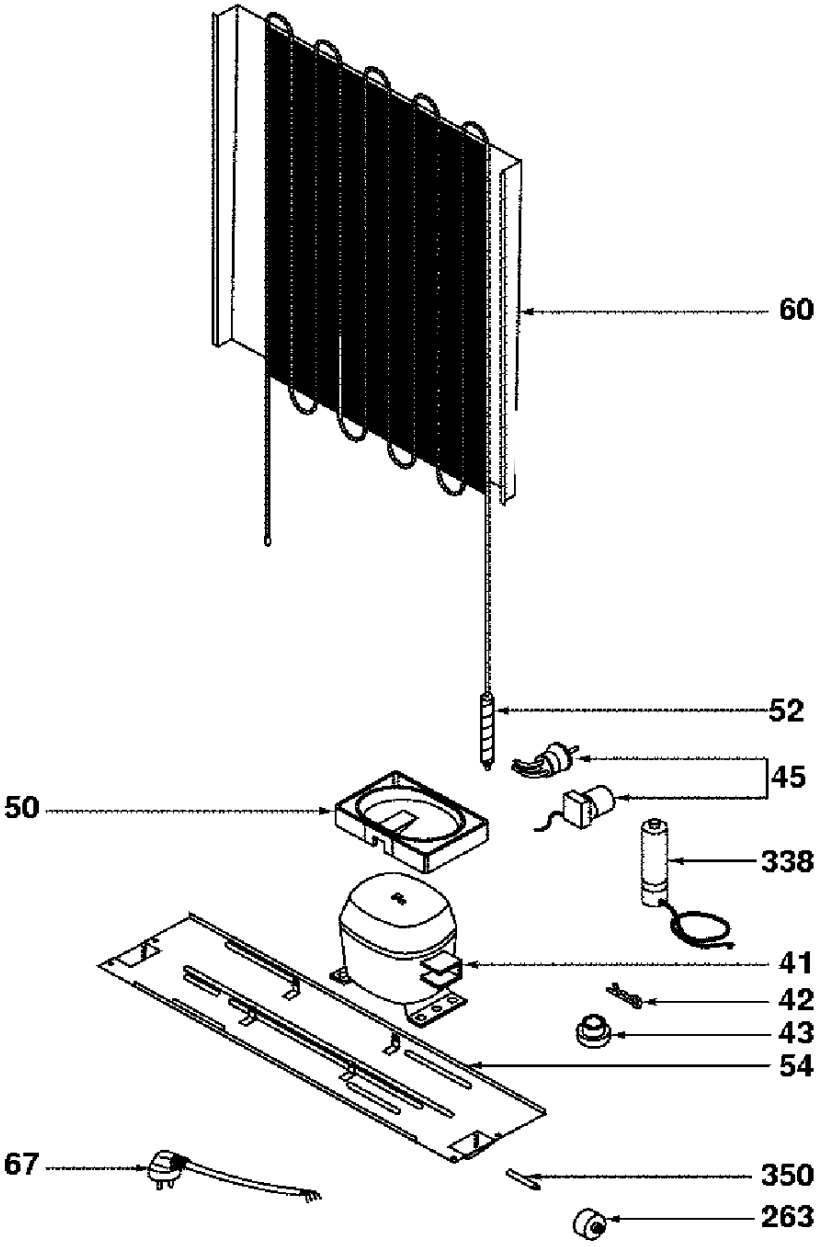
60
52
45
50
338
41
42
43
54
67
350
263