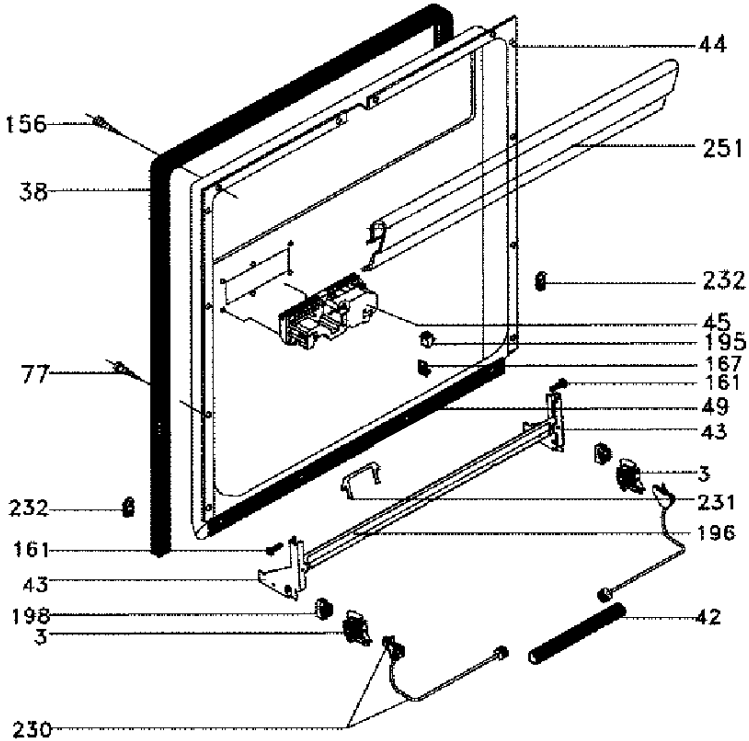
44
156
251
38
232
45
195
77
167
161
49
43
3
232
231
196
161
43
198
42
3
230

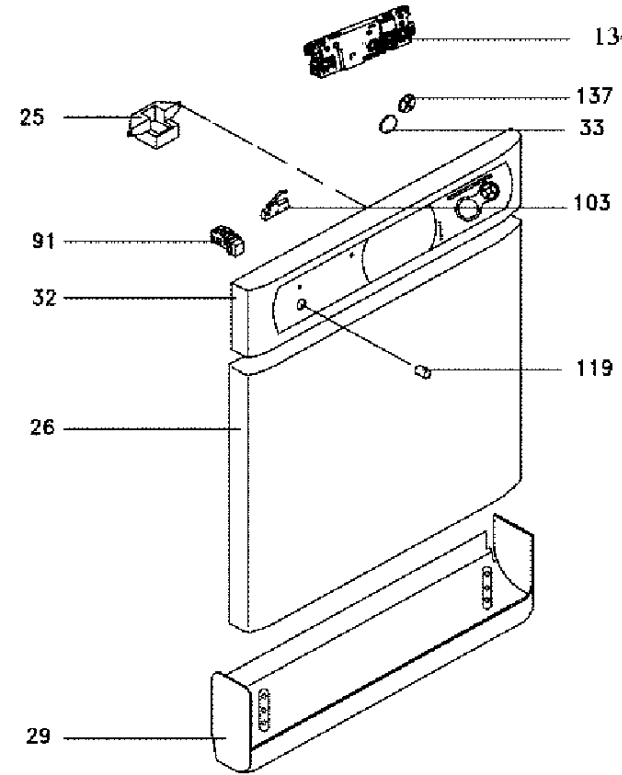
134
137
25
33
103
91
32
119
26
29

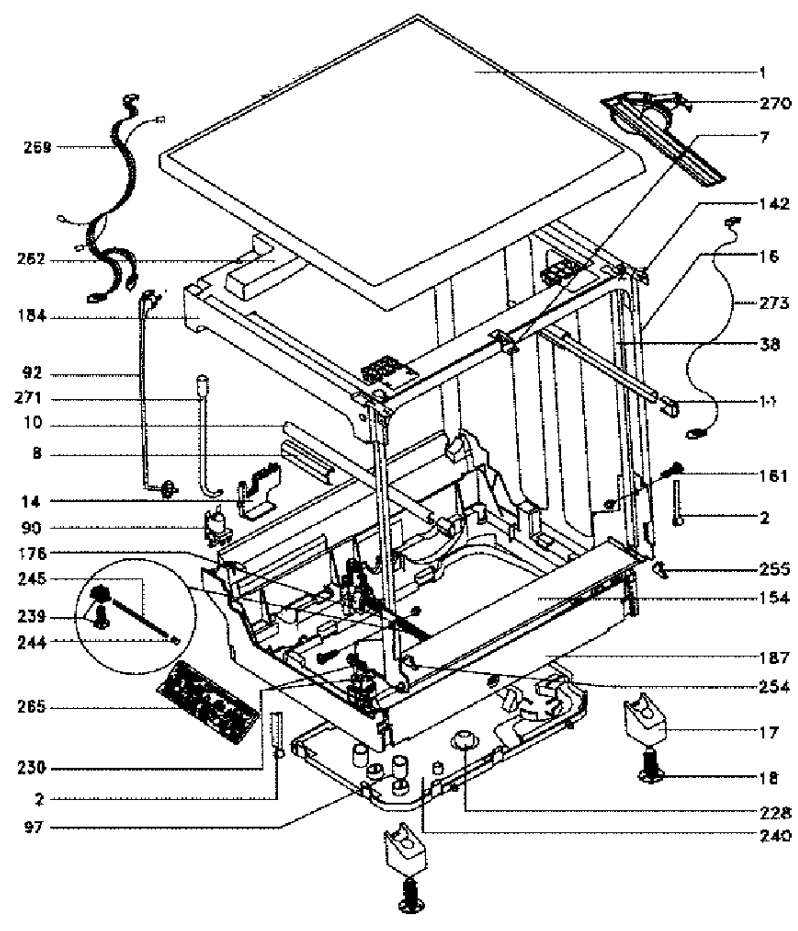
1
270
7
269
142
262
16
184
273
38
92
271
11
10
8
161
14
2
90
176
255
245
154
239
244
187
254
265
17
230
18
2
228
97
240

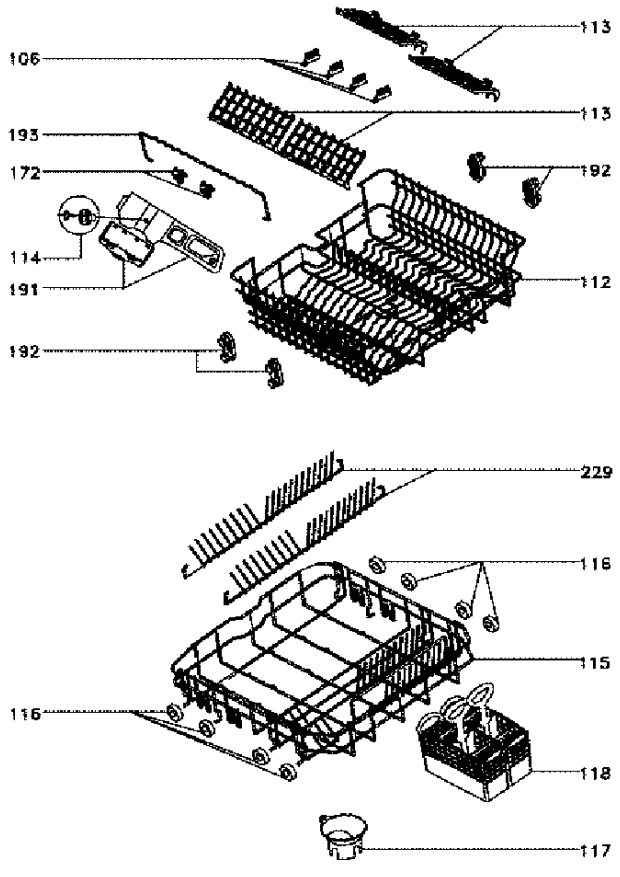
113
106
113
193
192
172
114
112
191
192
229
116
115
116
118
117

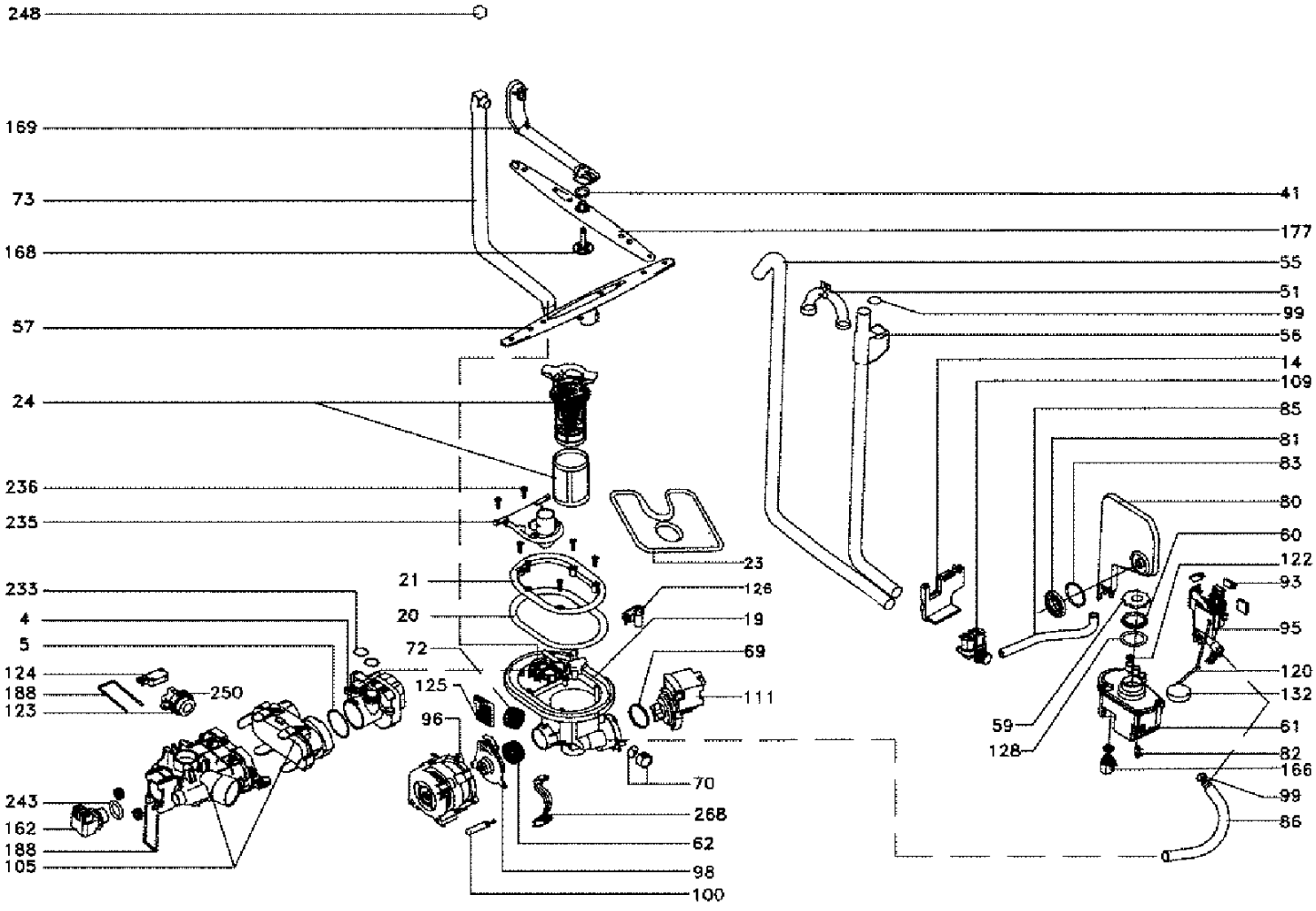
248
169
73
168
57
24
236
235
233
4
5
124
188
123
250
243
162
188
105
21
20
72
125
96
23
126
19
69
111
70
268
62
98
100
41
177
55
51
99
56
14
109
85
81
83
80
60
122
93
95
120
132
61
82
166
99
86
59
128