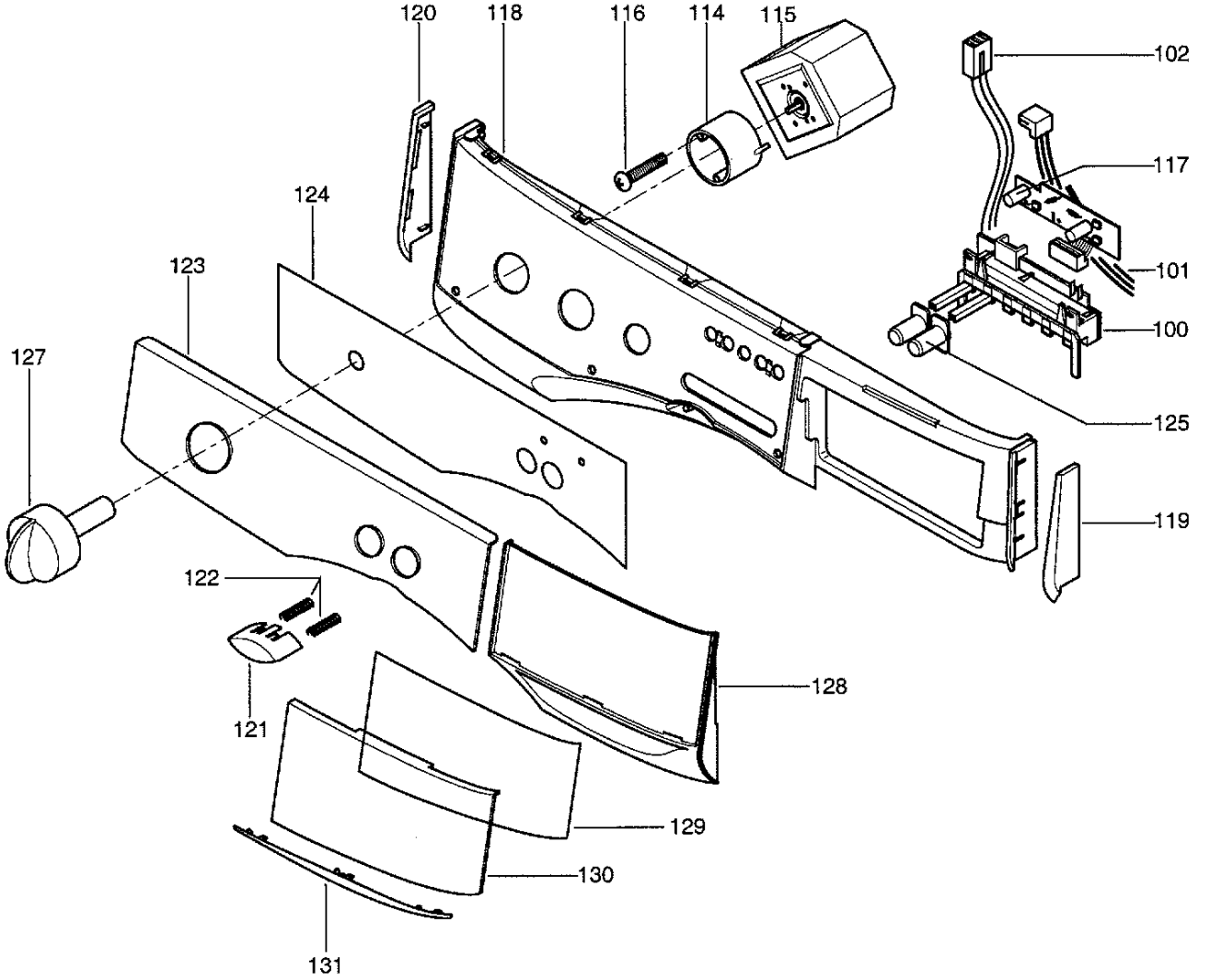
120
118
116
114
115
102
117
124
123
101
100
127
125
119
122
128
121
129
130
131

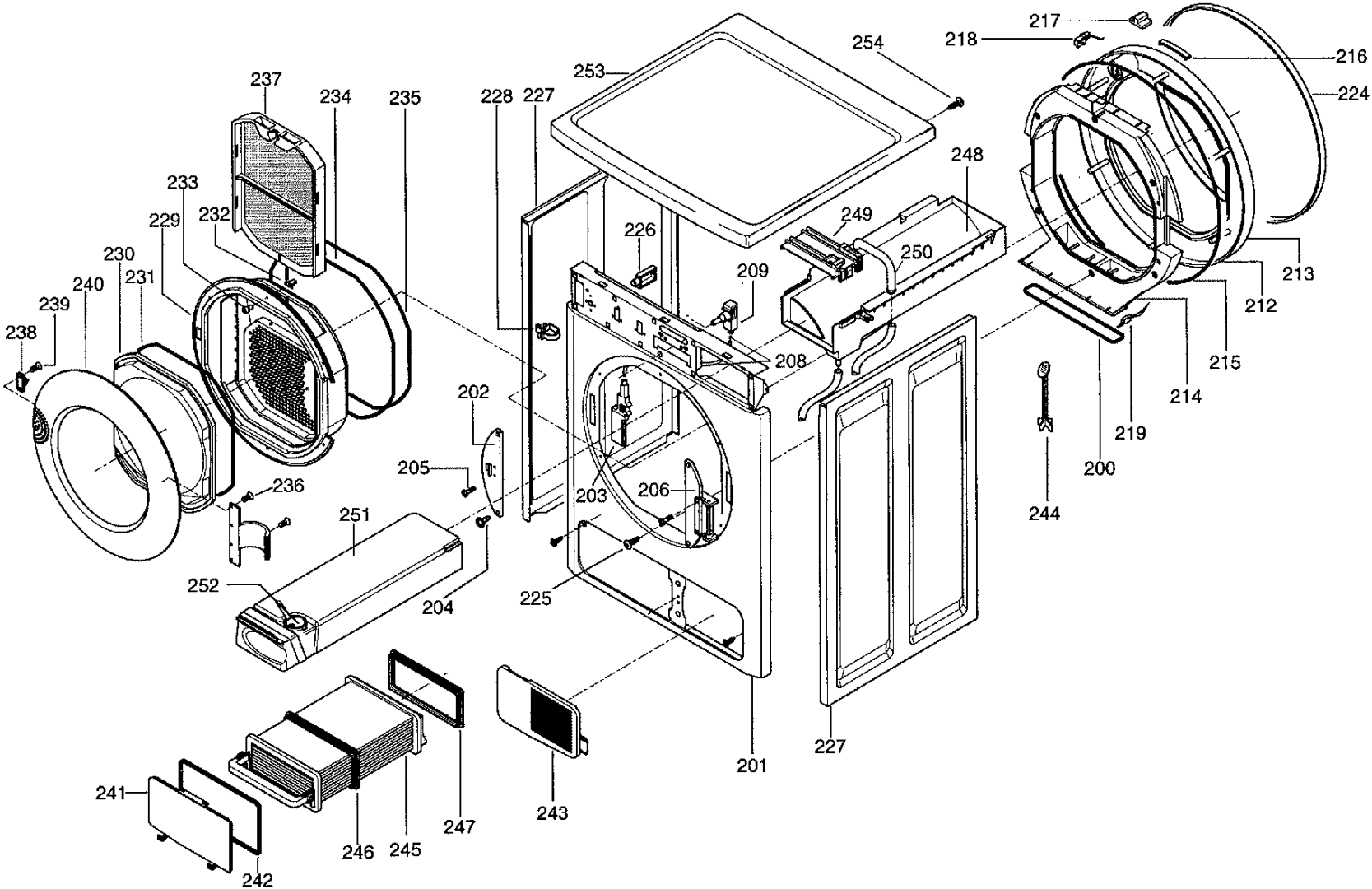
237
234
235
228
227
253
254
217
218
216
224
248
233
232
229
230
231
240
239
238
226
249
250
209
208
213
212
215
214
219
200
244
202
205
236
251
252
204
203
206
225
201
227
241
242
246
245
247
243

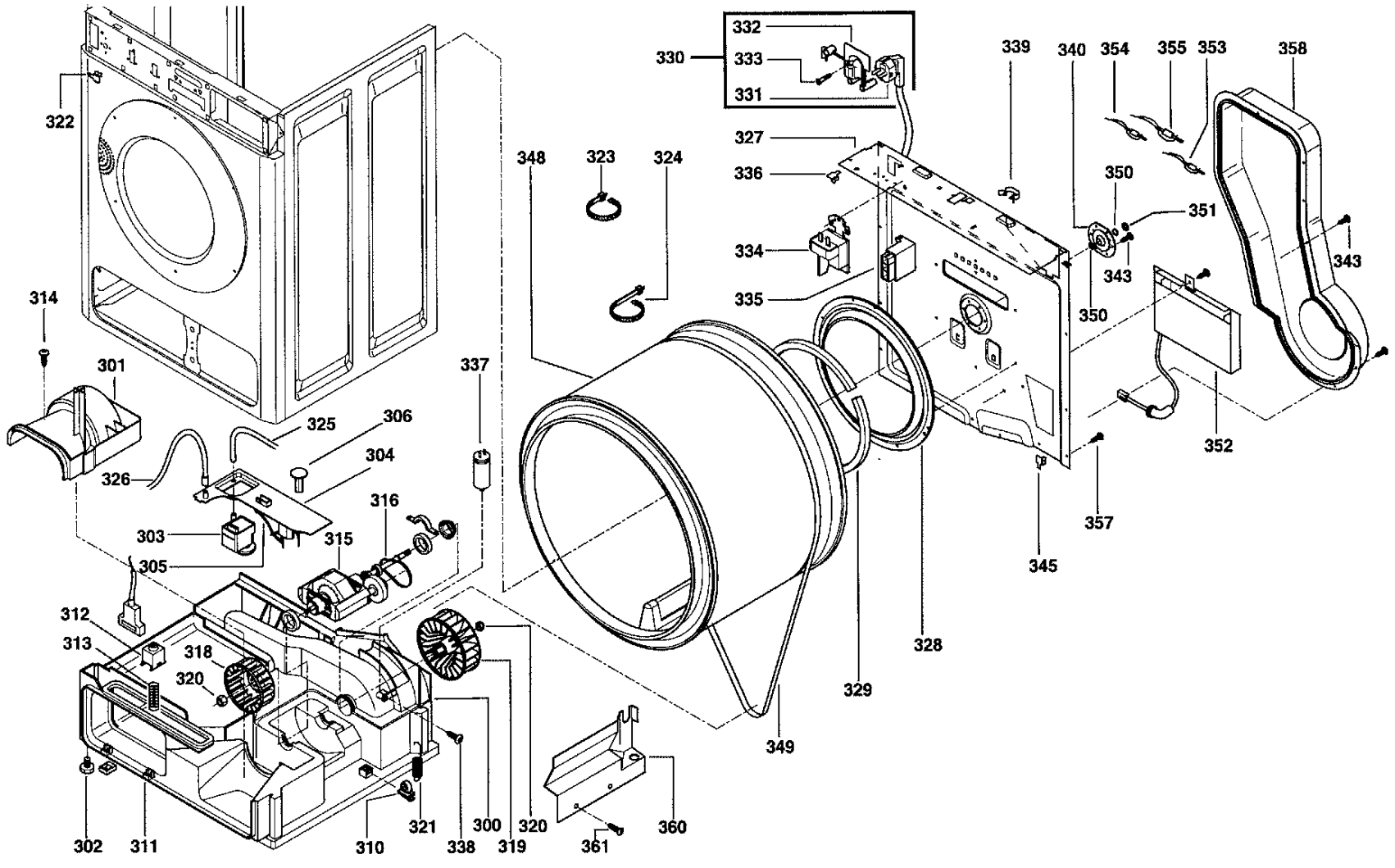
322
330
332
333
331
339
340
354
355
353
358
327
336
348
323
324
350
351
334
343
335
350
343
314
301
337
325
306
304
326
316
303
315
305
352
357
345
312
313
318
320
328
329
349
302
311
310
321
338
300
319
320
361
360