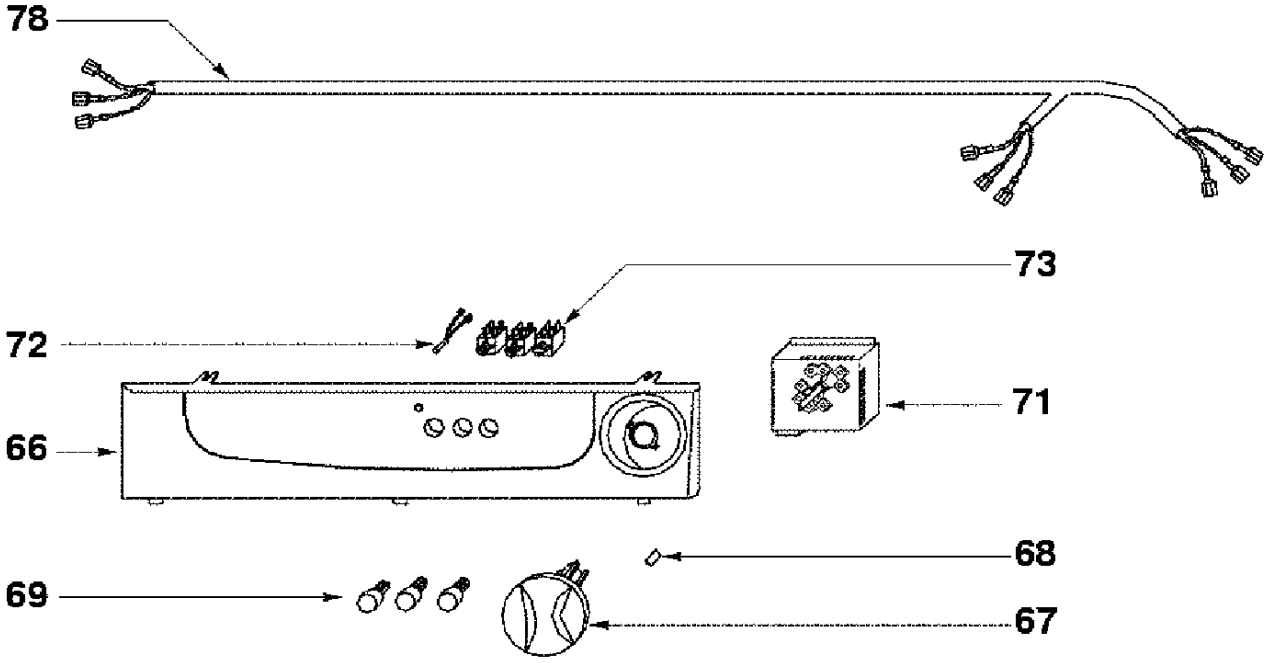
78
73
72
71
66
68
69
67

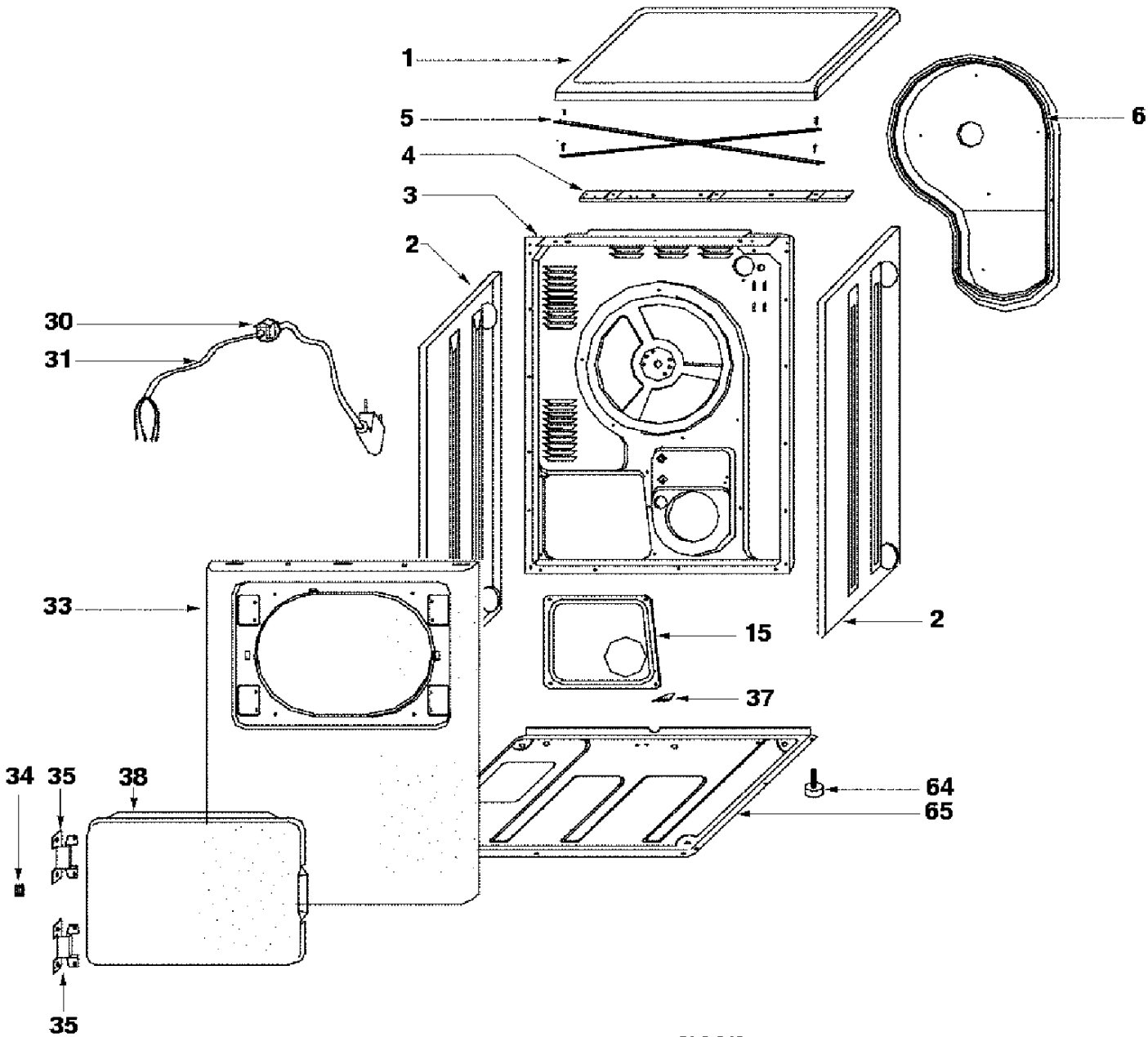
1
5
4
3
2
6
30
31
33
15
2
37
34
35
38
64
65
35

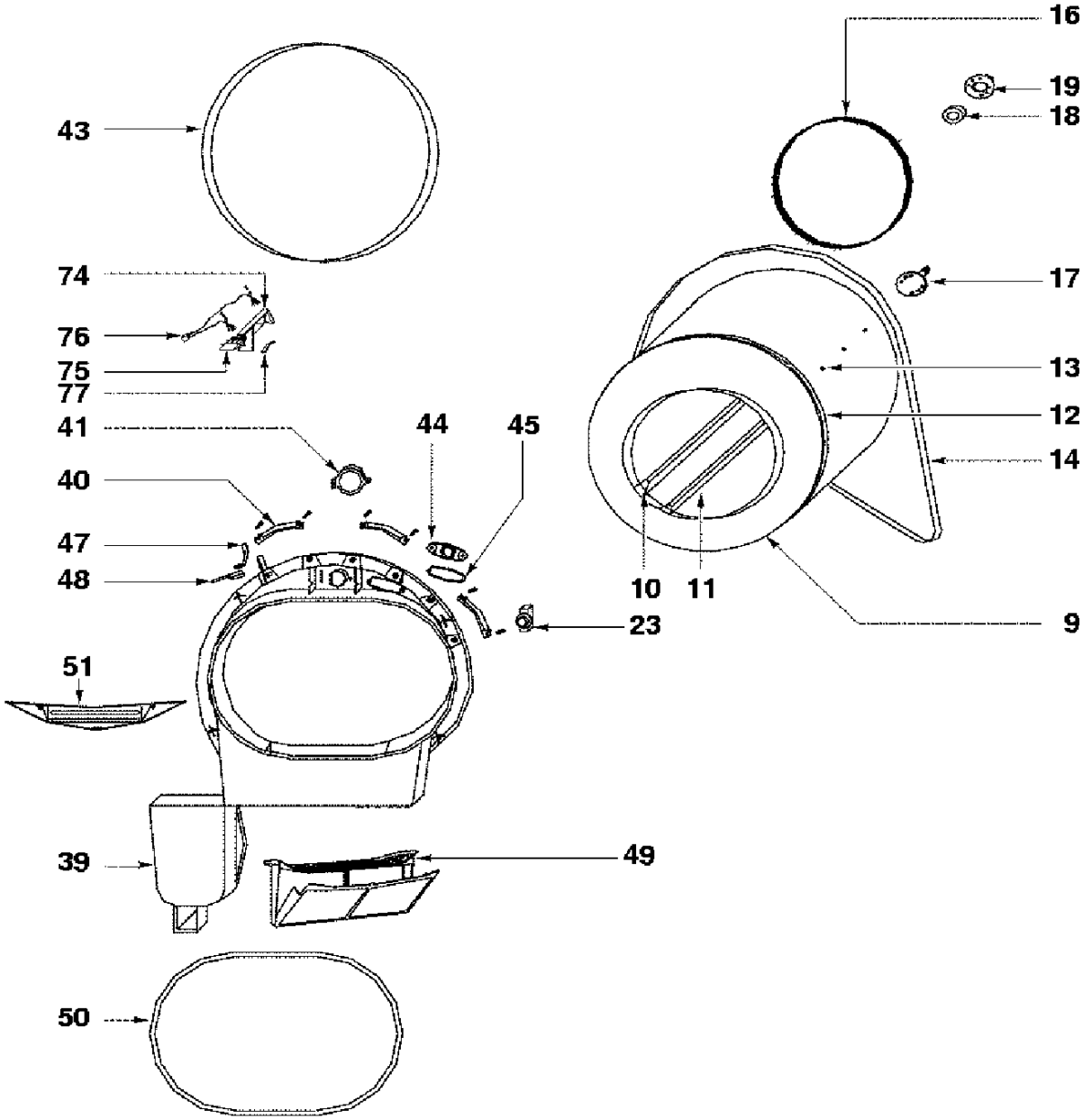
16
19
18
43
17
74
76
13
75
77
12
41
44
45
14
40
47
48
10
11
23
9
51
39
49
50

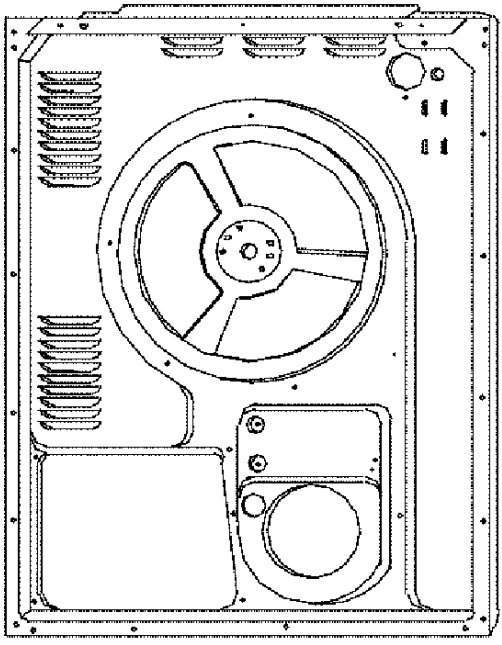

26

29

27

32

22

55

53

52

54

56

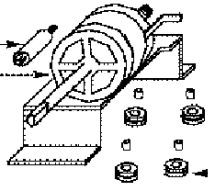

59

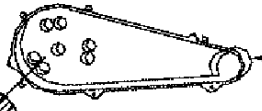

61

58

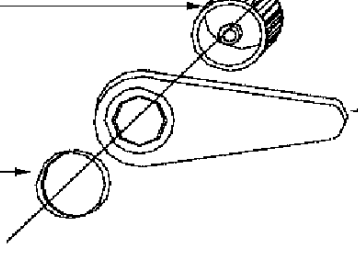

62

63