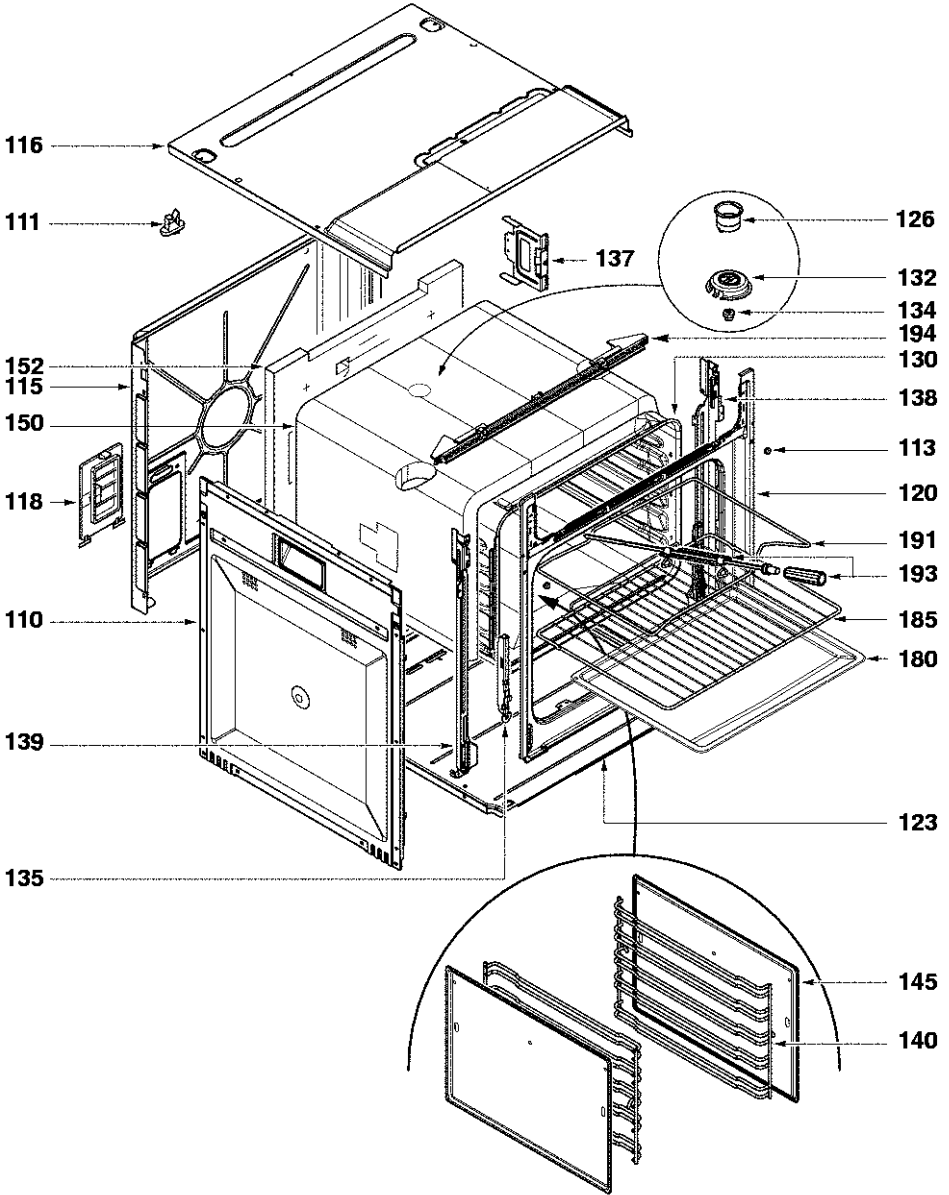
116
111
137
126
132
134
194
152
115
150
130
138
113
118
120
191
193
110
185
180
139
123
135
145
140

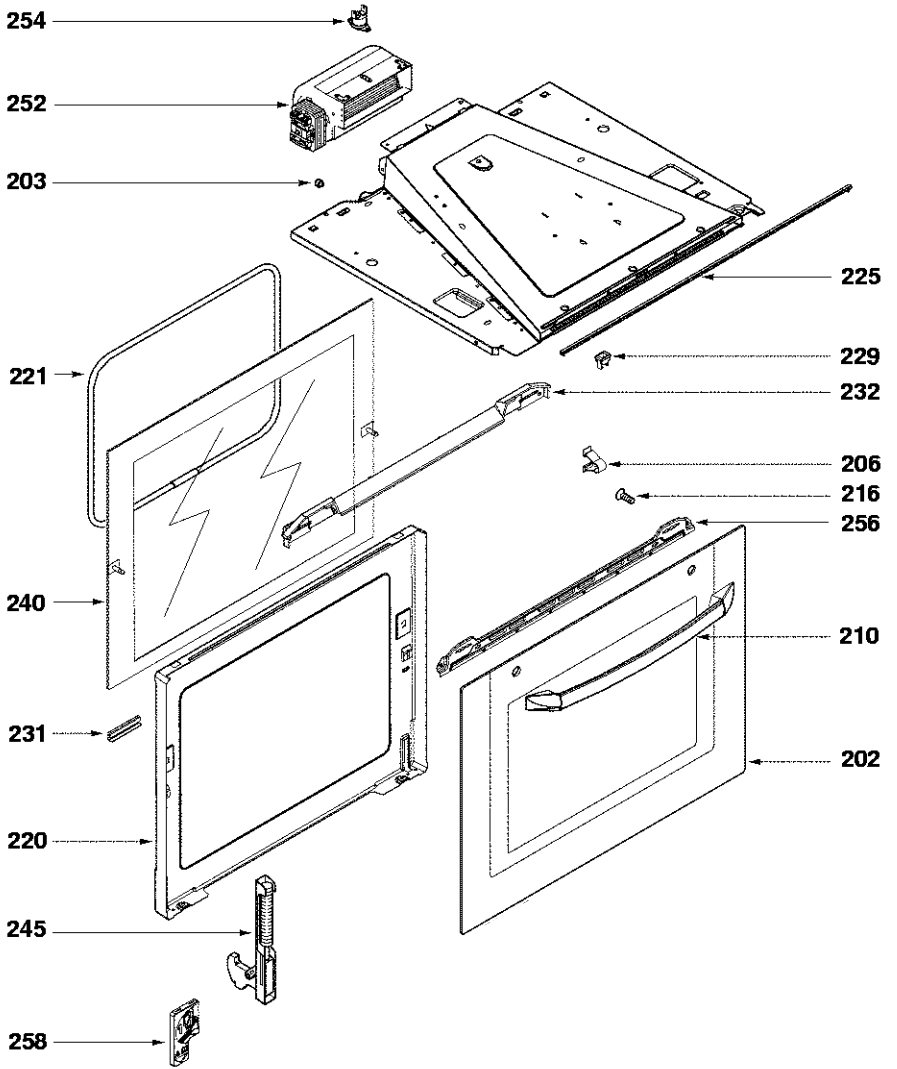
254
252
203
225
229
221
232
206
216
256
240
210
231
202
220
245
258

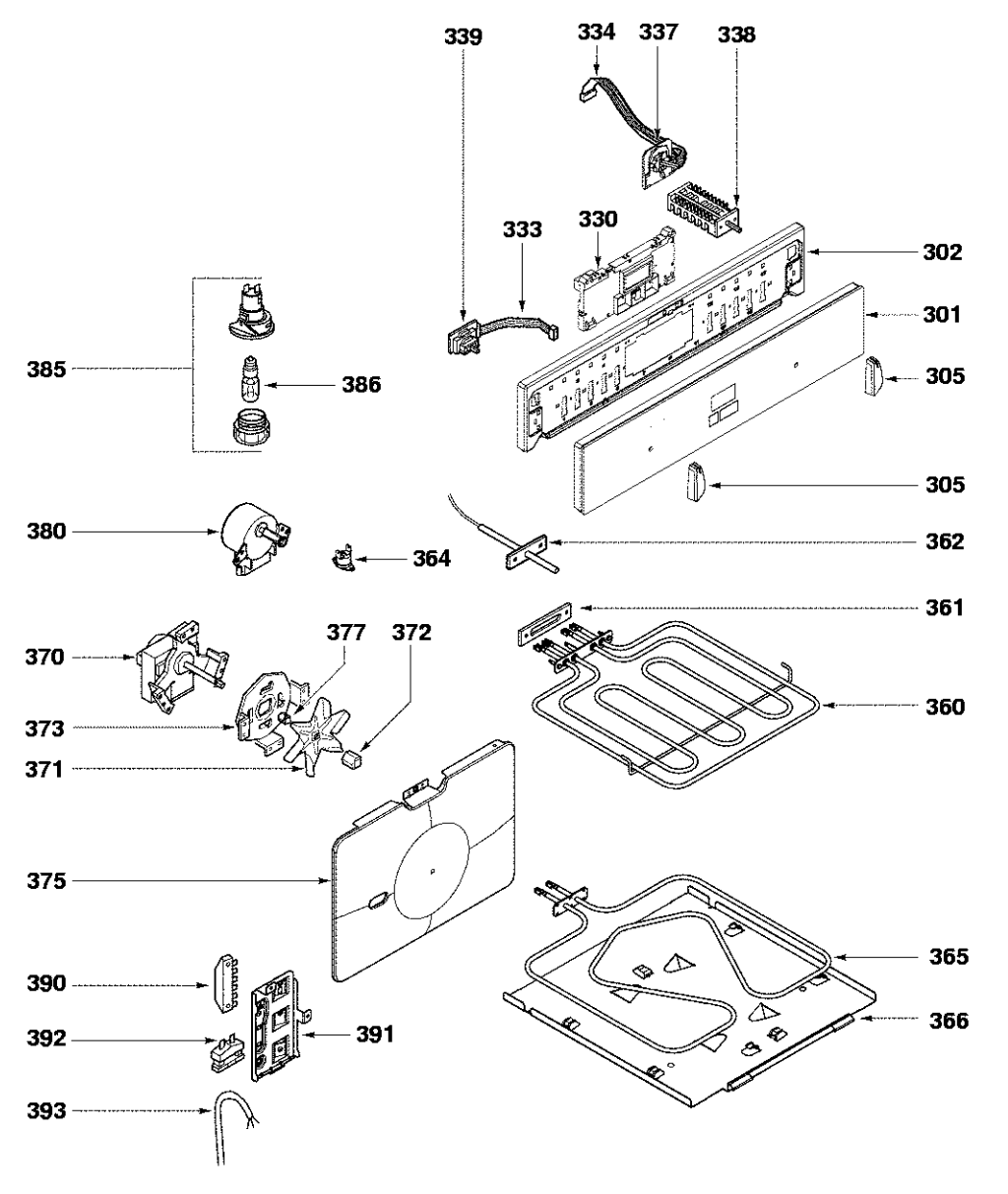
339
334
337
338
333
330
302
301
385
386
305
305
380
364
362
361
377
372
370
360
373
371
375
365
390
366
392
391
393