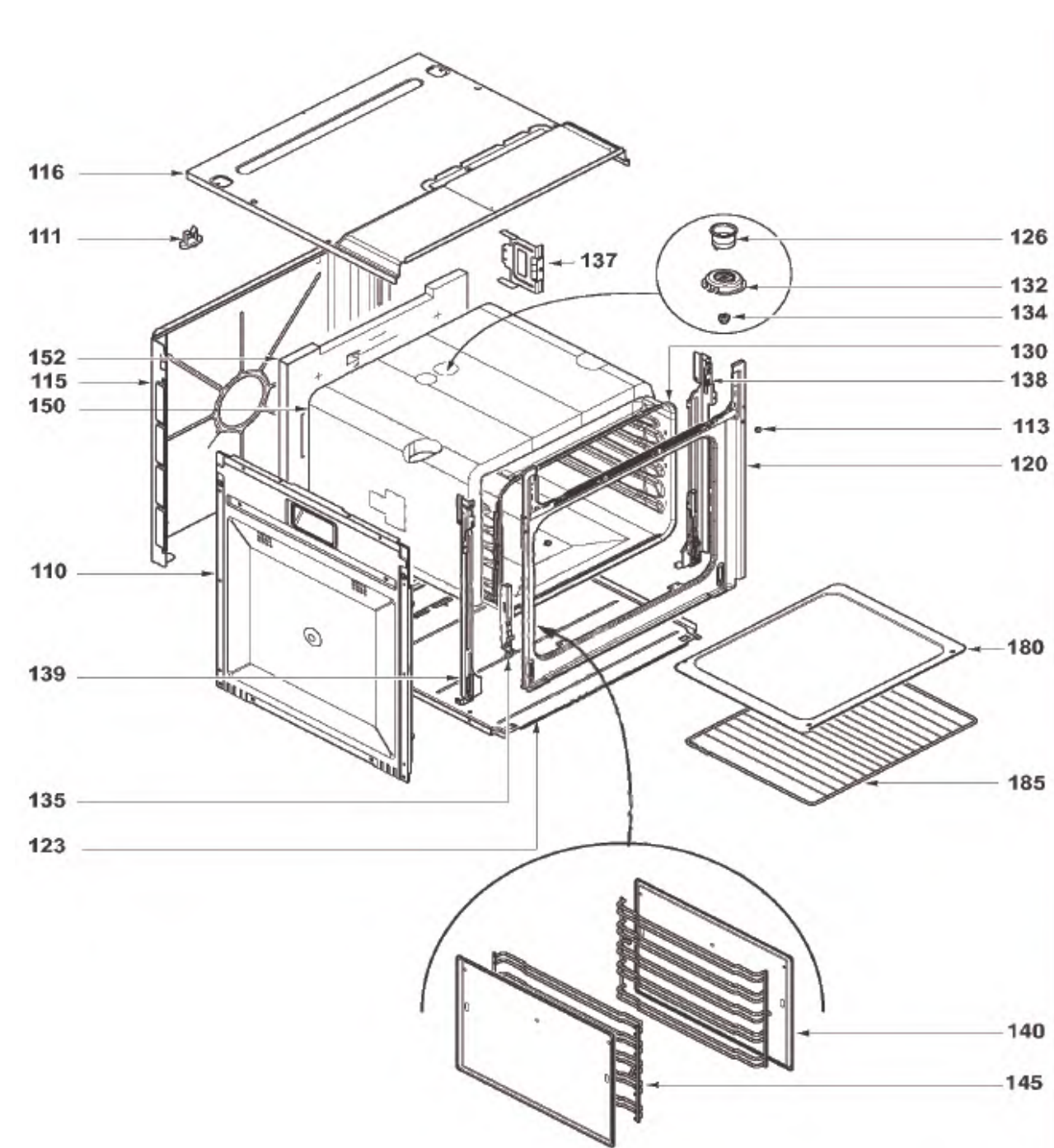
116
111
137
126
132
134
152
115
150
130
138
113
120
110
139
180
185
135
123
140
145

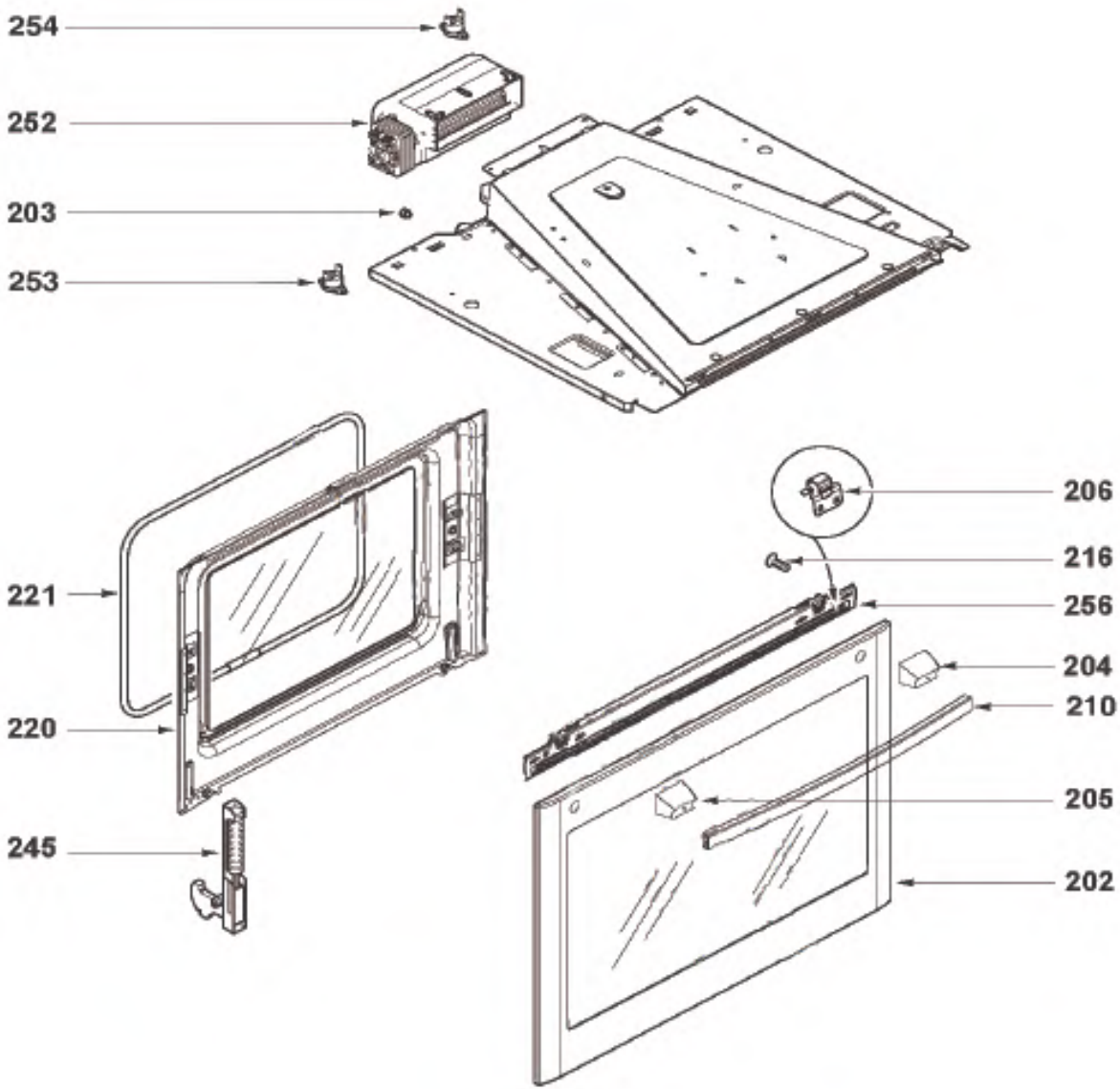
254
252
203
253
221
220
245
206
216
256
204
210
205
202

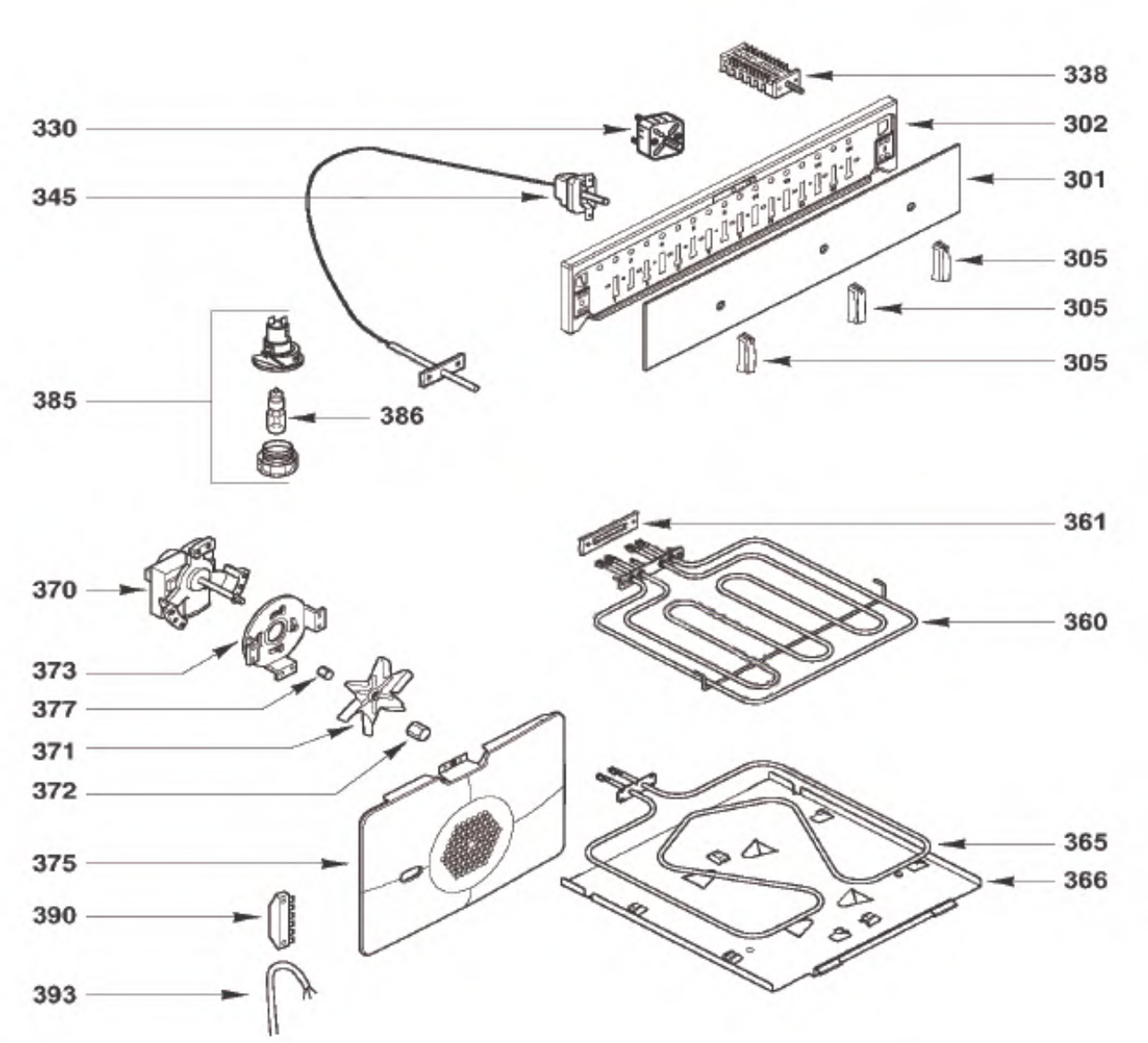
338
330
302
345
301
305
305
305
385
386
361
370
360
373
377
371
372
365
375
366
390
393