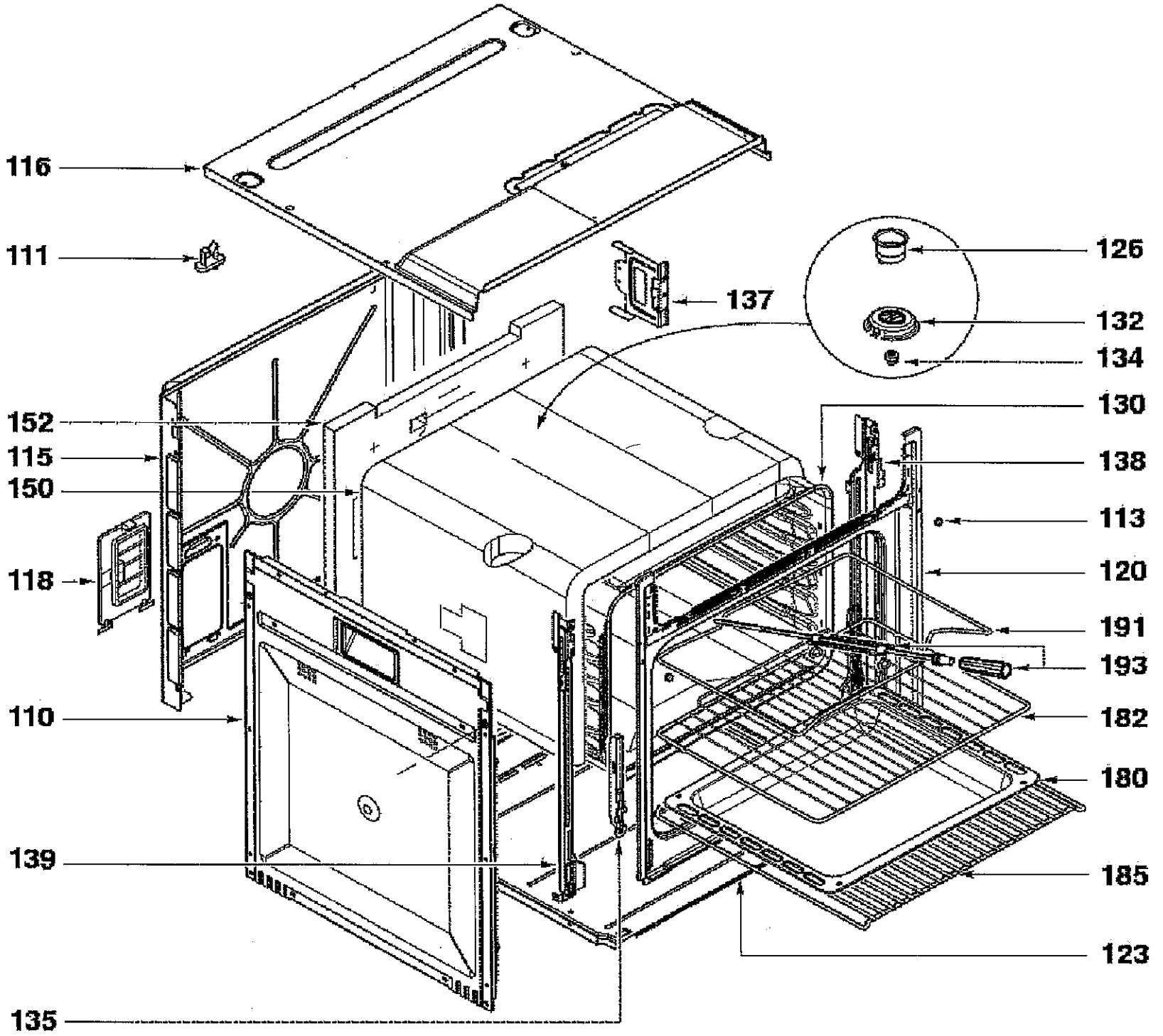
116
111
137
126
132
134
152
115
150
130
138
113
118
120
191
193
110
182
180
139
185
123
135

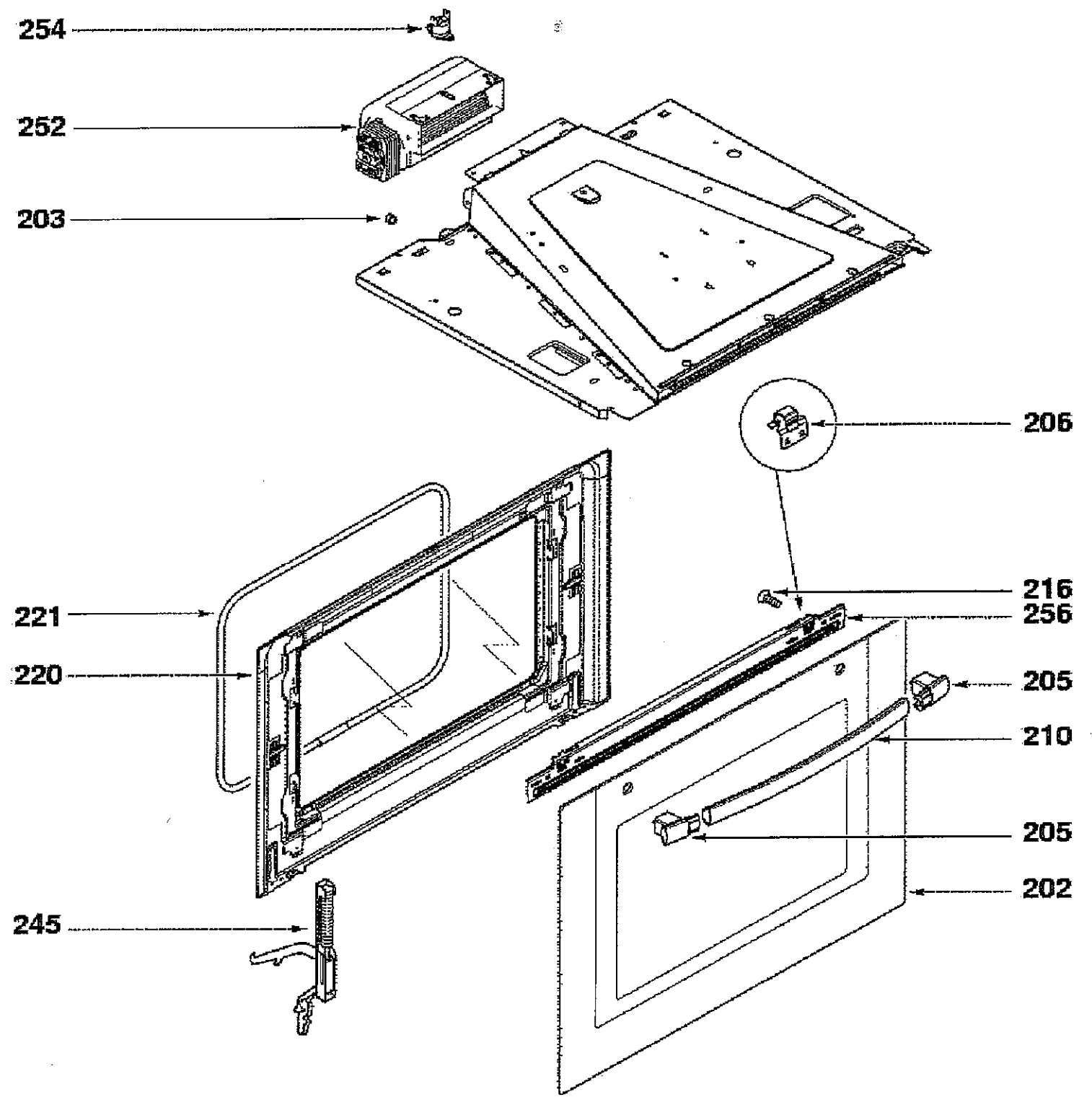
254
252
203
206
216
256
221
220
205
210
205
202
245

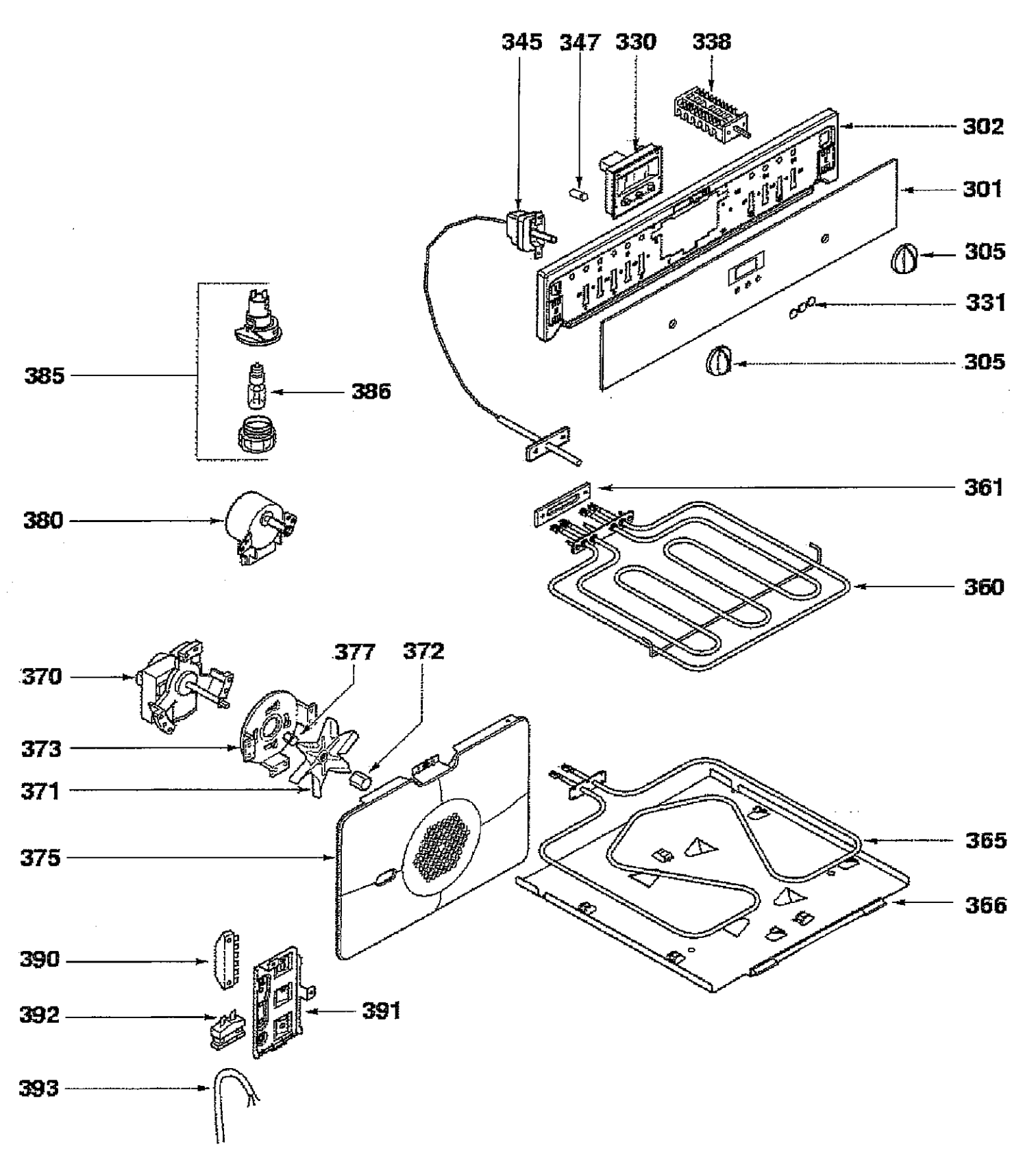
345
347
330
338
302
301
305
331
305
385
386
361
380
360
370
377
372
373
371
375
365
366
390
392
391
393