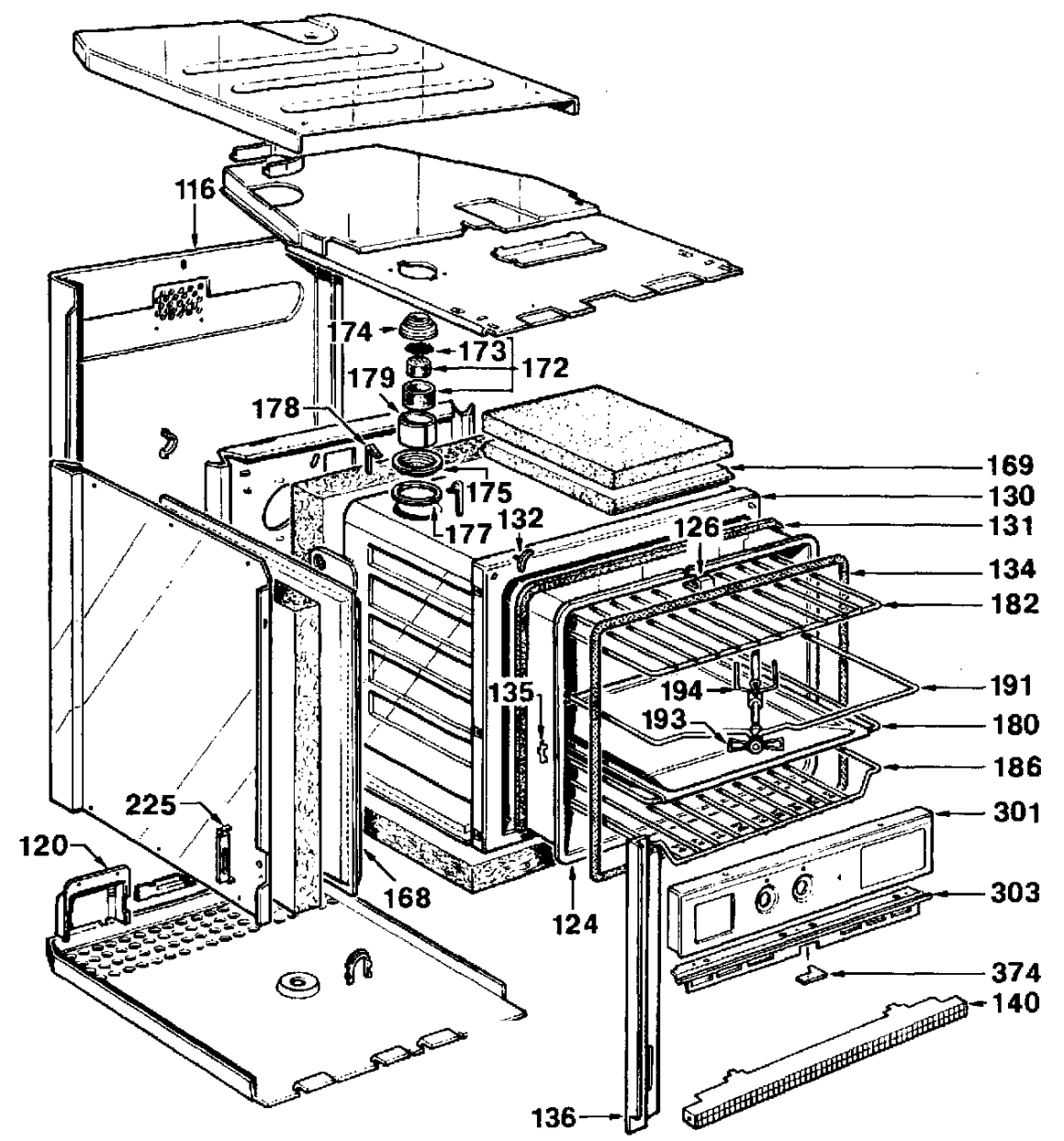
116
174
173
172
179
178
175
177
132
169
130
131
126
134
182
191
194
193
180
186
135
301
225
120
168
124
303
374
140
136

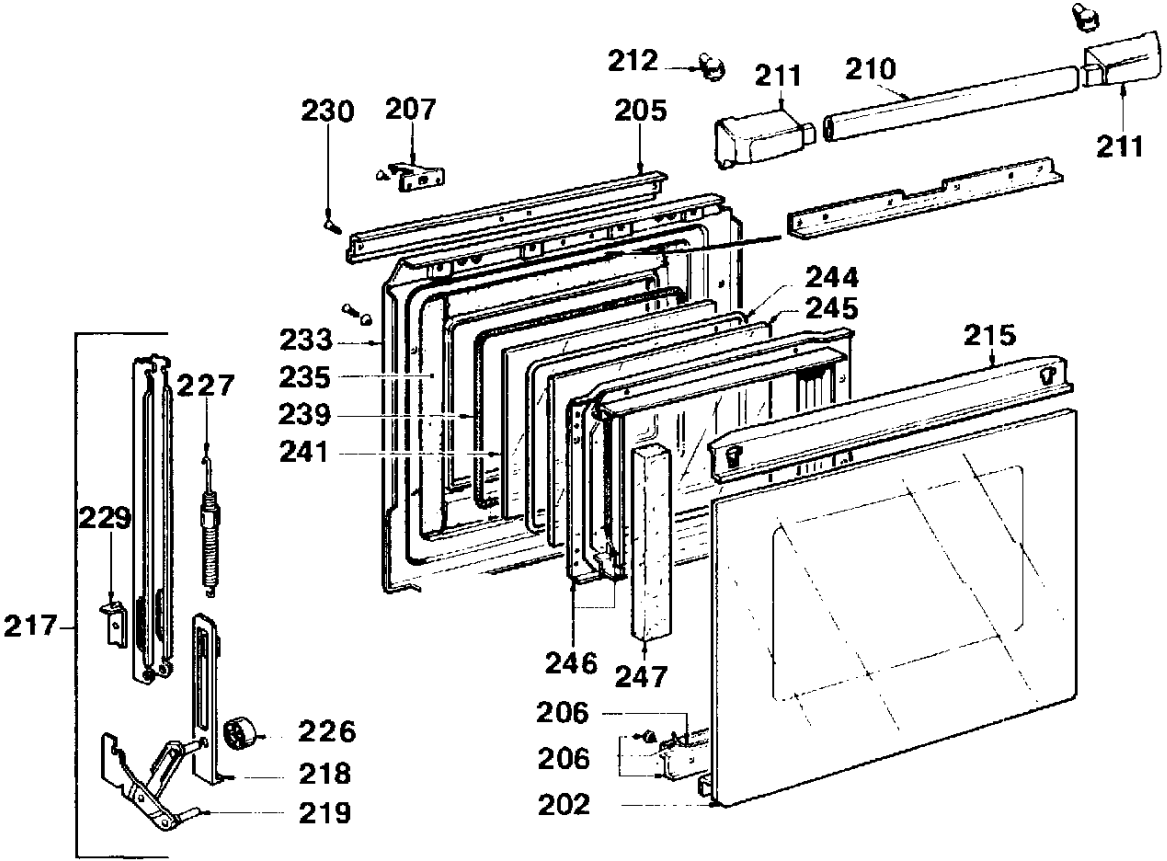
212
211
210
211
230
207
205
244
245
233
235
239
241
215
227
229
217
246
247
206
206
202
226
218
219

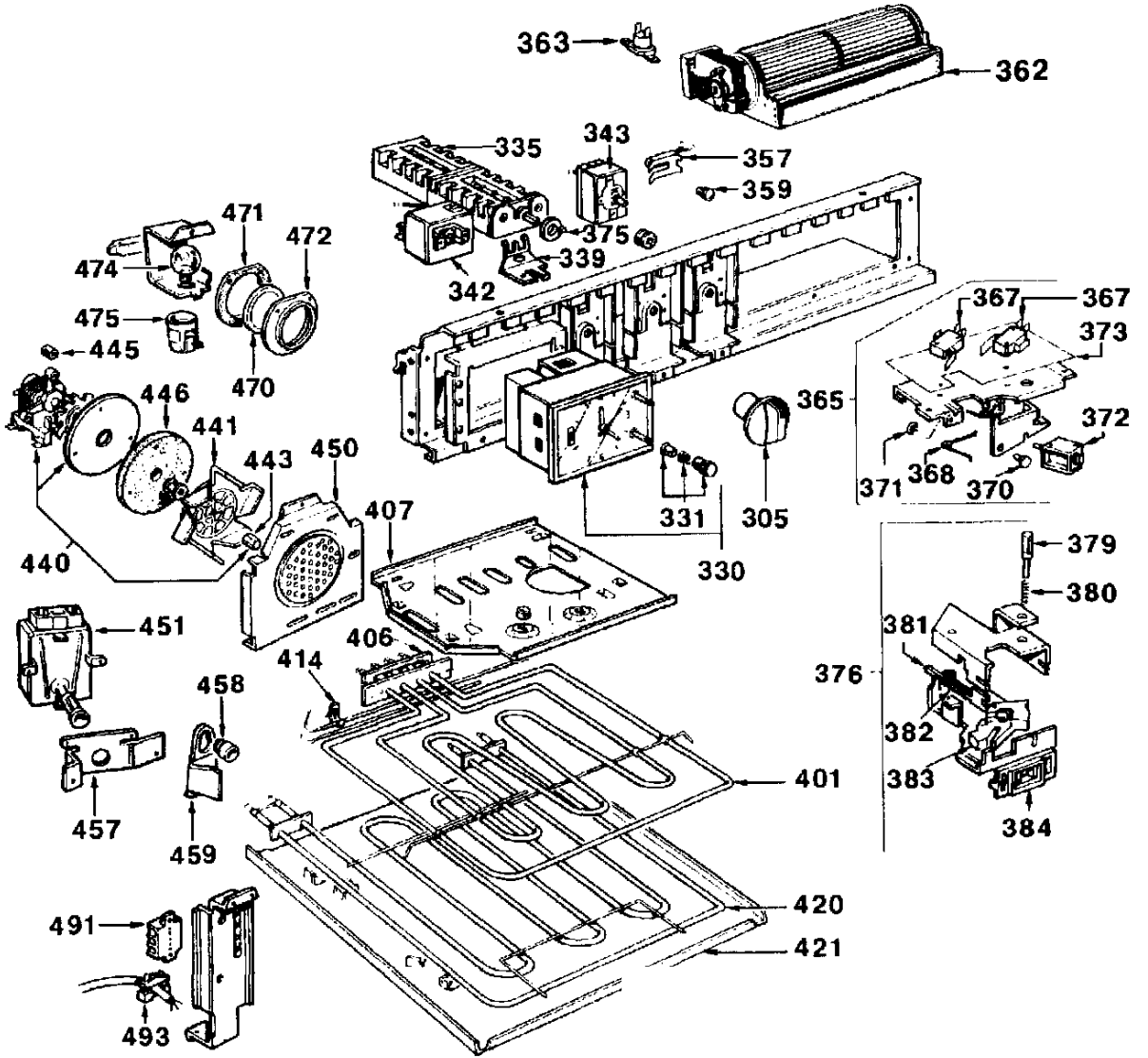
363
362
335
343
357
359
375
339
342
471
472
474
475
445
470
446
441
443
450
440
407
451
406
414
458
457
459
401
420
421
491
493
367
367
373
365
372
371
368
370
331
305
330
379
380
381
376
382
383
384