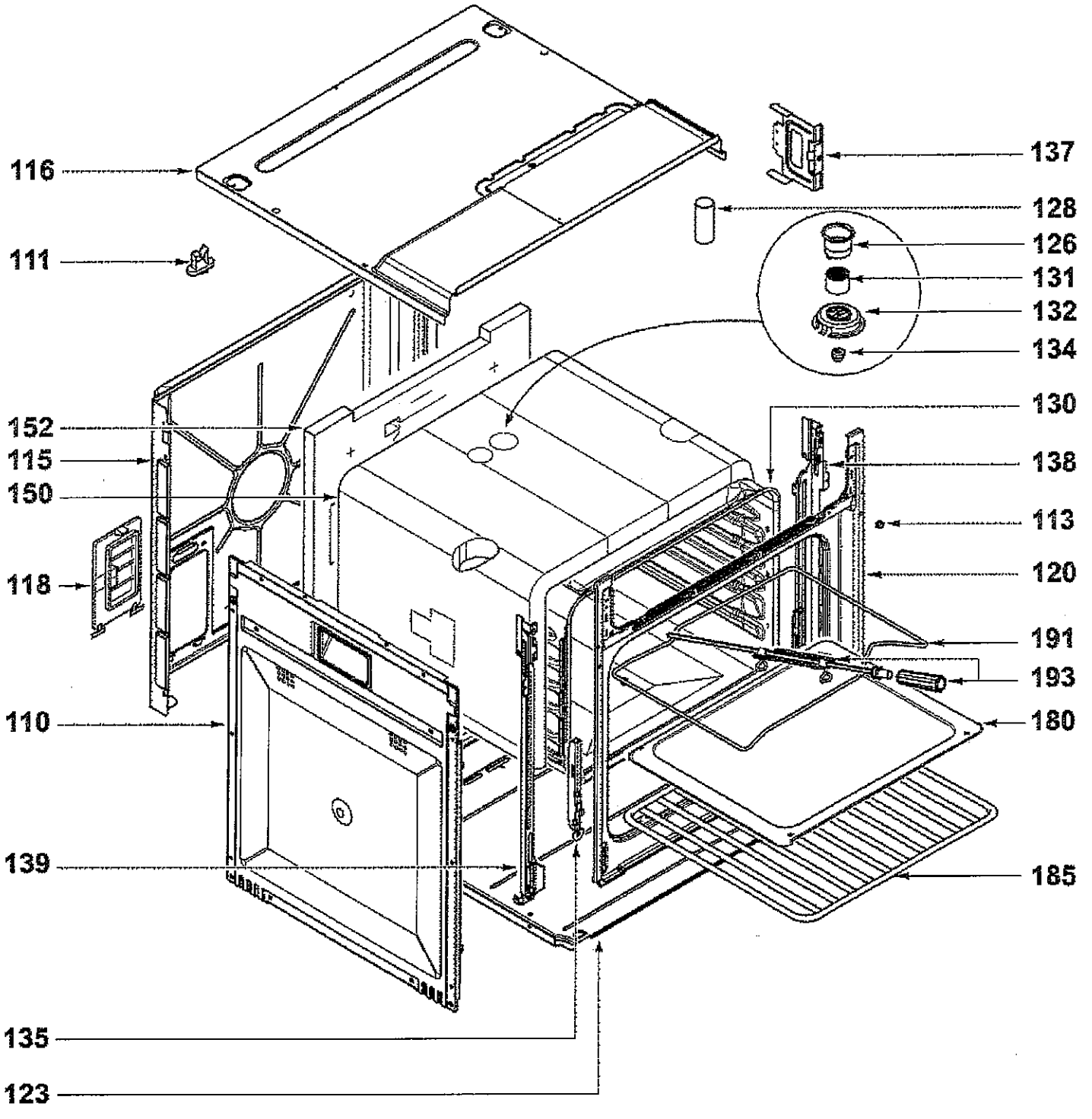
116
111
152
115
150
118
110
139
135
123
137
128
126
131
132
134
130
138
113
120
191
193
180
185

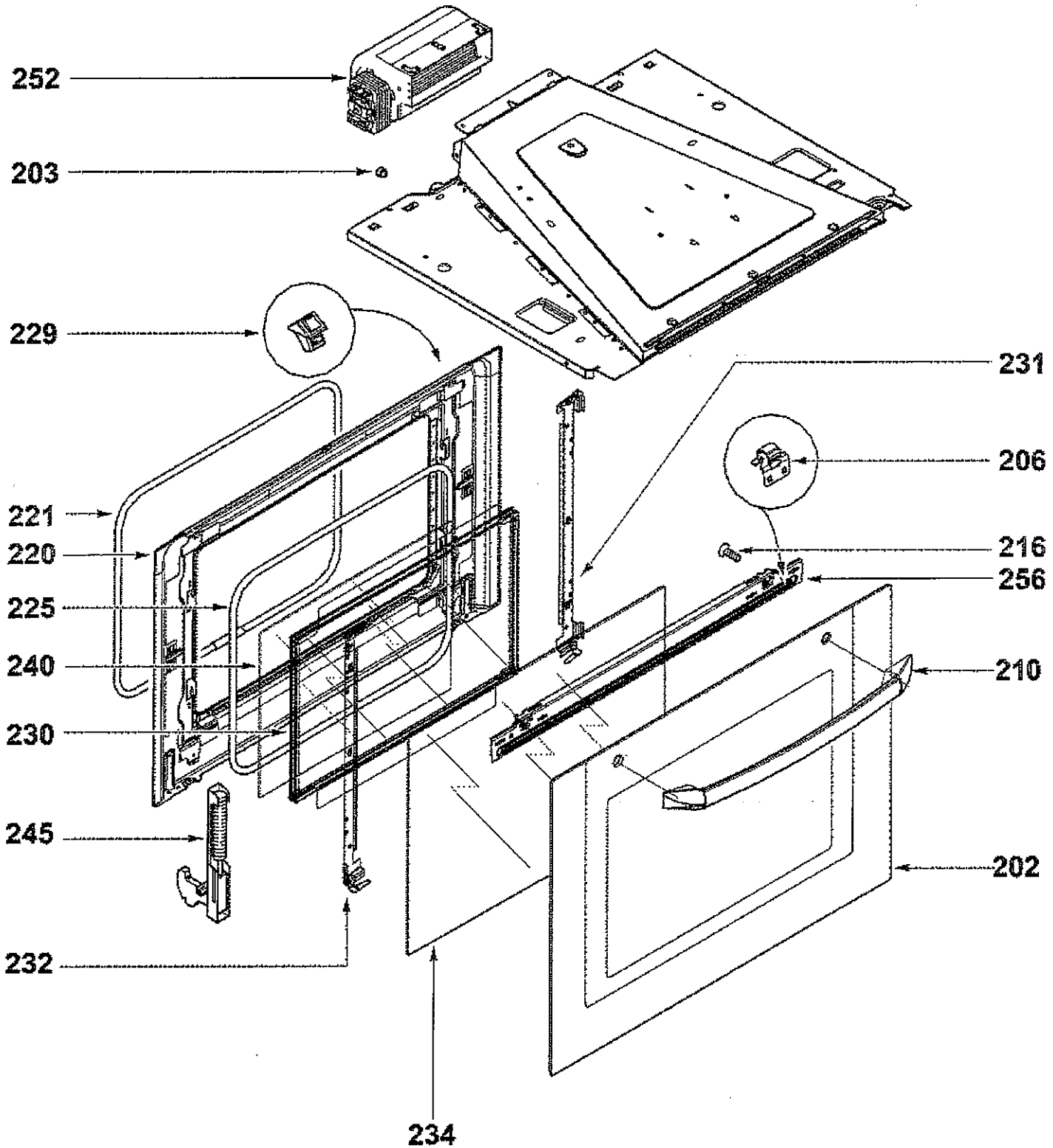
252
203
229
231
206
221
220
216
256
225
240
210
230
245
202
232
234

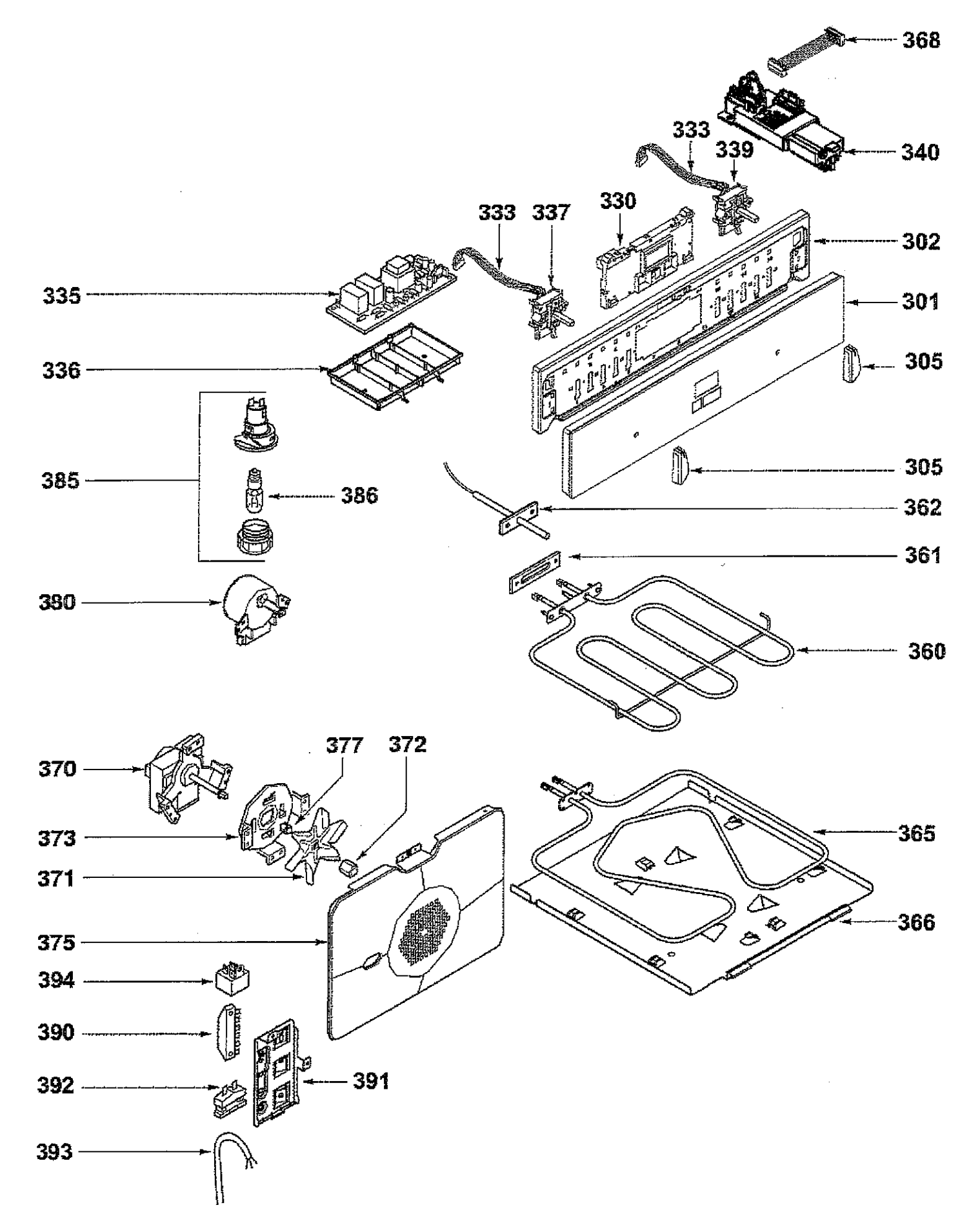
368
340
333
339
330
333
337
302
335
301
336
305
385
386
305
362
361
380
360
370
377
372
373
365
371
366
375
394
390
392
391
393