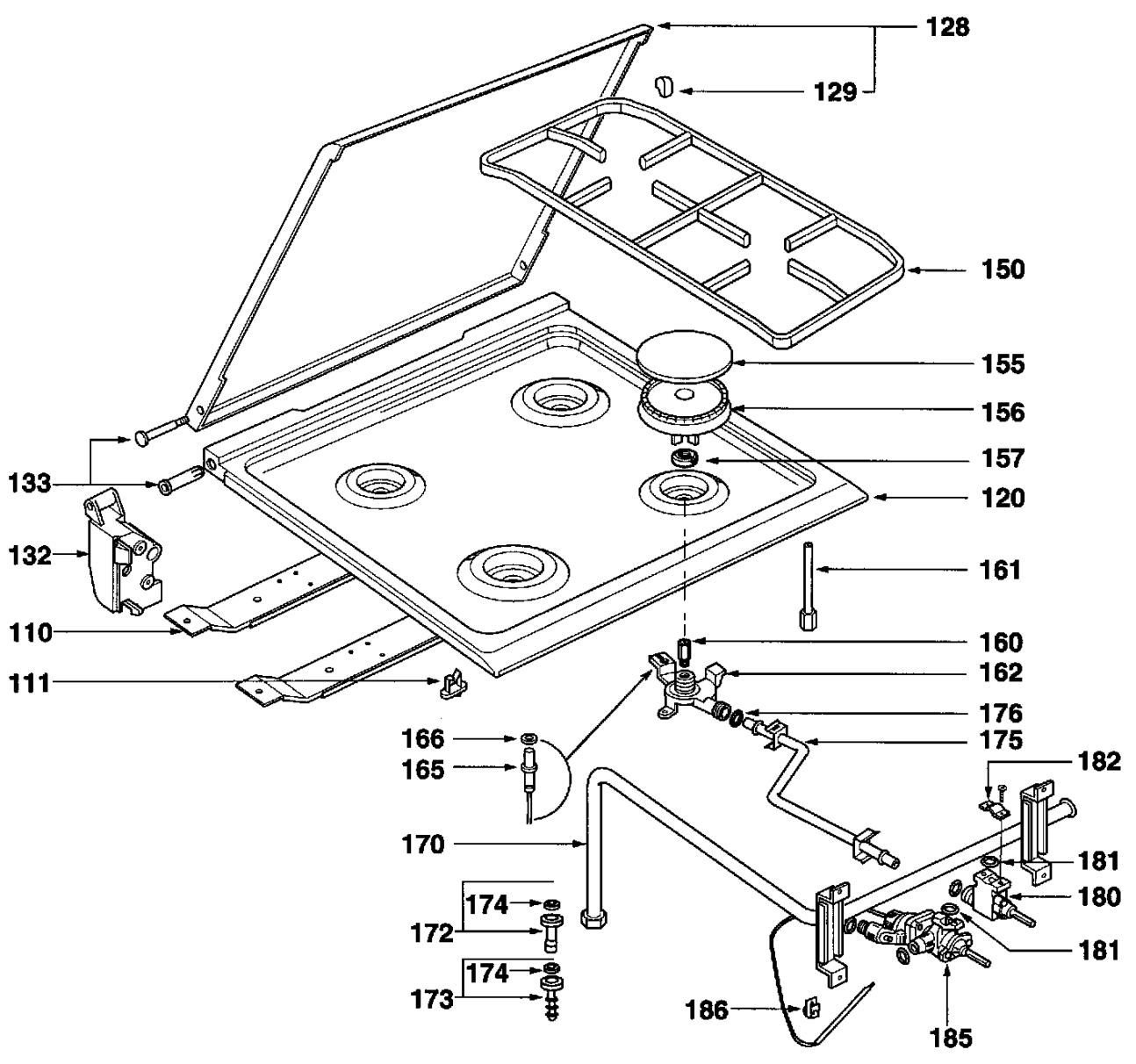
128
129
150
155
156
157
120
133
132
161
110
160
111
162
176
175
166
165
182
170
181
180
174
172
181
174
173
186
185

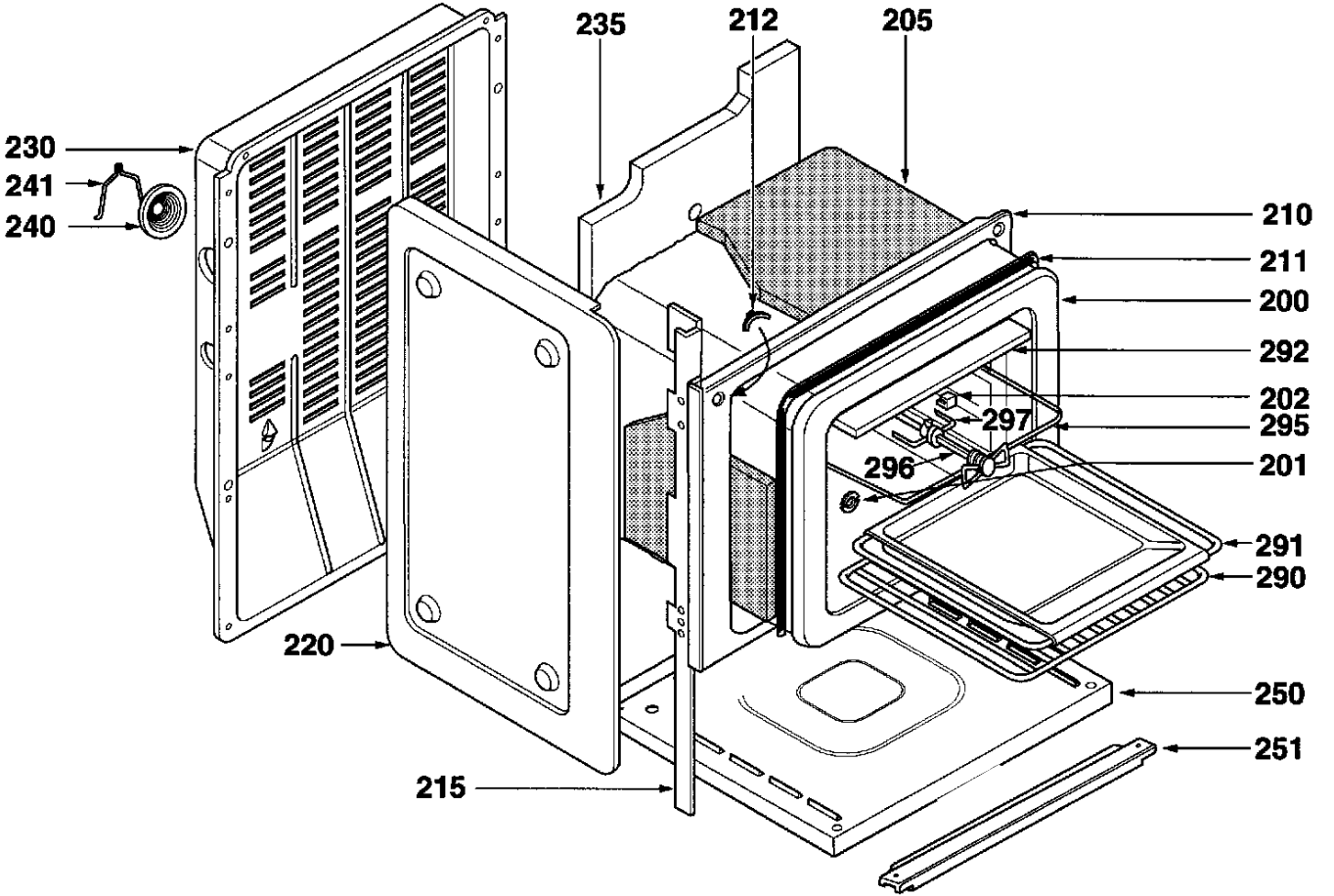
235
212
205
230
241
240
210
211
200
292
202
297
295
296
201
291
290
220
250
251
215

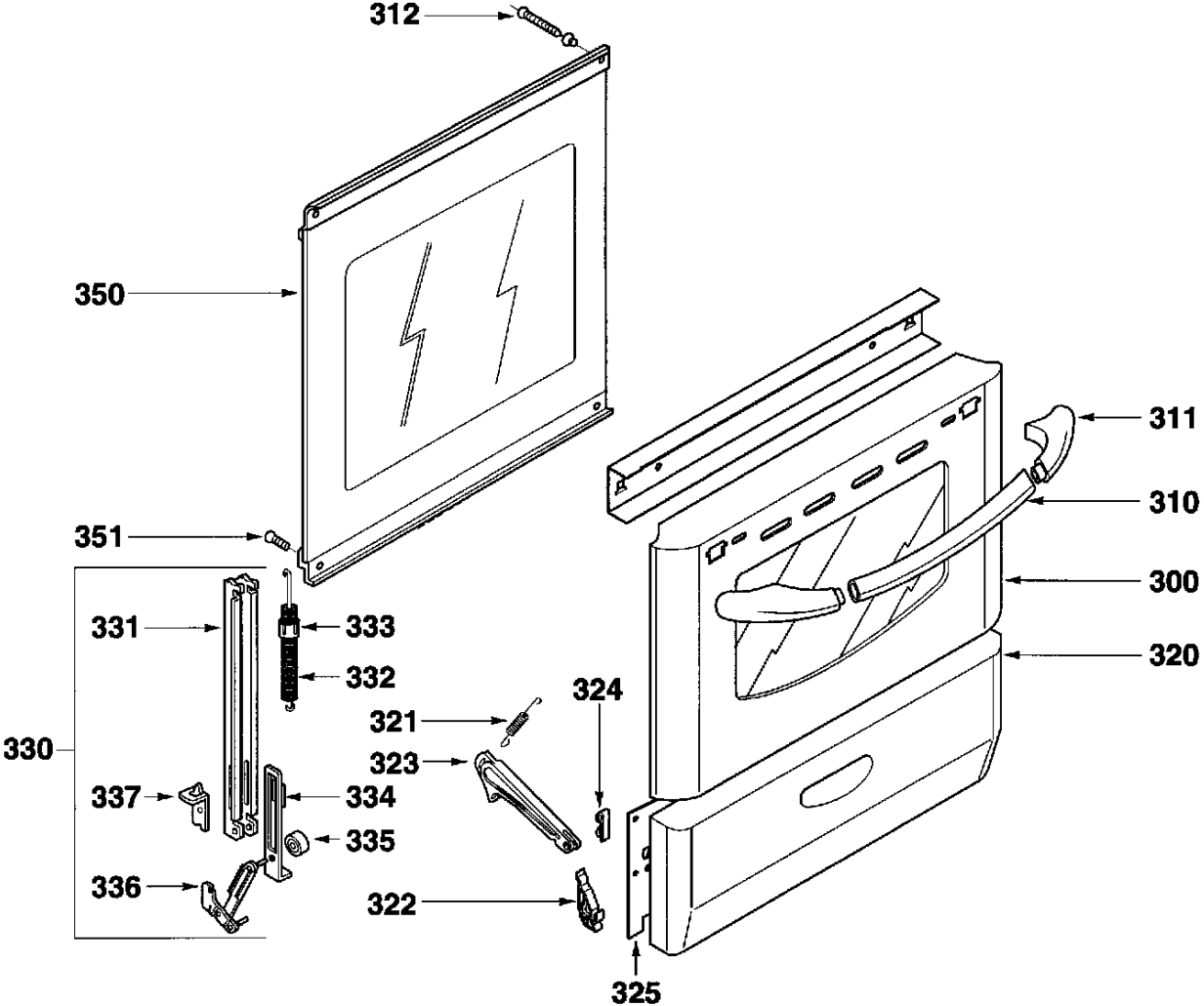
312
350
351
331
333
332
330
337
334
335
336
321
323
324
322
325
311
310
300
320

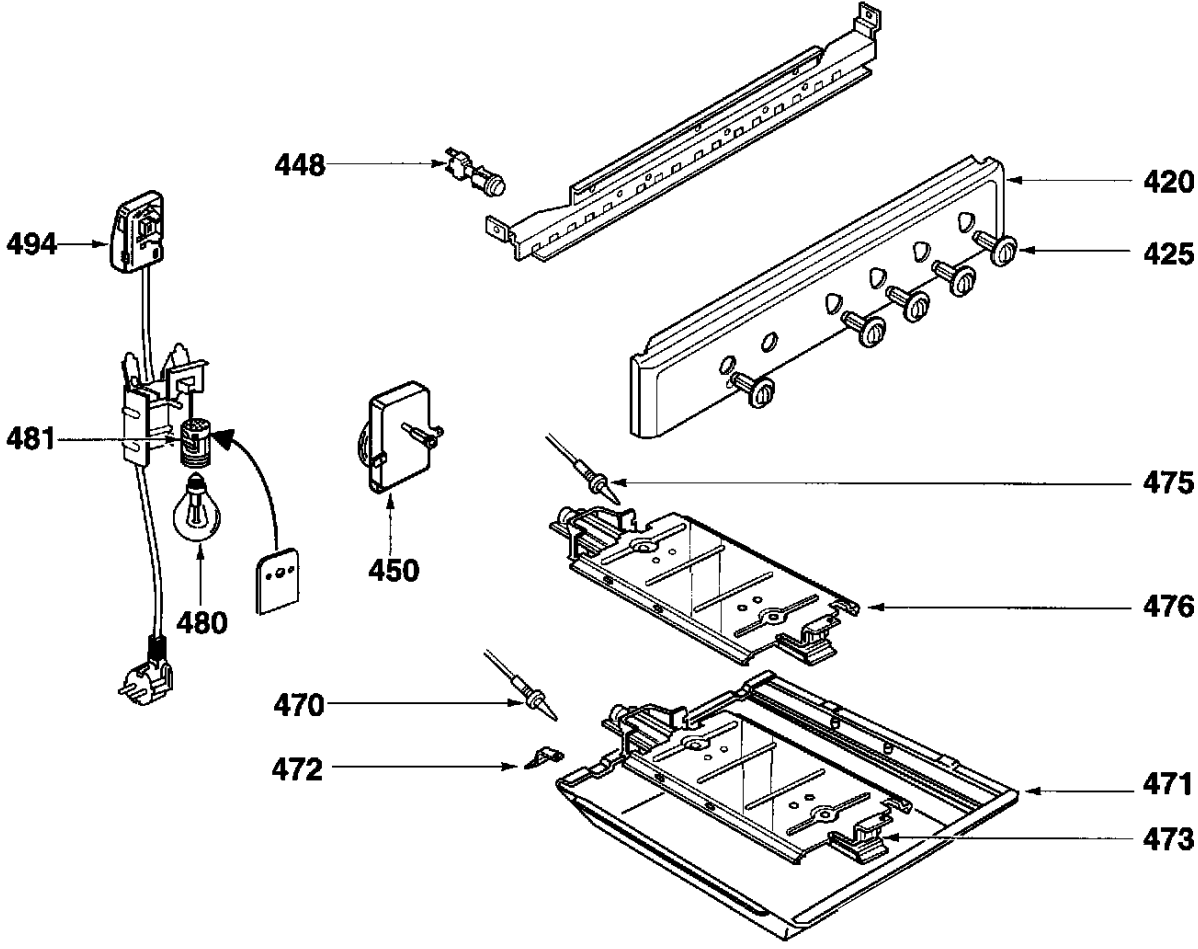
448
420
425
494
481
475
450
476
480
470
472
471
473