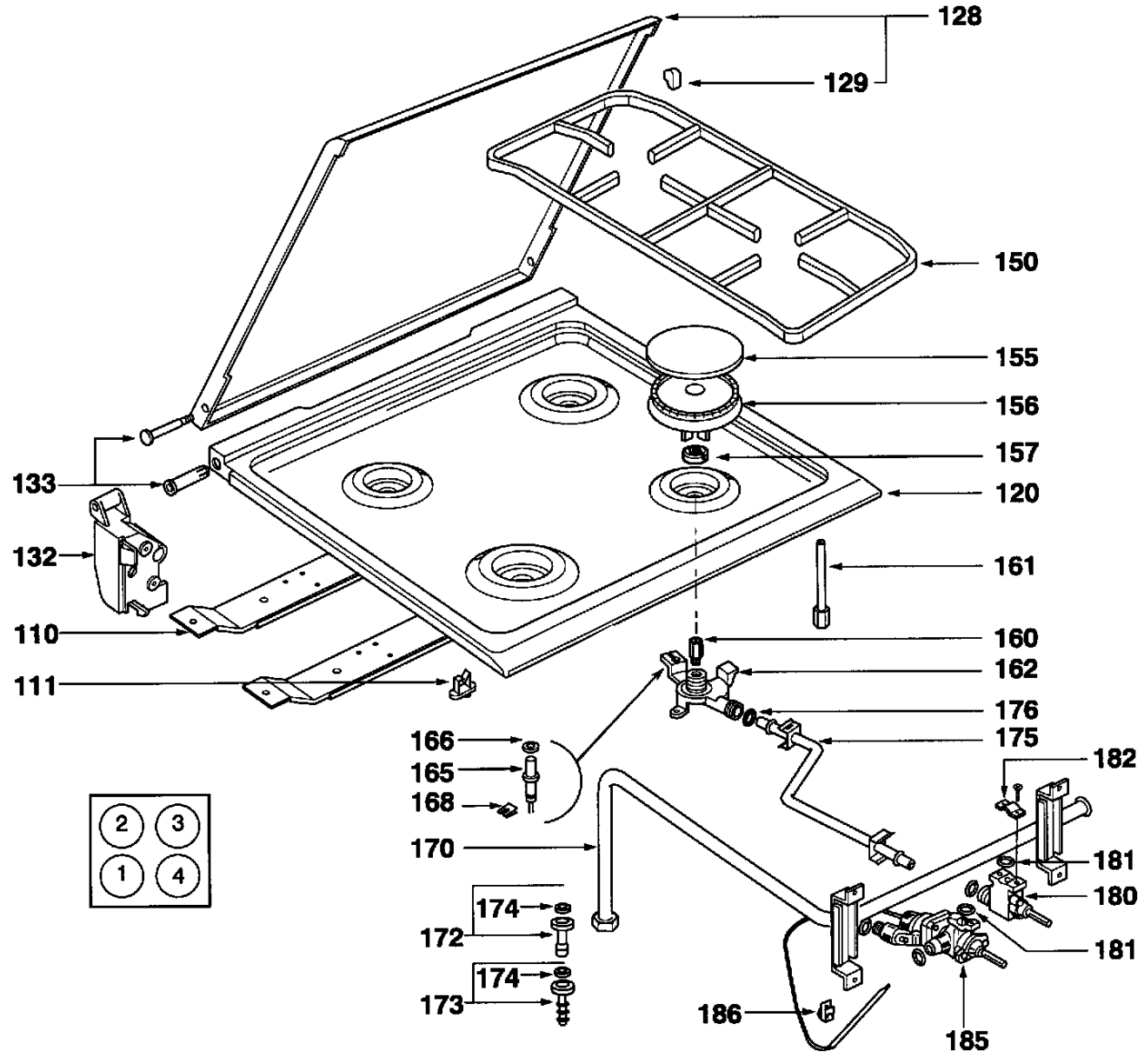
128
129
150
155
156
157
120
133
132
161
110
160
111
162
176
175
166
165
168
182
170
181
180
174
172
181
174
173
186
185
2
3
1
4

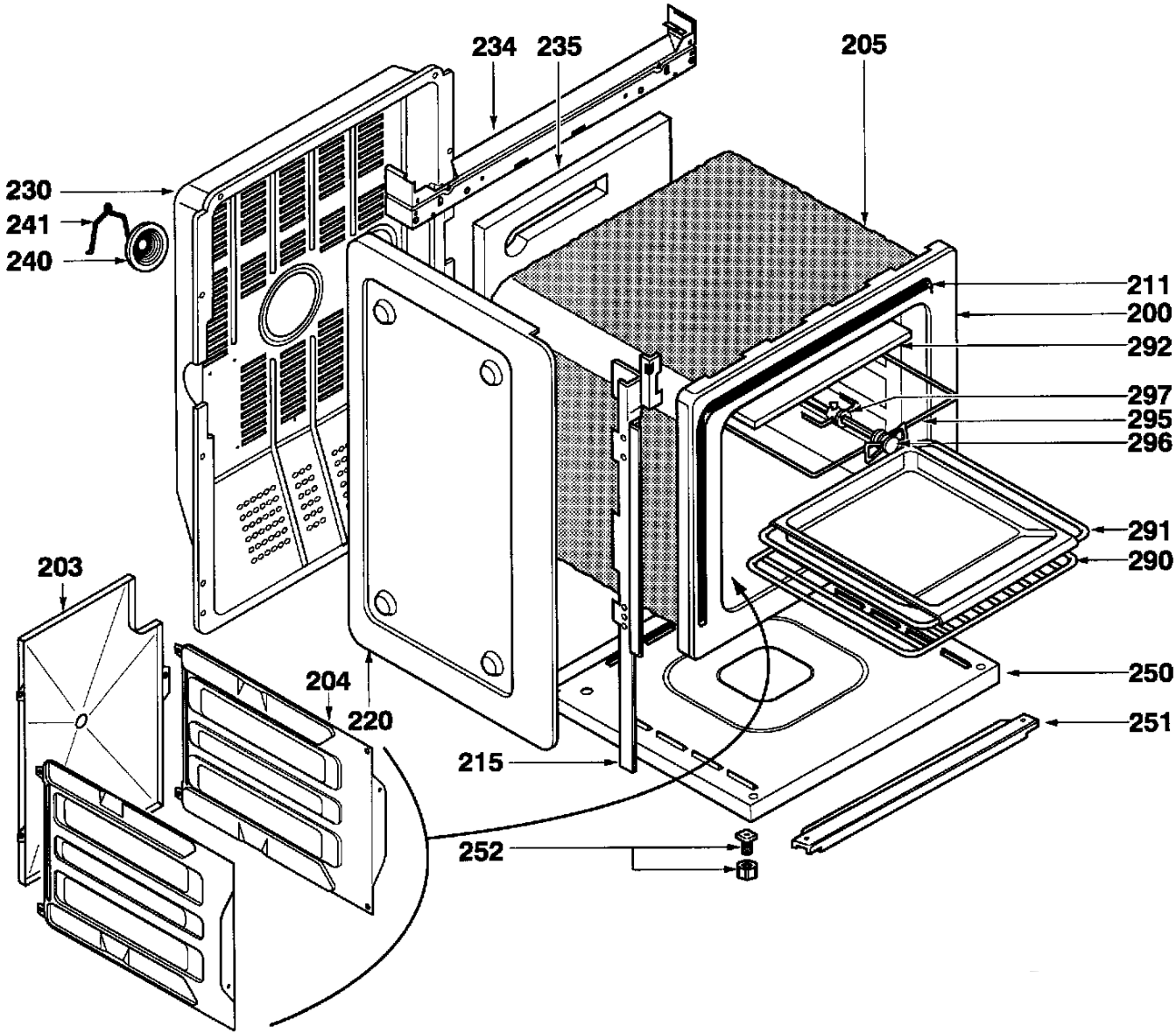
234
235
205
230
241
240
211
200
292
297
295
296
291
290
203
204
220
250
251
215
252

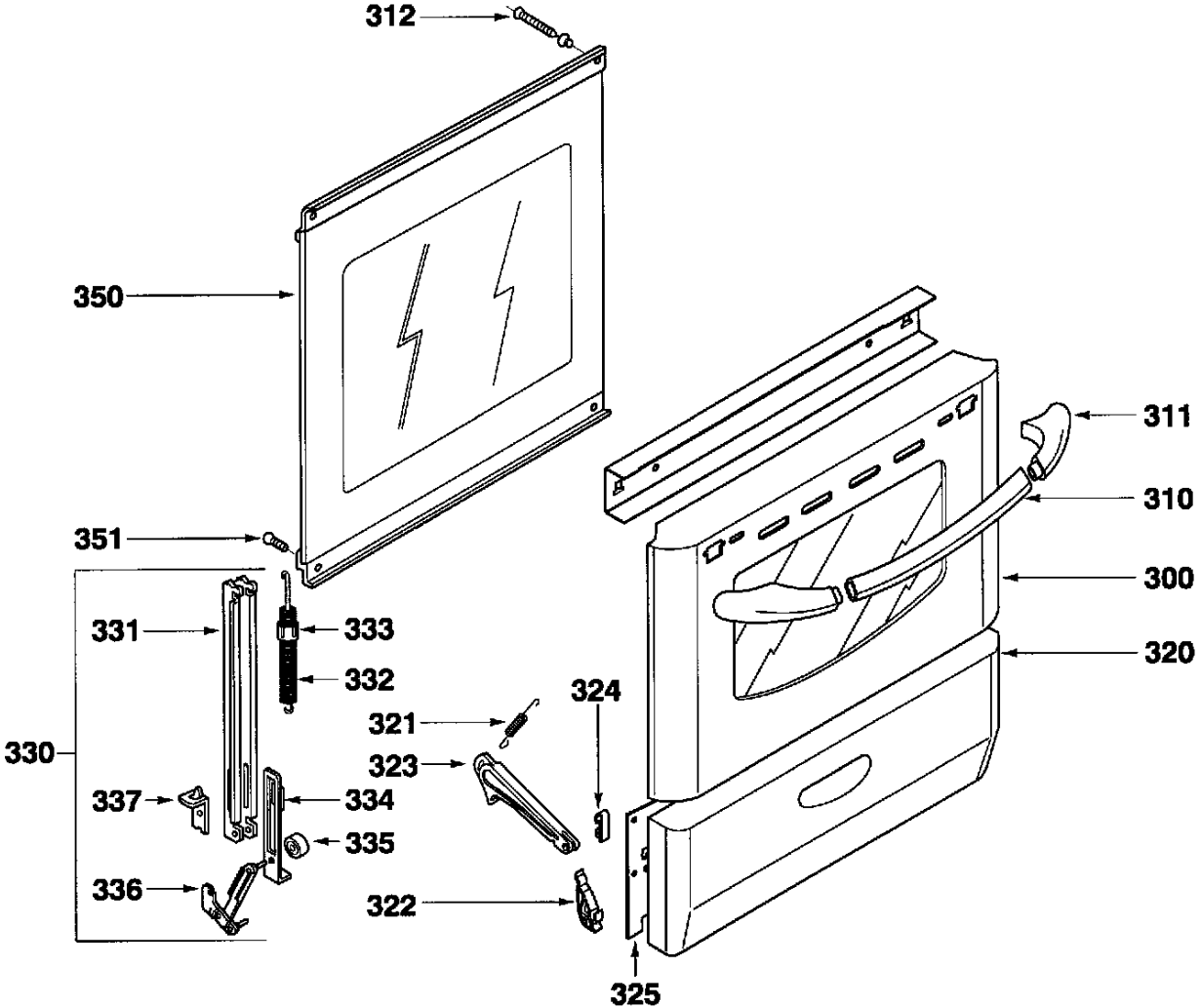
312
350
351
331
333
332
330
337
334
335
336
321
323
324
322
325
311
310
300
320

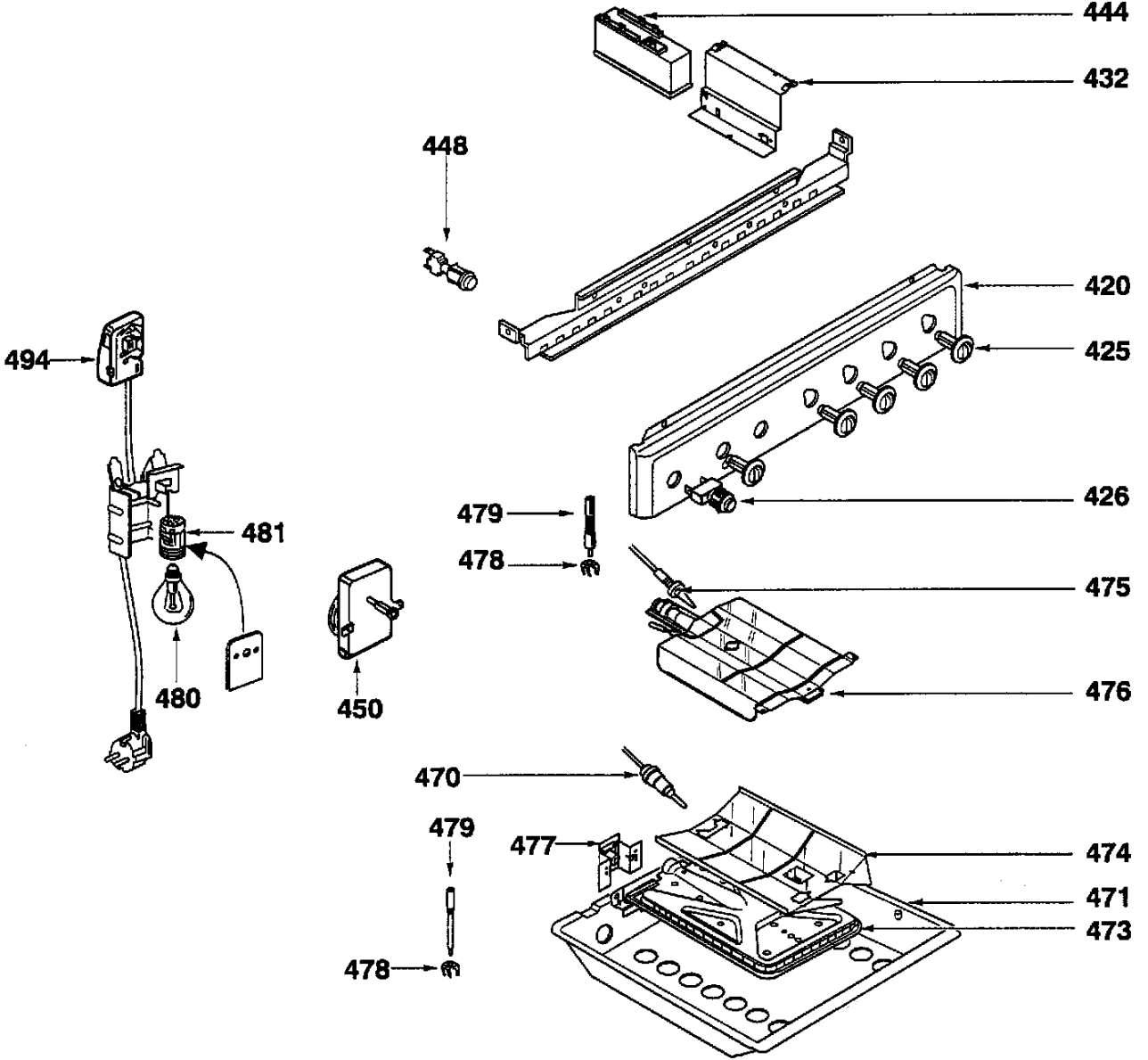
444
432
448
420
425
494
426
479
481
478
475
476
480
450
470
479
477
474
471
473
478