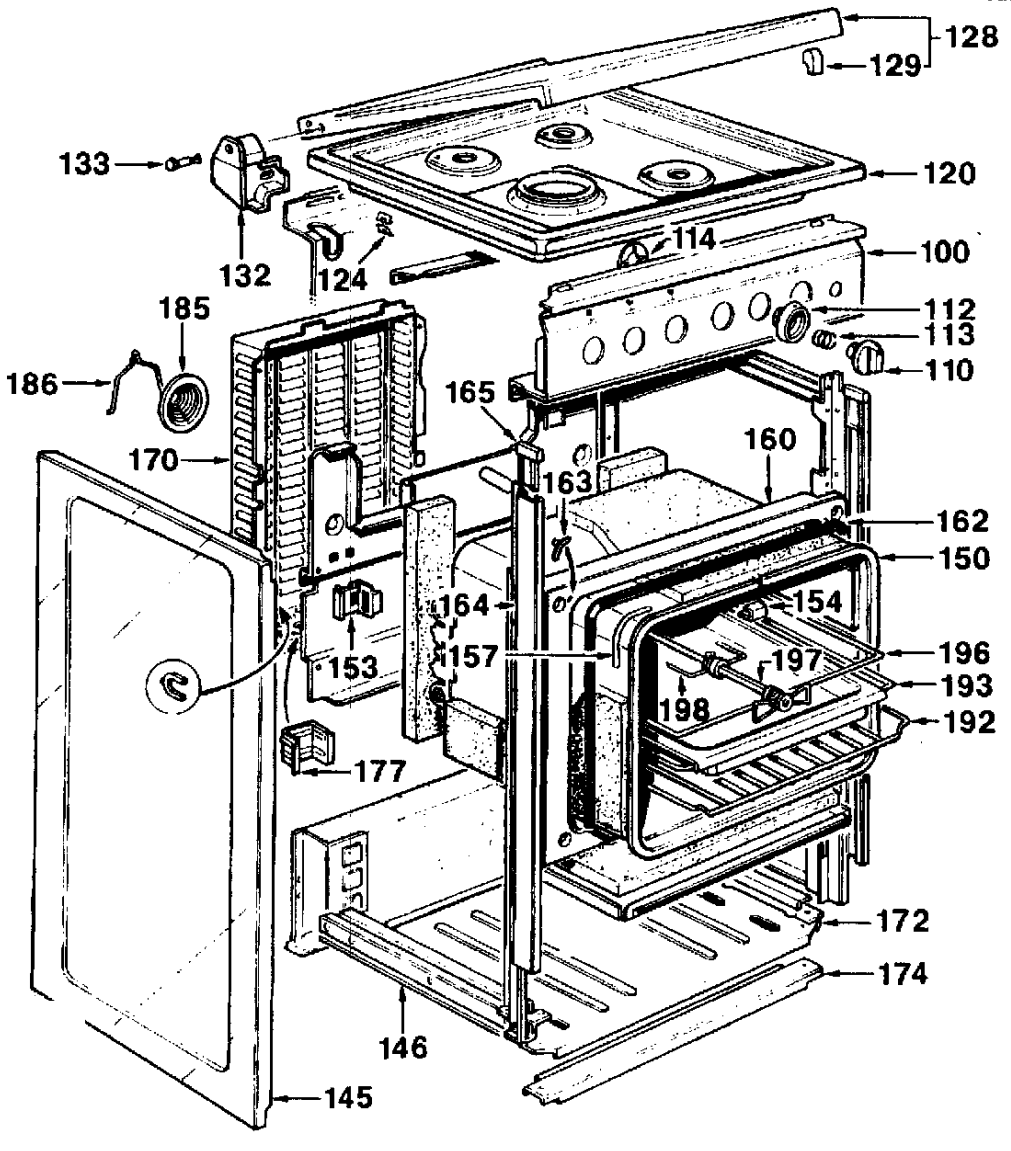
128
129
133
120
132
124
114
100
185
112
113
186
110
165
170
160
163
162
150
164
154
153
157
197
196
193
198
192
177
172
174
146
145

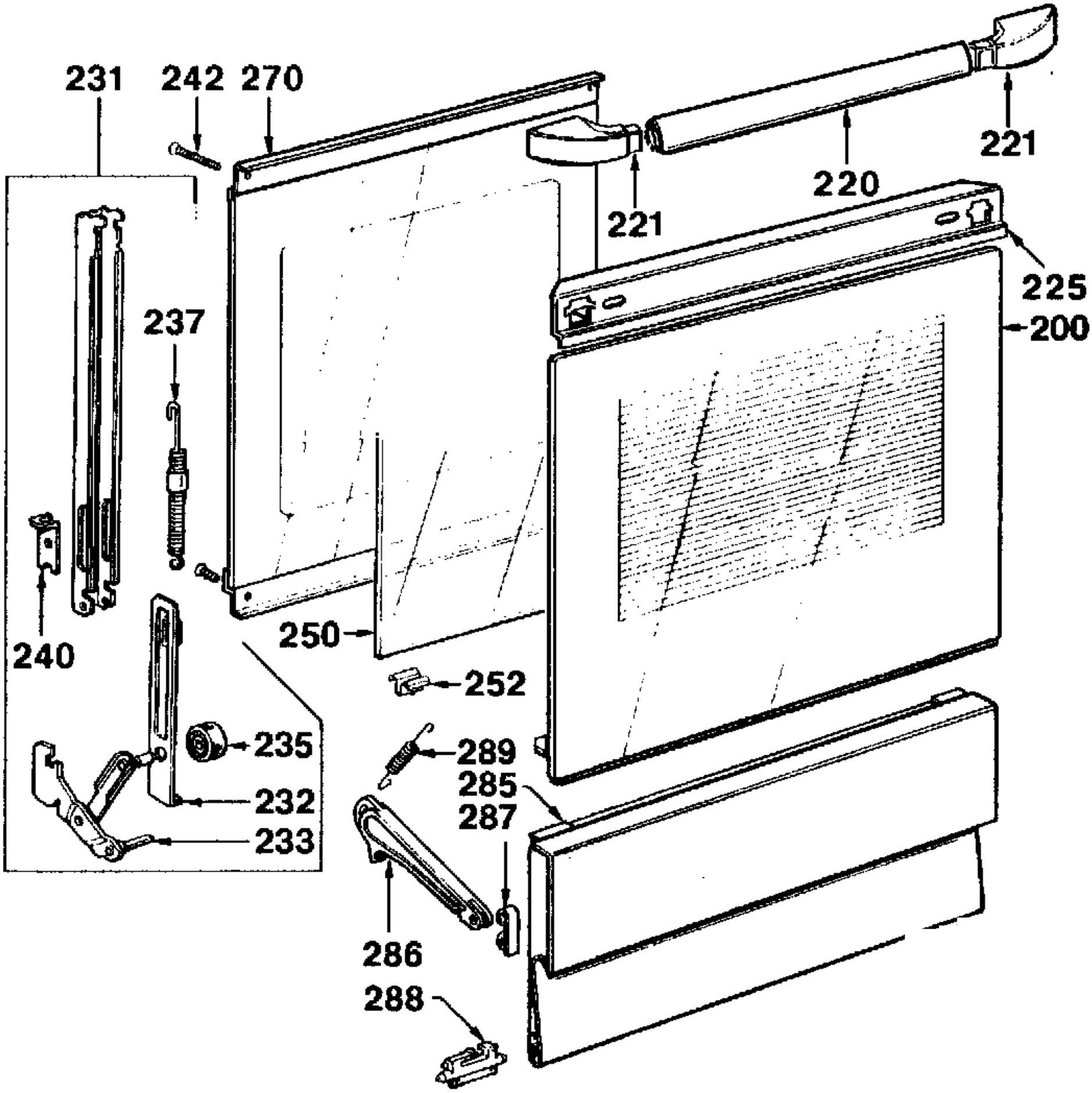
231
242
270
221
220
221
225
200
237
240
250
252
235
289
285
287
232
233
286
288

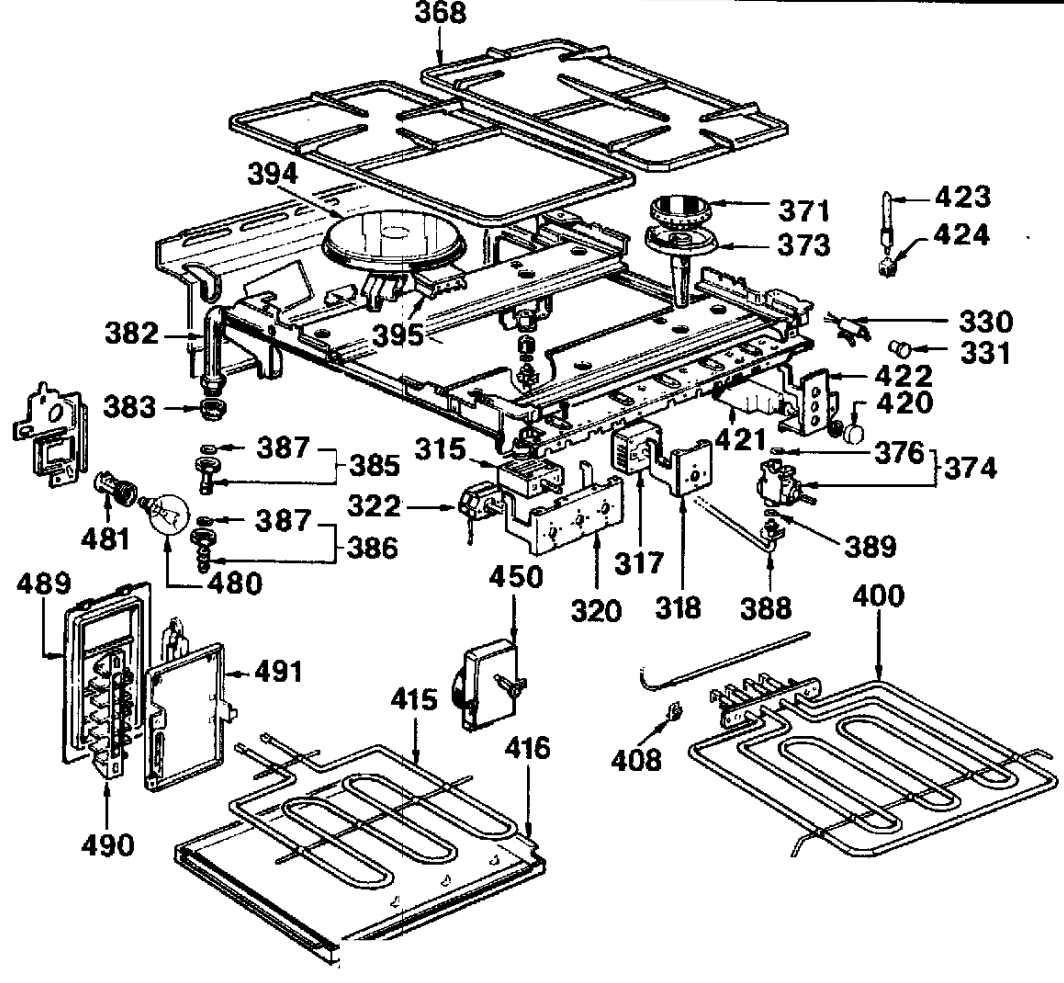
368
394
371
373
423
424
382
395
330
331
422
420
383
421
387
385
315
376
374
322
387
386
481
480
389
317
320
318
388
489
450
400
491
415
416
408
490