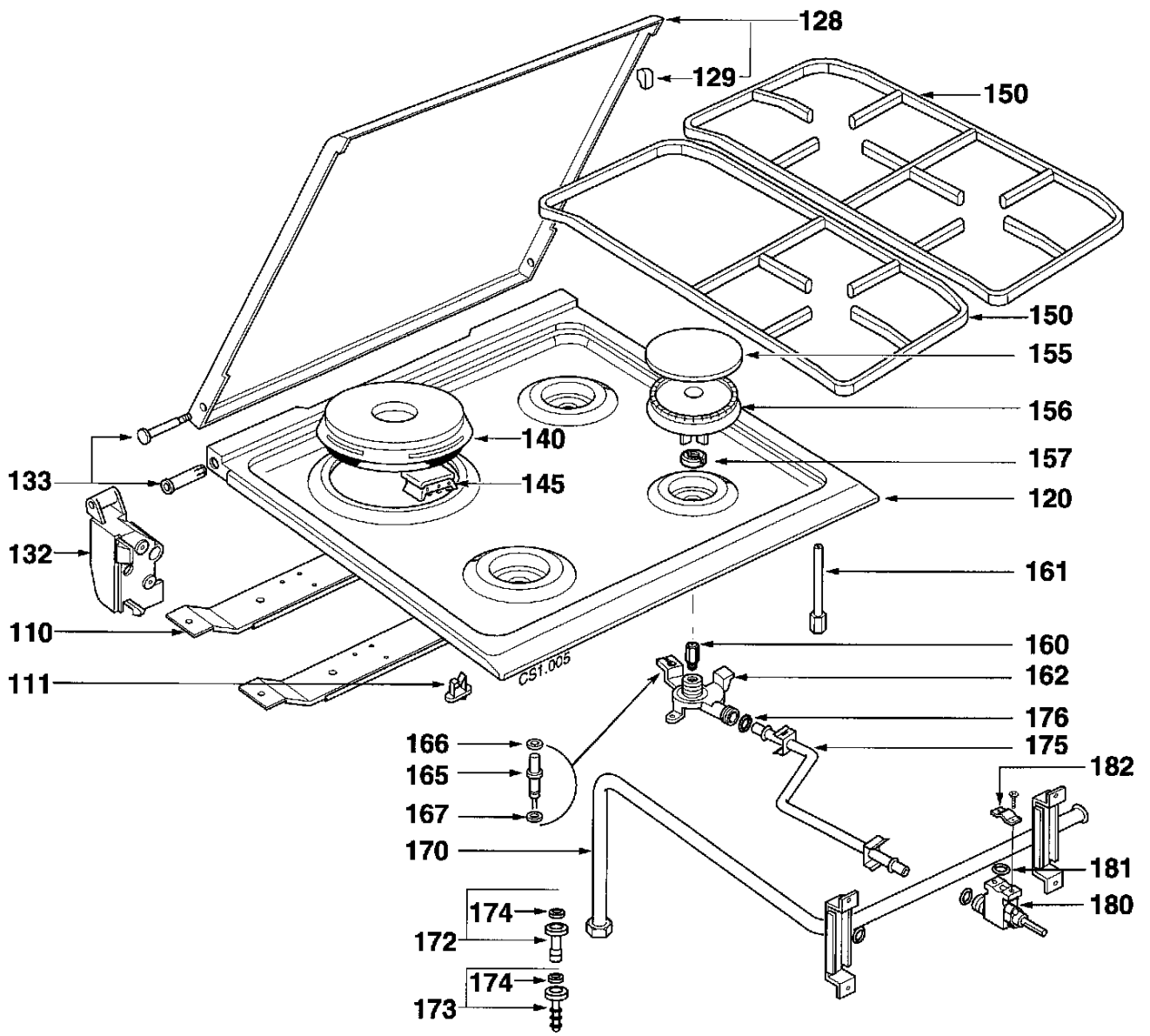
128
129
150
150
155
156
157
120
140
145
133
132
110
111
161
160
162
176
175
166
165
167
170
182
181
180
174
172
174
173
CS1.005

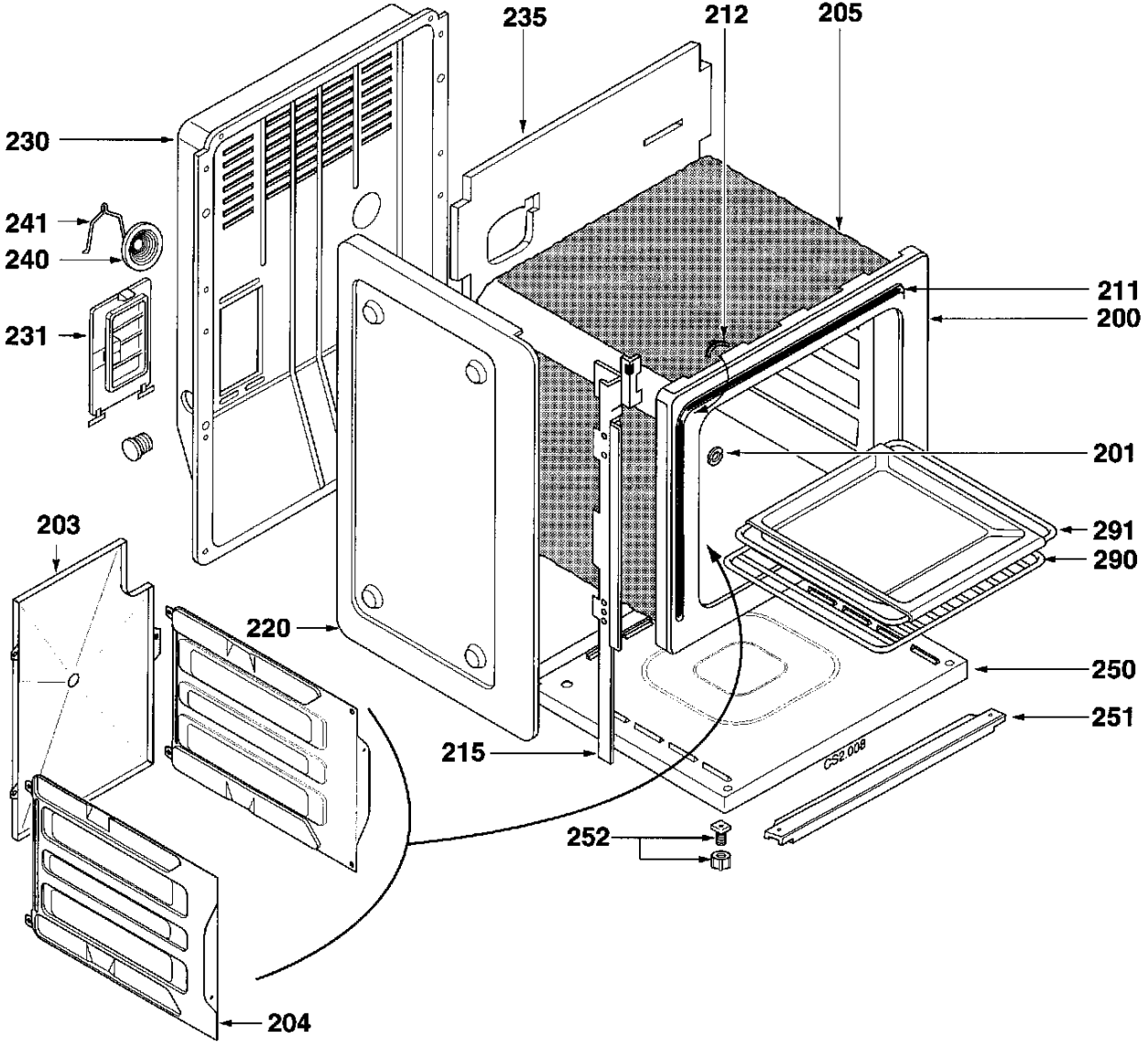
235
212
205
230
241
240
231
211
200
201
203
291
290
220
250
251
215
CS2.008
252
204

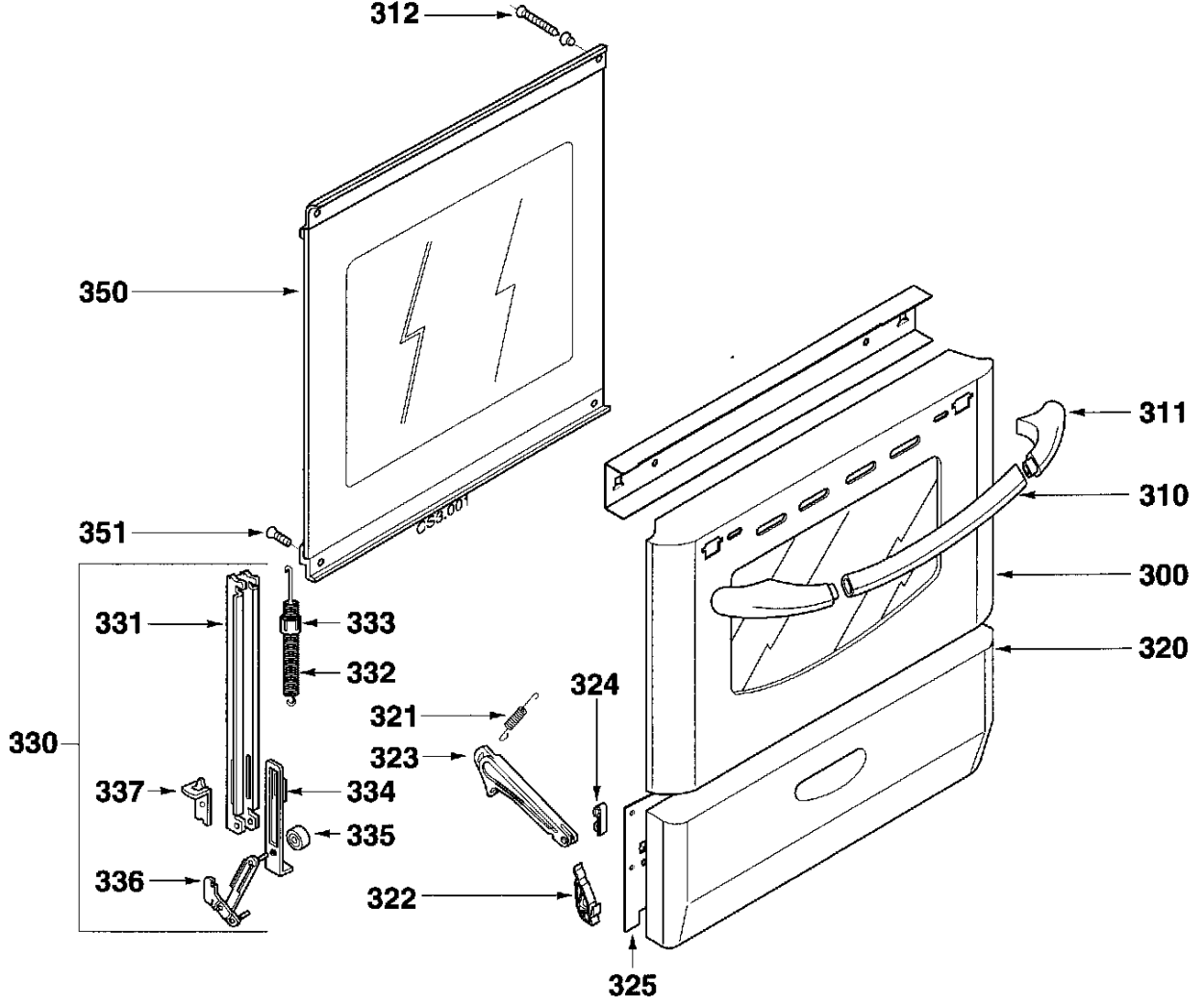
312
350
351
331
333
332
330
337
334
335
336
321
323
324
322
325
311
310
300
320
CS3.001

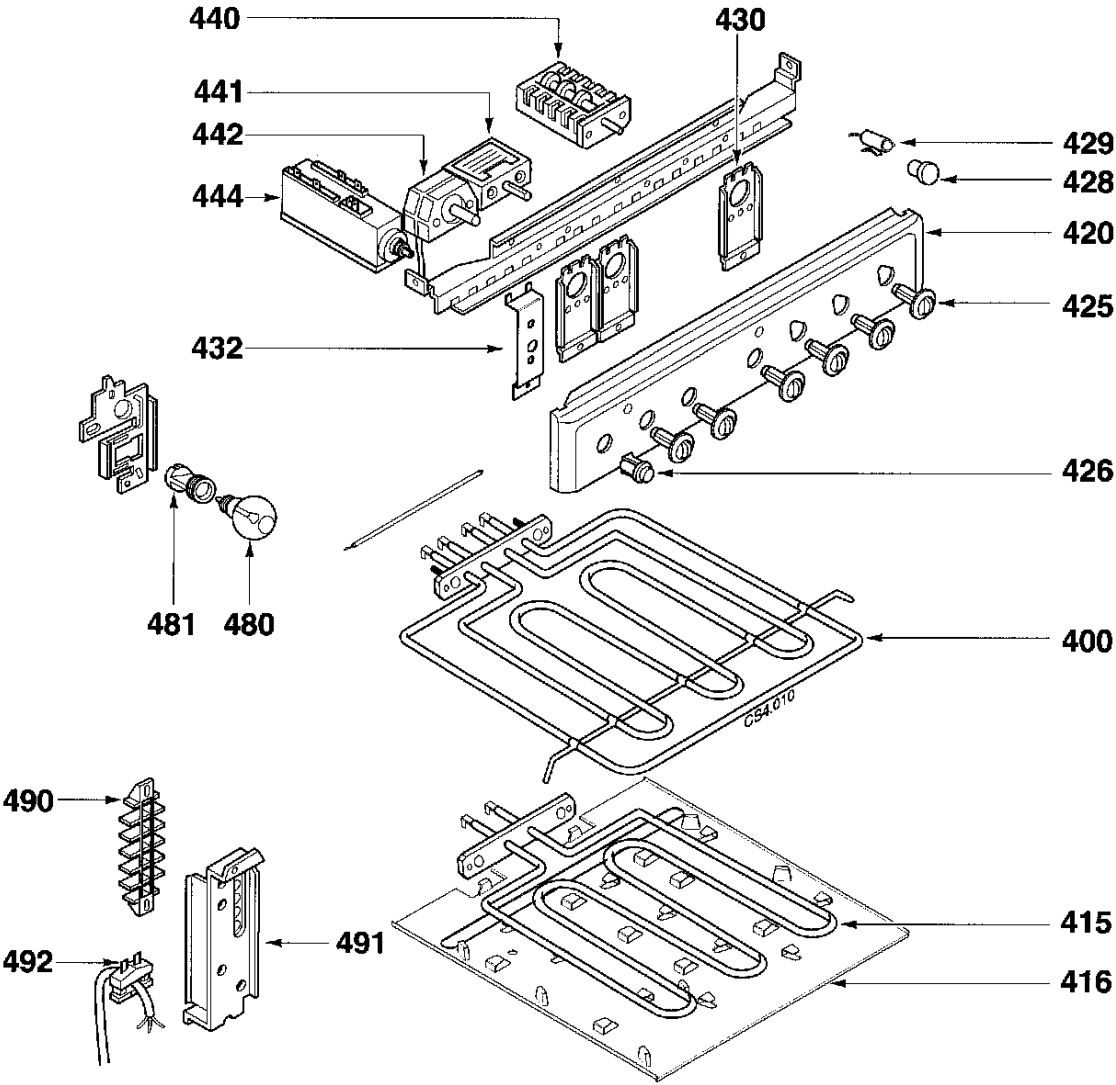
440
430
441
442
429
428
444
420
425
432
426
481
480
400
CS4.010
490
415
491
492
416