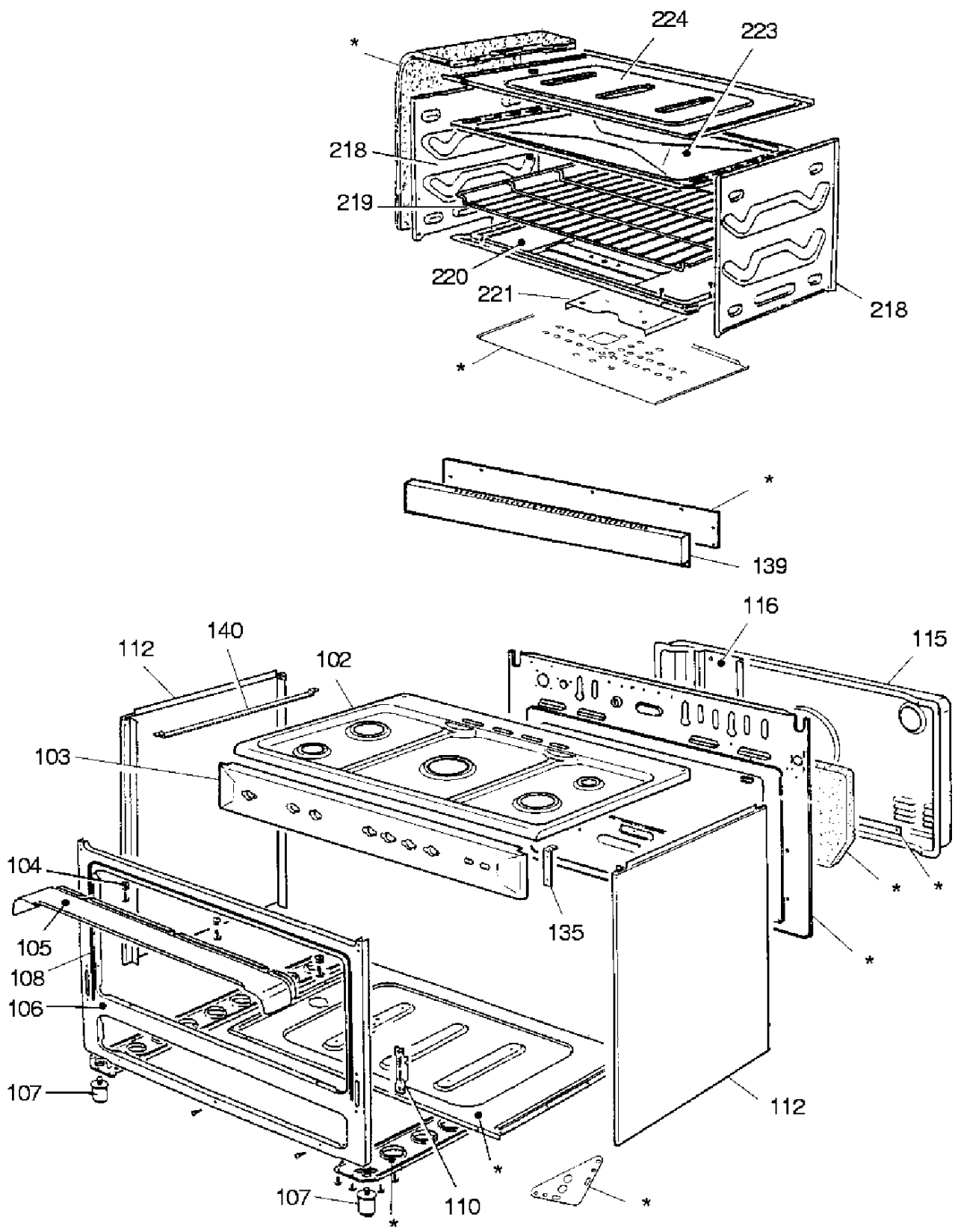
224
223
*
218
219
220
221
218
*
*
139
116
140
115
112
102
103
104
105
108
106
107
135
*
*
*
112
*
107
110
*

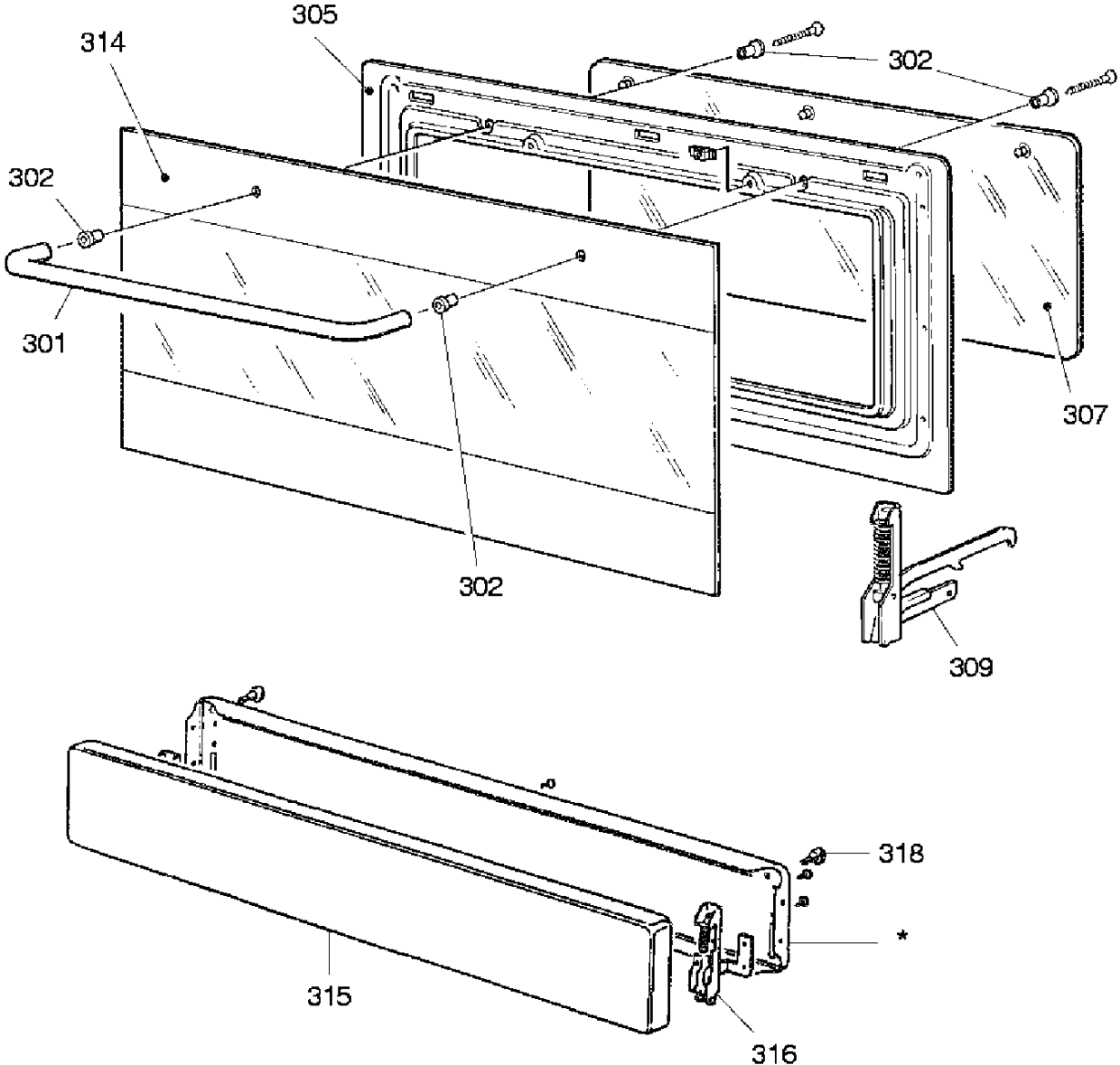
305
314
302
302
301
302
307
309
318
*
315
316

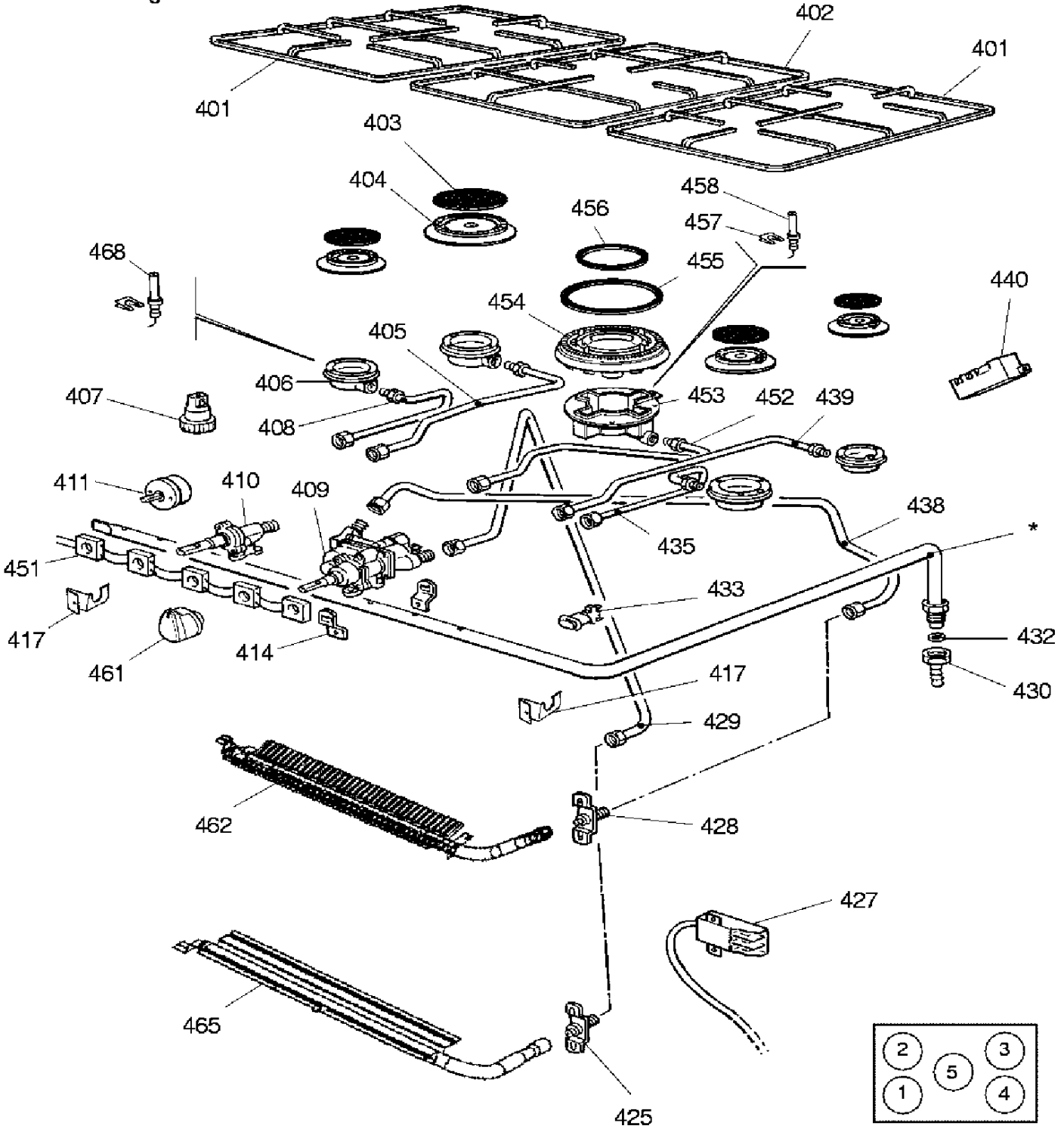
402
401
401
403
404
458
456
457
468
455
440
454
405
406
453
452
439
407
408
411
410
409
438
*
435
451
433
417
432
414
461
430
417
429
462
428
427
465
425
2
3
5
1
4