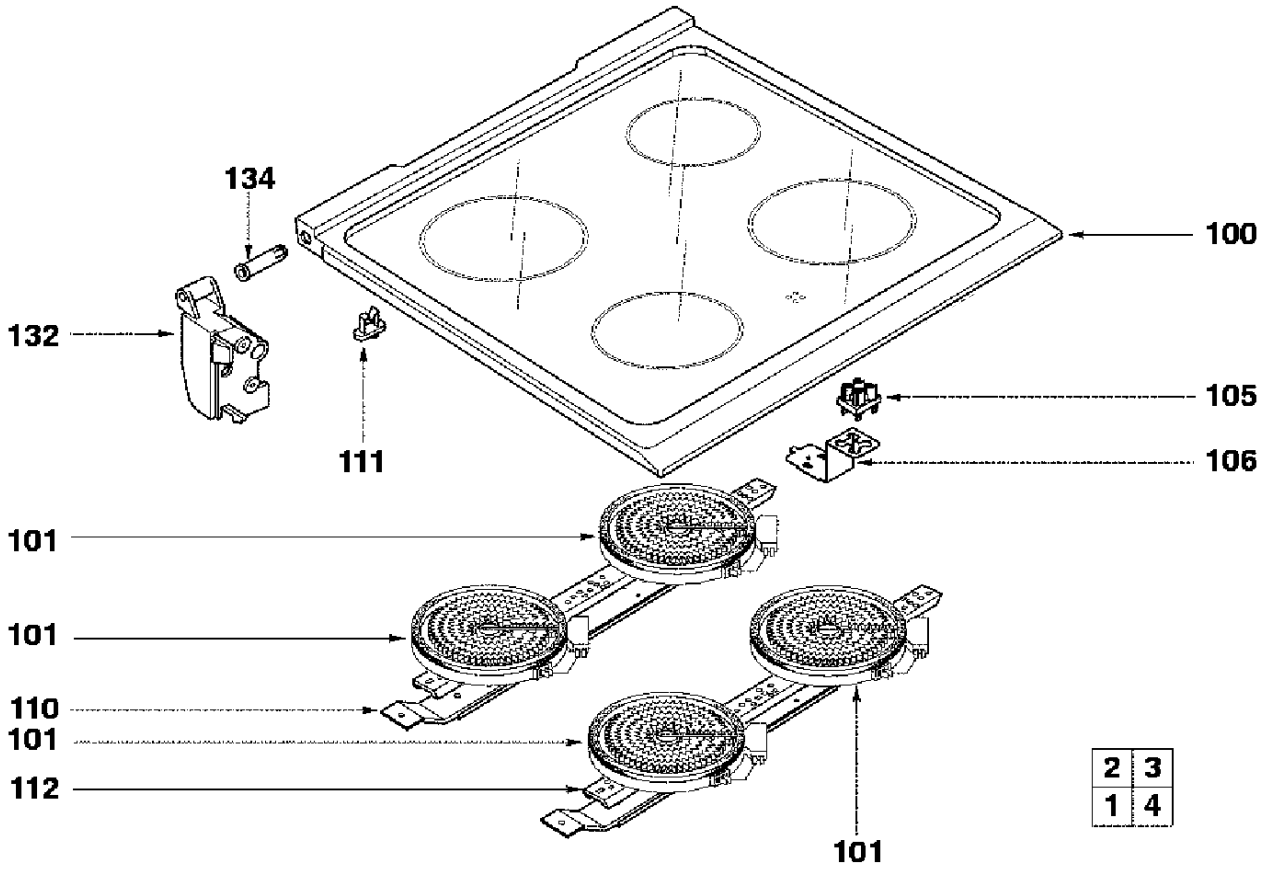
134
100
132
105
111
106
101
101
110
101
112
101
2 3
1 4

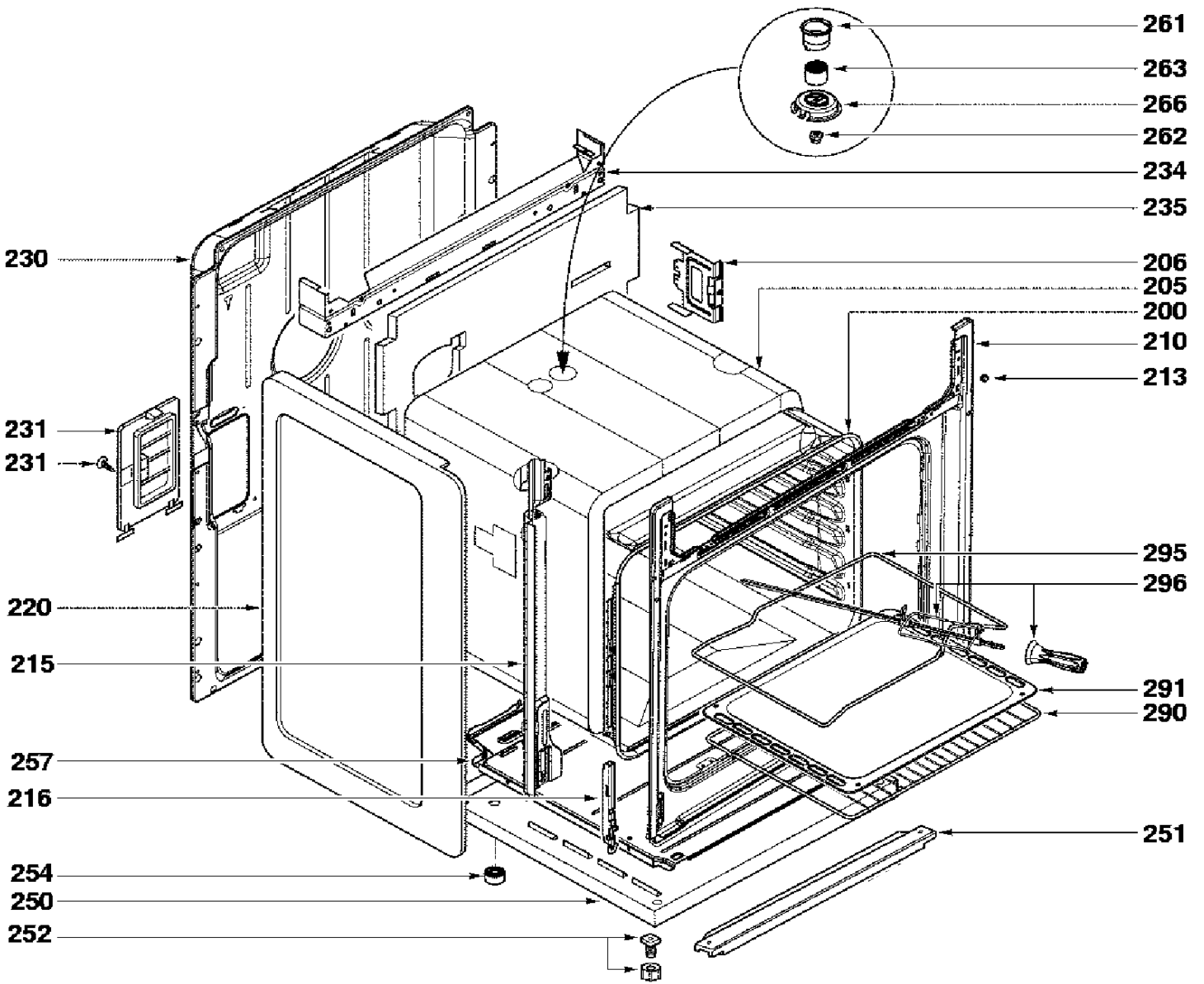
261
263
266
262
234
235
230
206
205
200
210
213
231
231
295
296
220
215
291
290
257
216
251
254
250
252

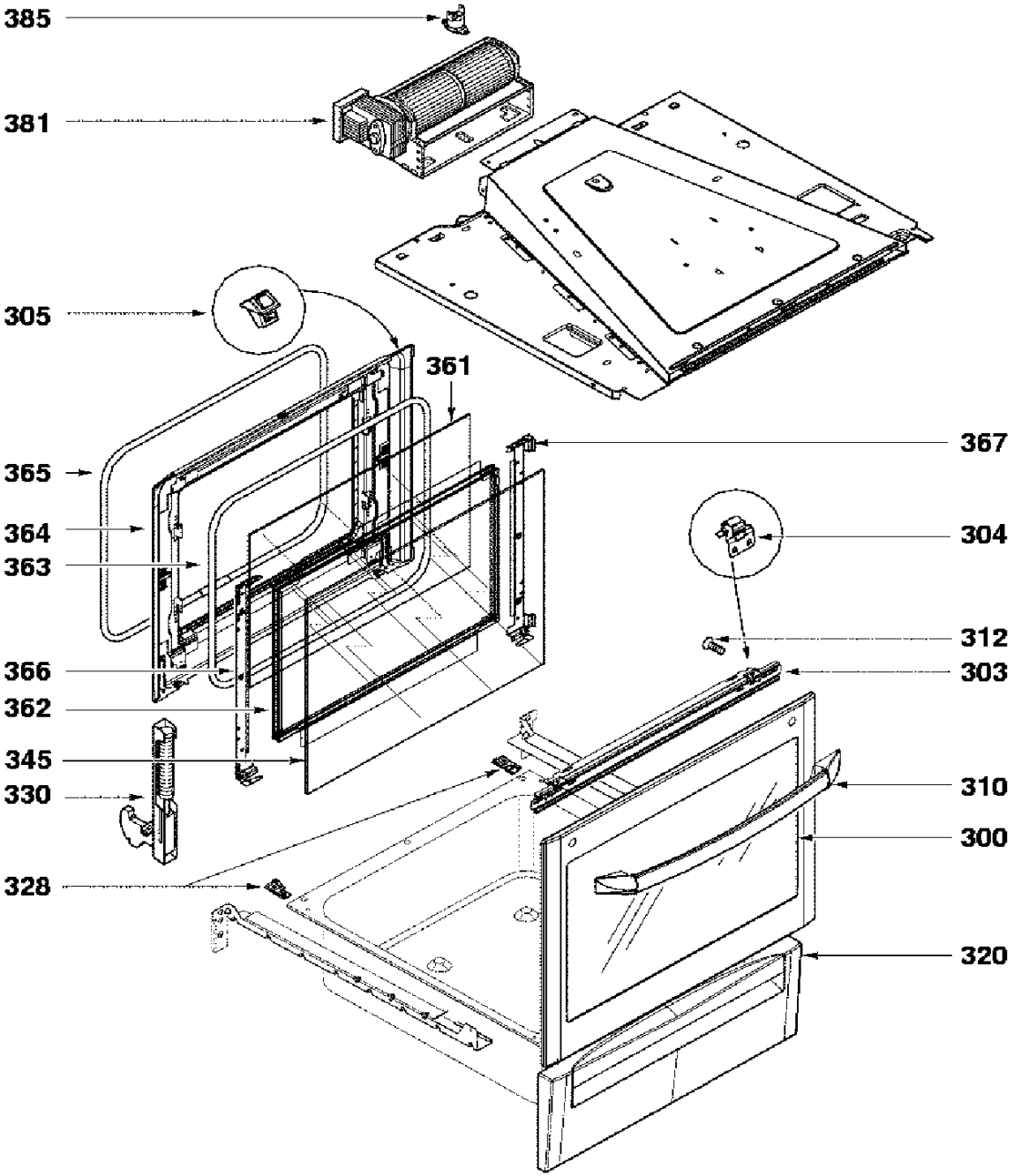
385
381
305
361
367
365
364
363
304
312
303
366
362
345
330
310
300
328
320

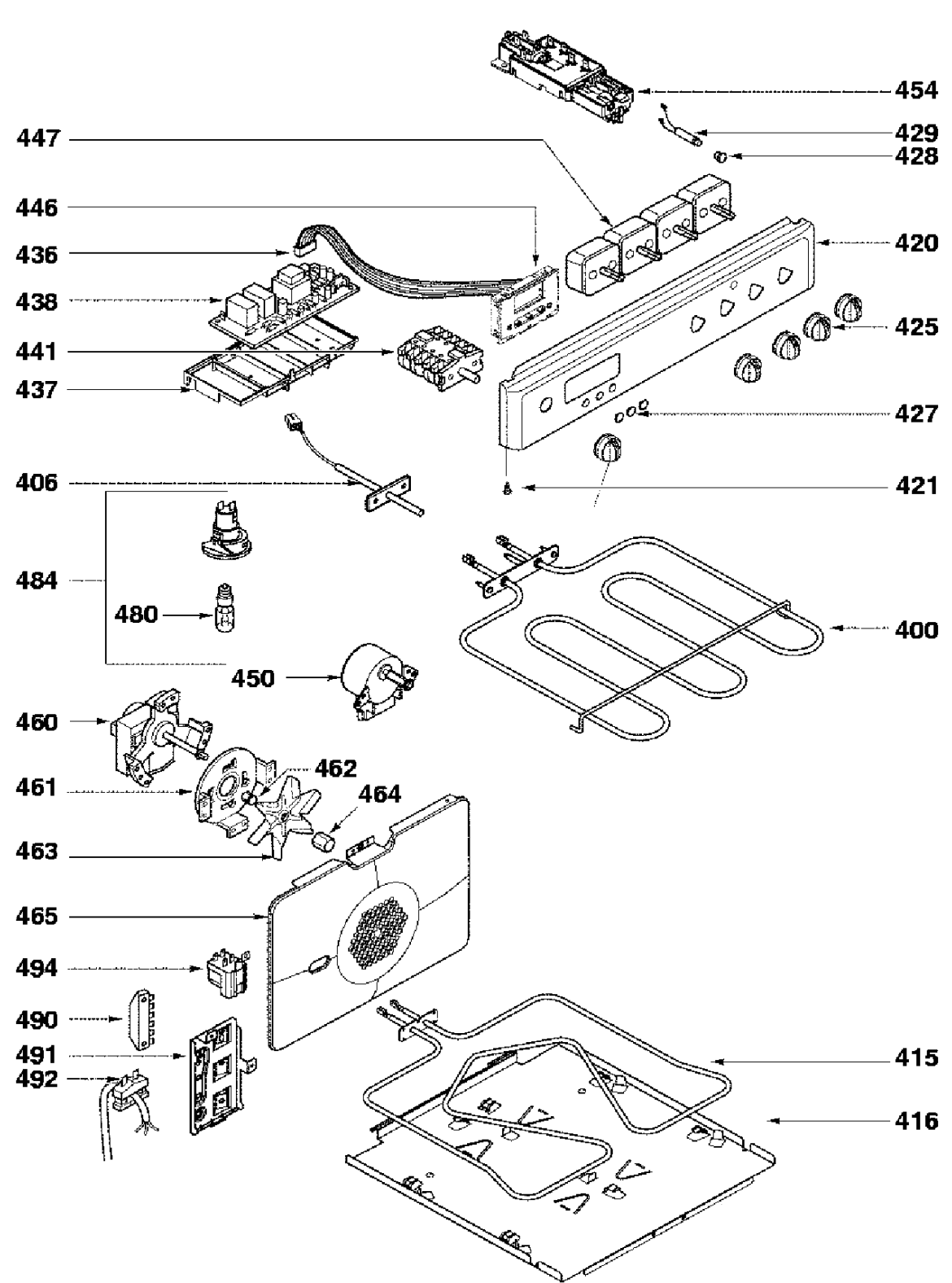
454
429
428
447
446
436
438
441
437
420
425
427
421
406
484
480
400
450
460
462
461
464
463
465
494
490
491
492
415
416