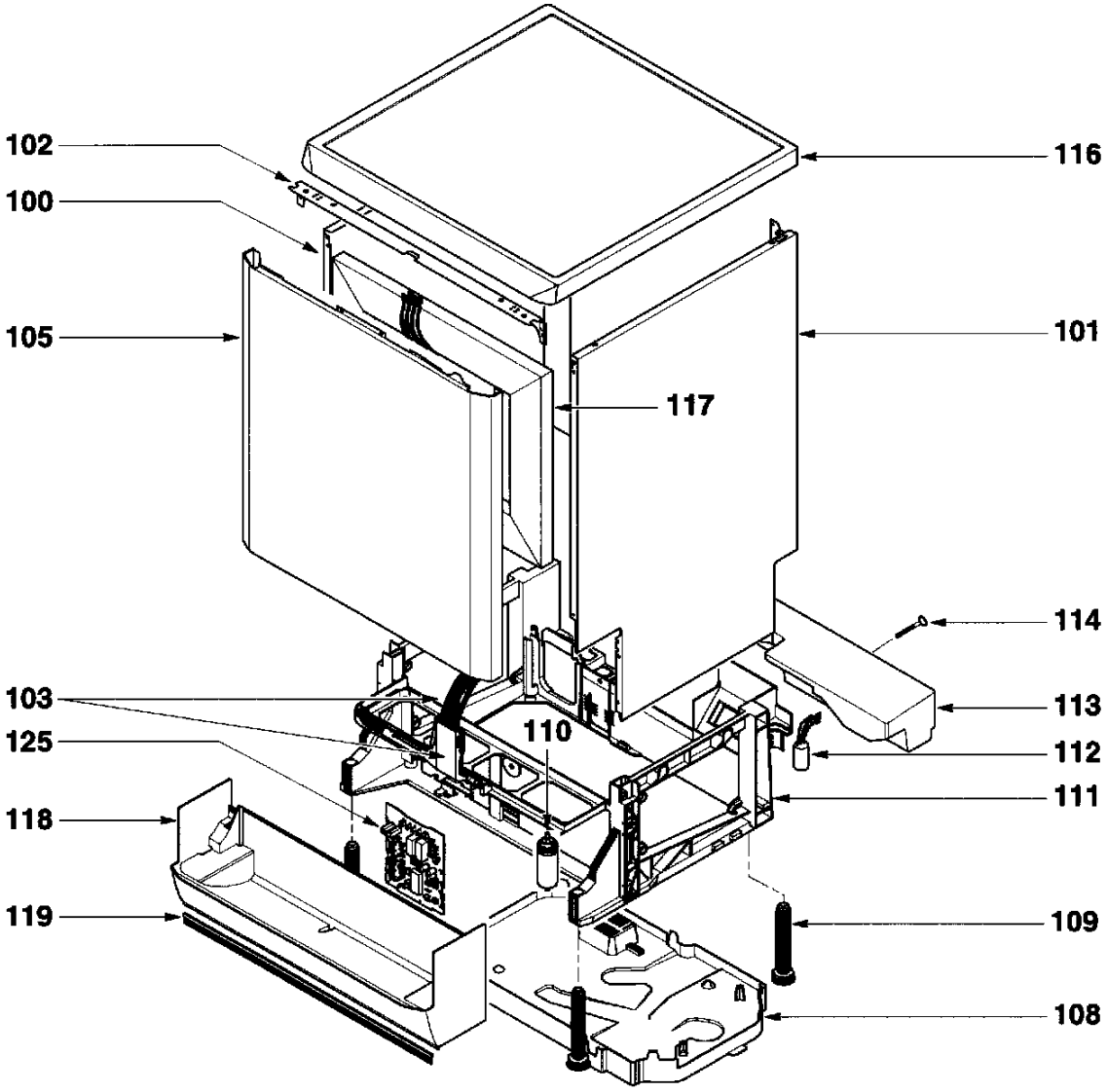
102
100
105
116
101
117
114
113
112
111
103
125
110
118
119
109
108

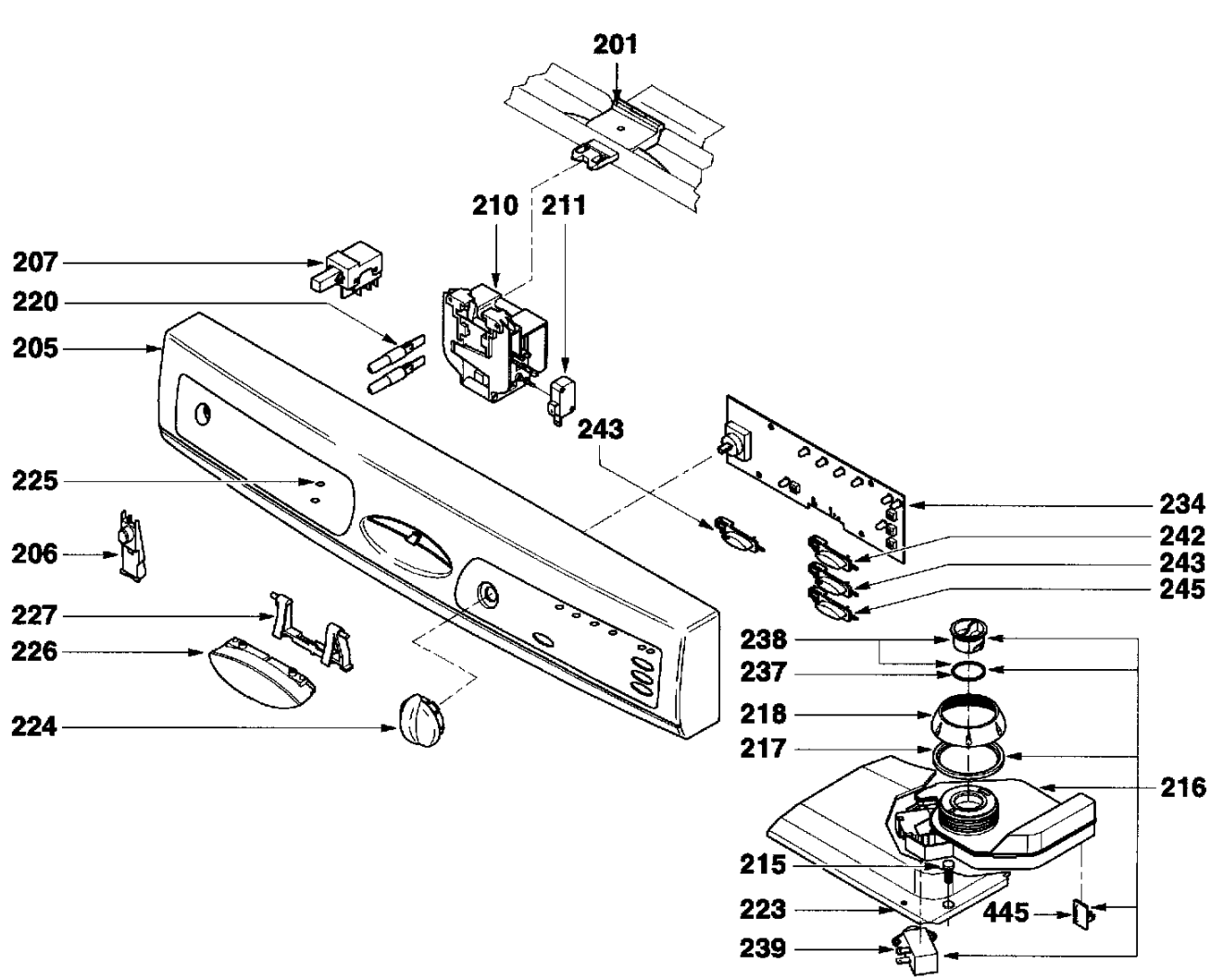
201
210
211
207
220
205
243
225
206
227
226
224
234
242
243
245
238
237
218
217
216
215
223
445
239

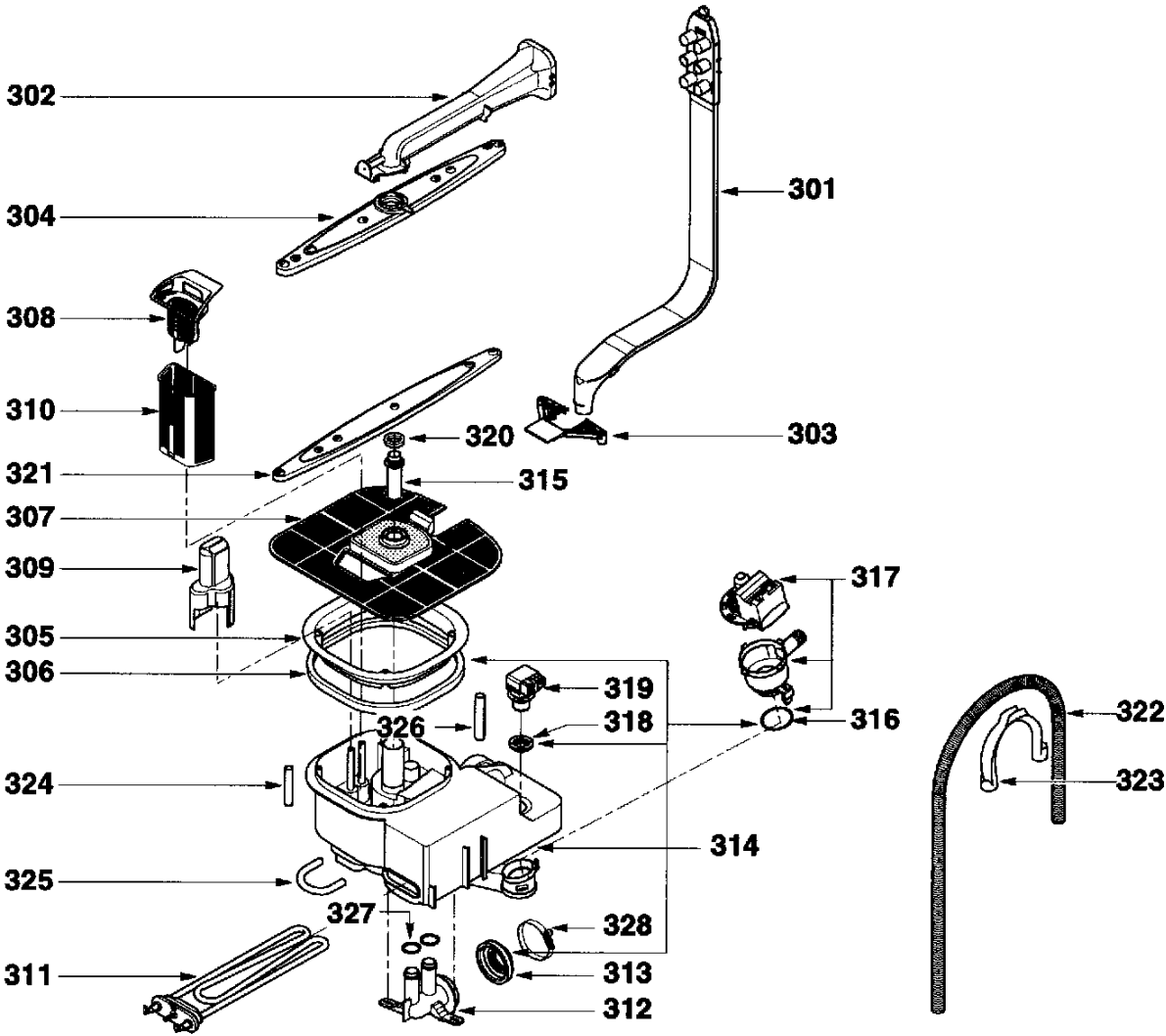
302
304
301
308
310
320
303
321
315
307
309
317
305
306
319
326
318
316
322
324
323
314
325
327
328
311
313
312

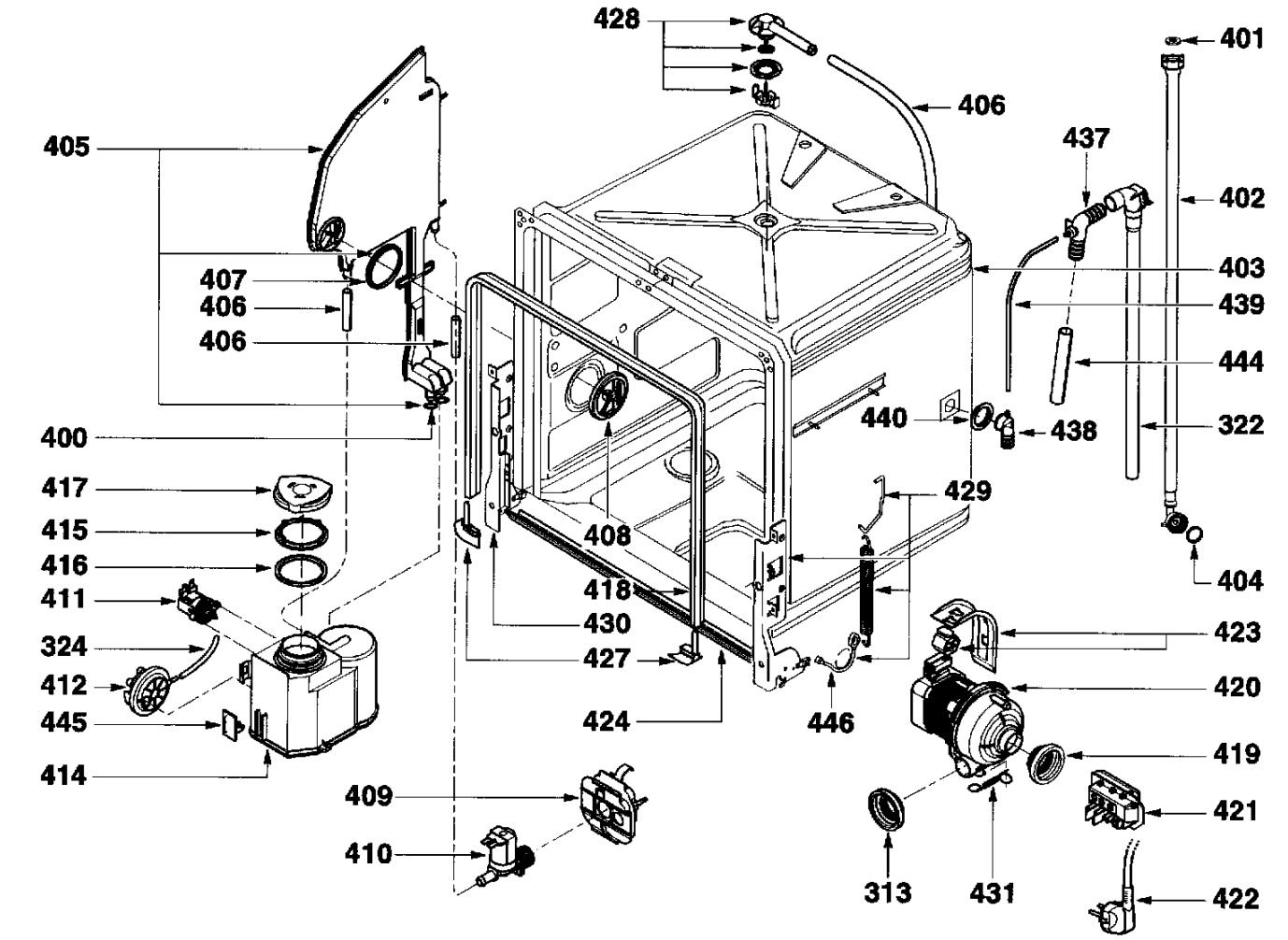
428
401
406
405
437
402
407
403
406
439
406
444
400
440
438
322
417
429
415
408
416
404
411
418
430
423
324
427
420
412
445
424
446
419
414
409
421
410
313
431
422

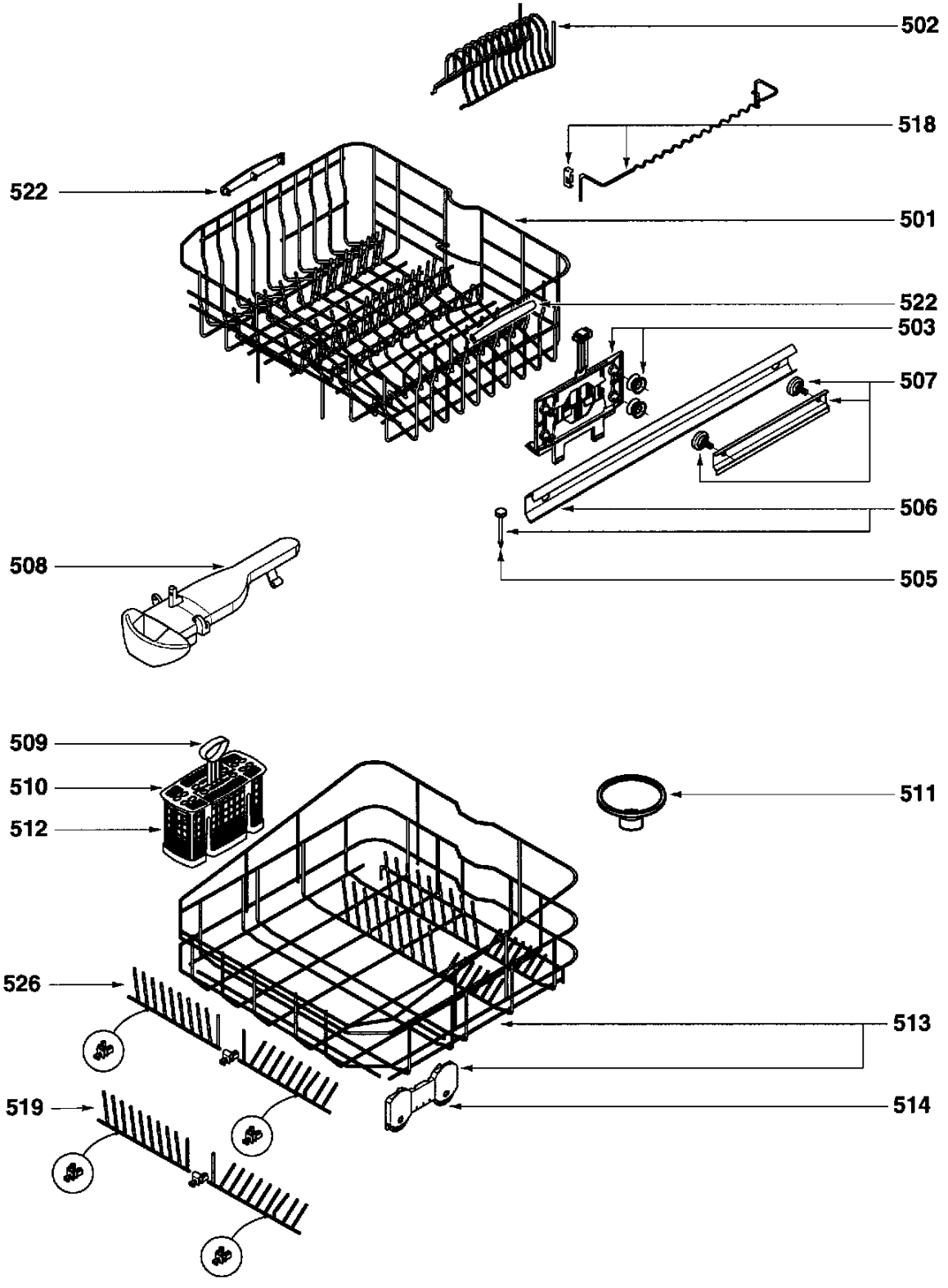
502
518
522
501
522
503
507
506
508
505
509
510
512
511
526
513
519
514