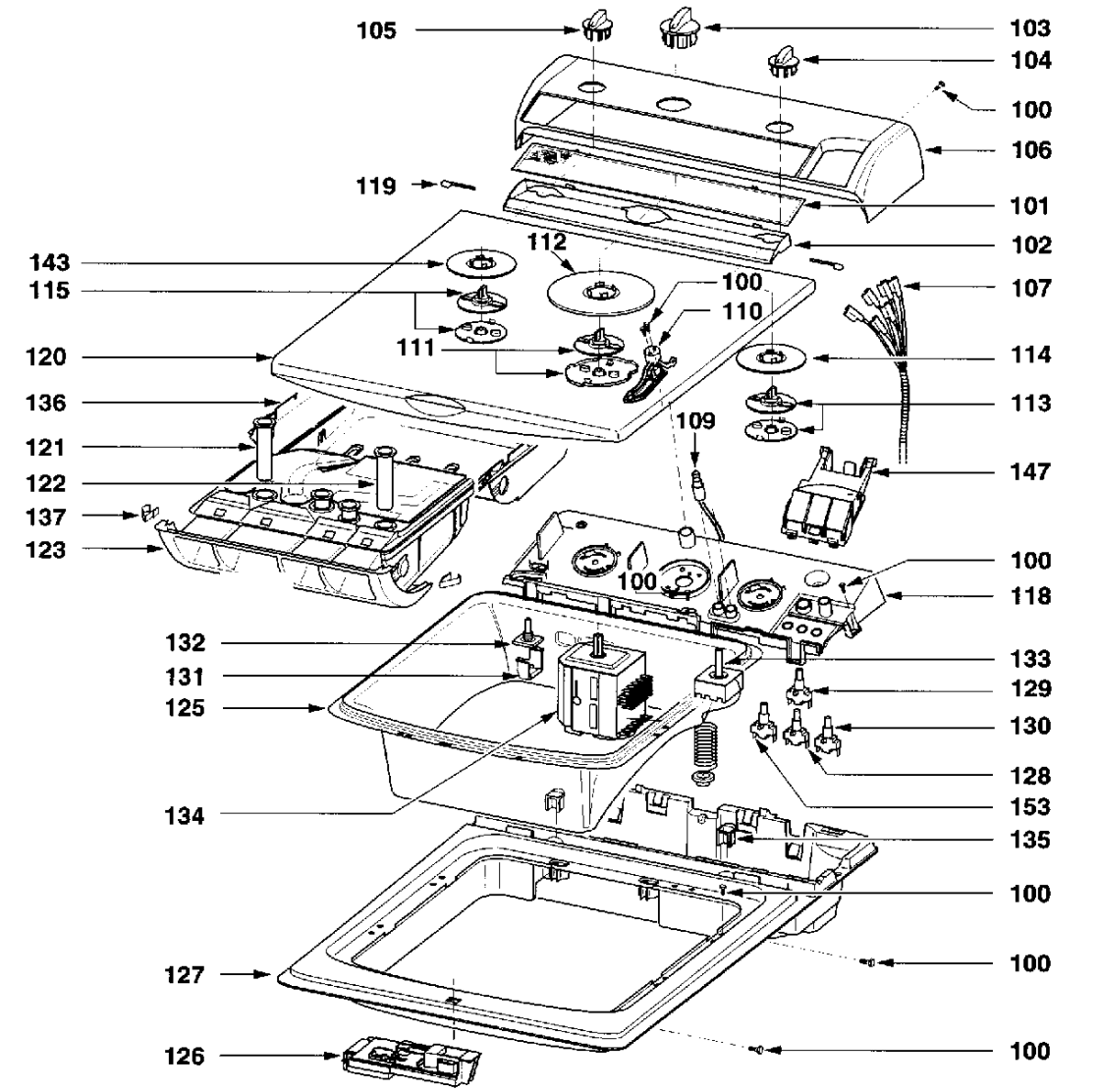
105
103
104
100
106
119
101
102
143
112
115
100
107
110
111
120
114
136
113
109
121
147
122
137
123
100
100
118
132
133
131
129
125
130
128
153
134
135
100
127
100
126
100

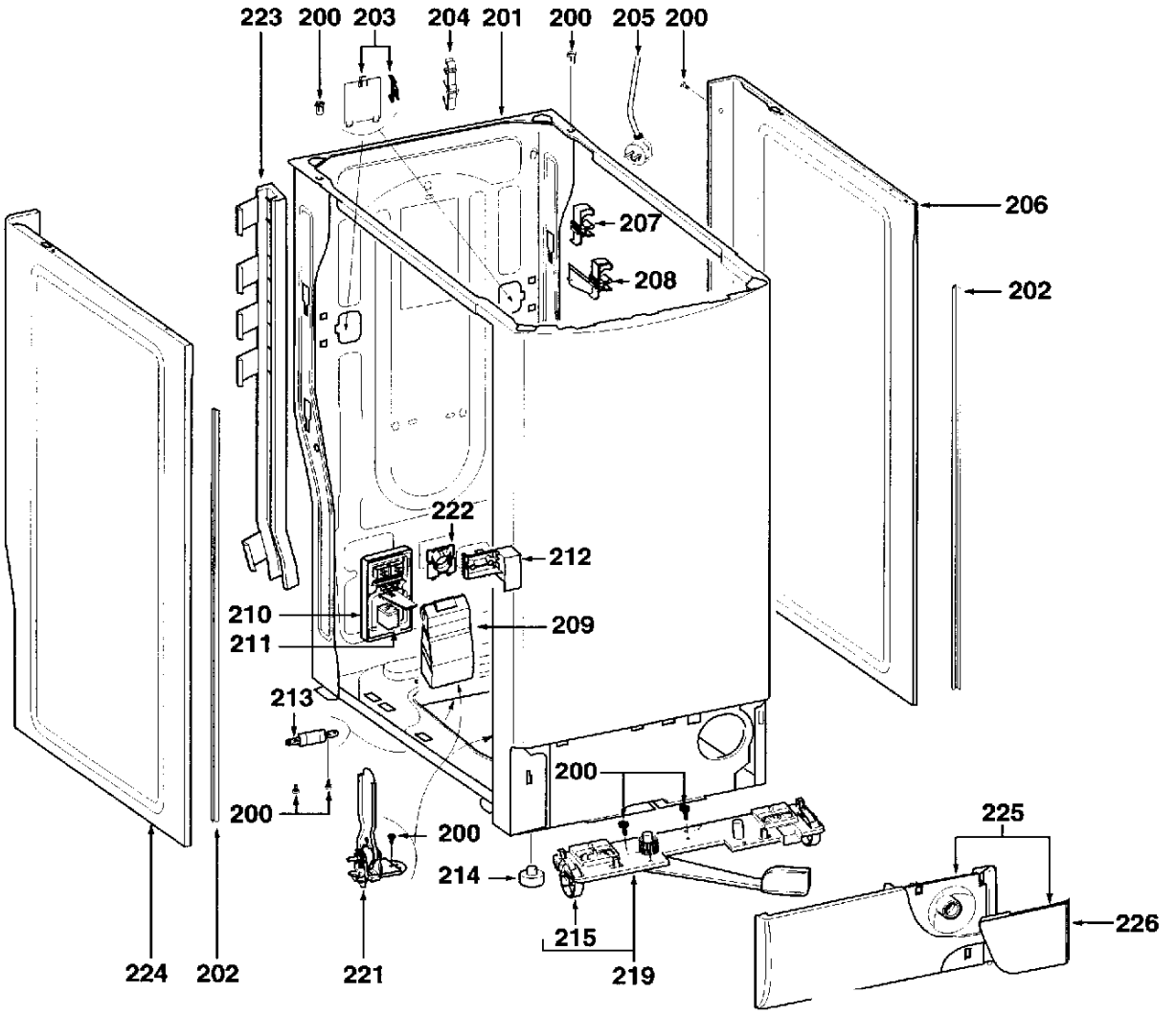
223
200
203
204
201
200
205
200
206
207
208
202
222
212
210
211
209
213
200
200
200
225
214
226
215
224
202
221
219

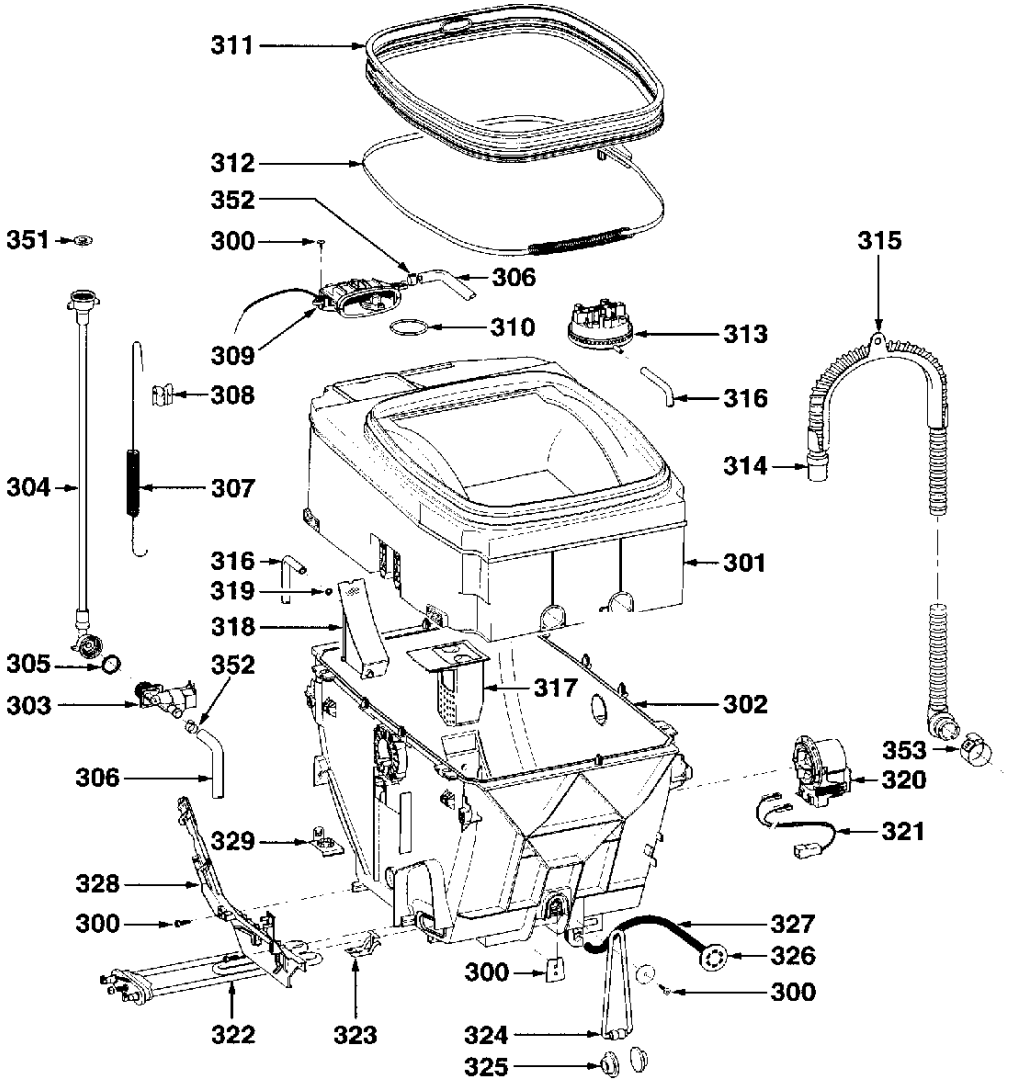
311
312
352
351
300
306
315
310
313
309
308
316
314
304
307
316
301
319
318
305
352
317
303
302
353
306
320
321
329
328
300
327
326
300
300
322
323
324
325

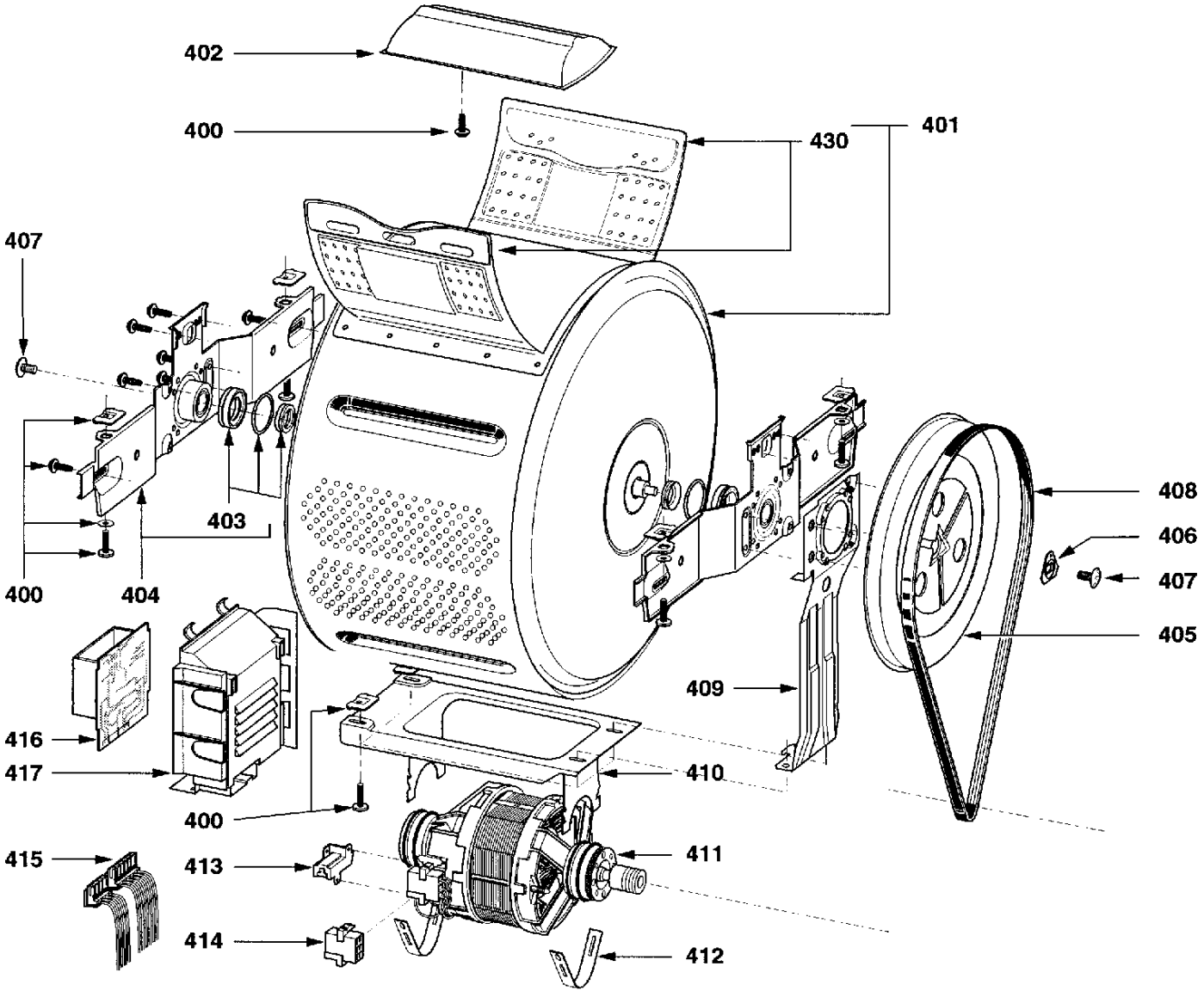
402
400
430
401
407
403
400
404
408
406
407
405
409
416
417
410
400
415
413
411
414
412