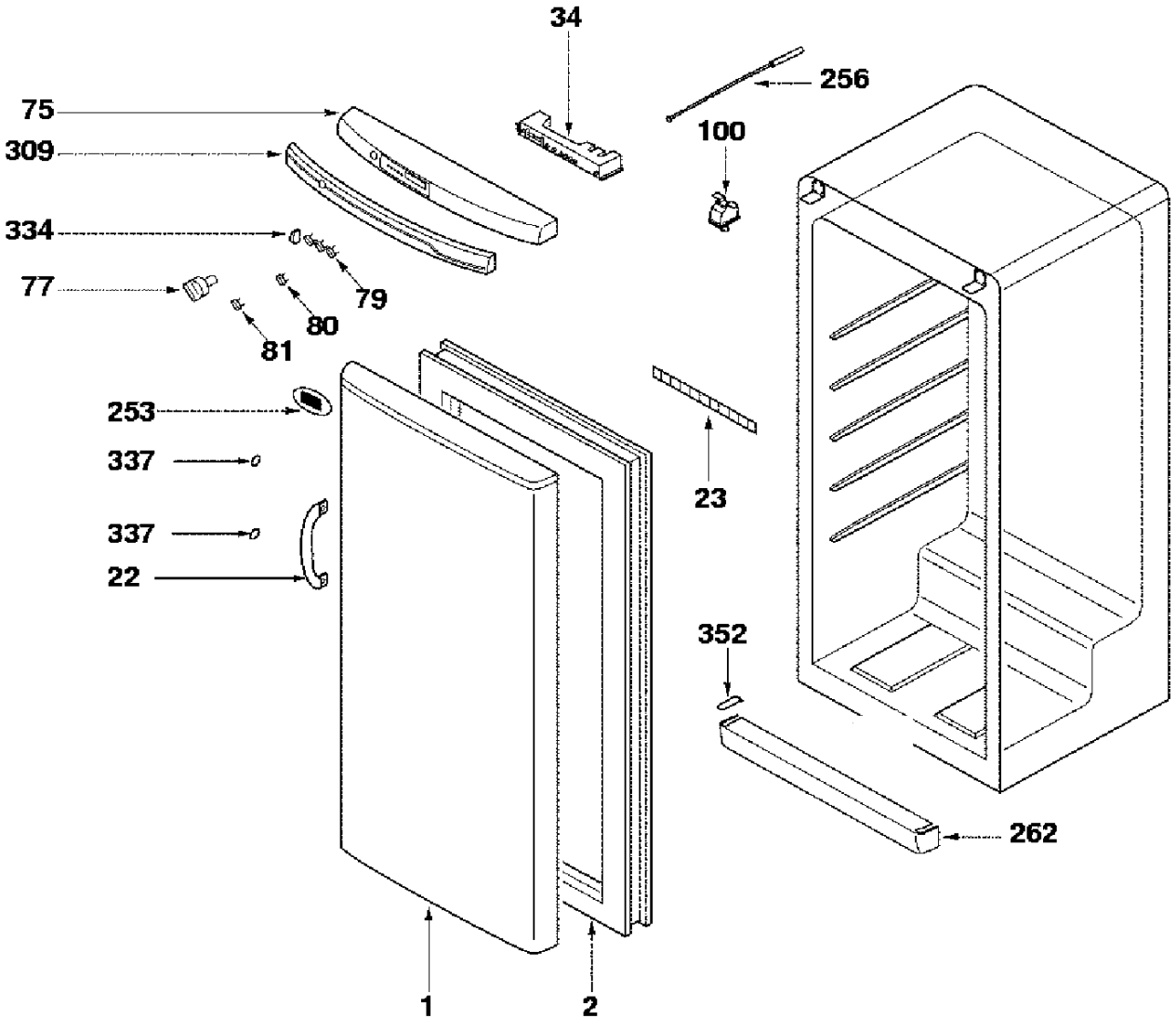
34
256
75
100
309
334
77
79
80
81
253
337
337
22
23
352
262
1
2

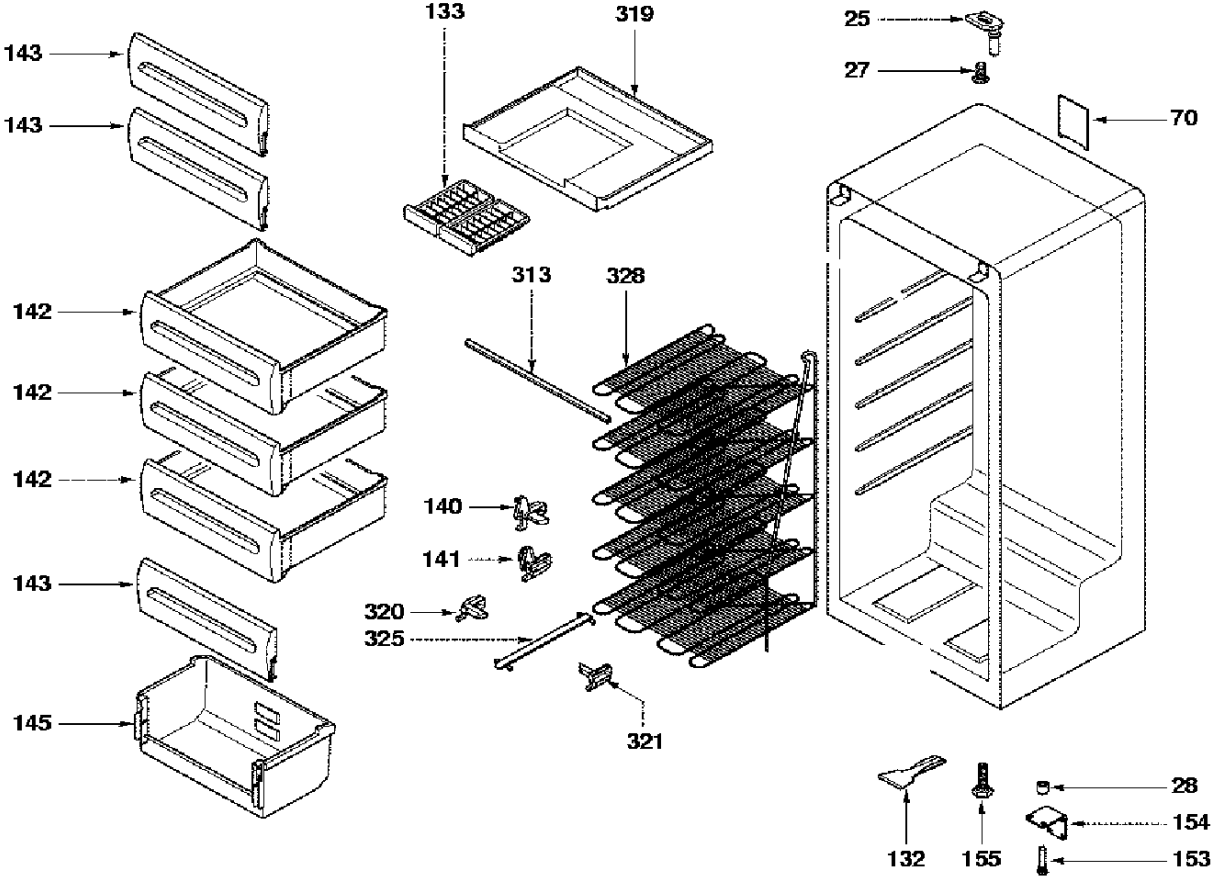
143
143
142
142
142
143
145
133
319
313
328
140
141
320
325
321
25
27
70
132
155
28
154
153

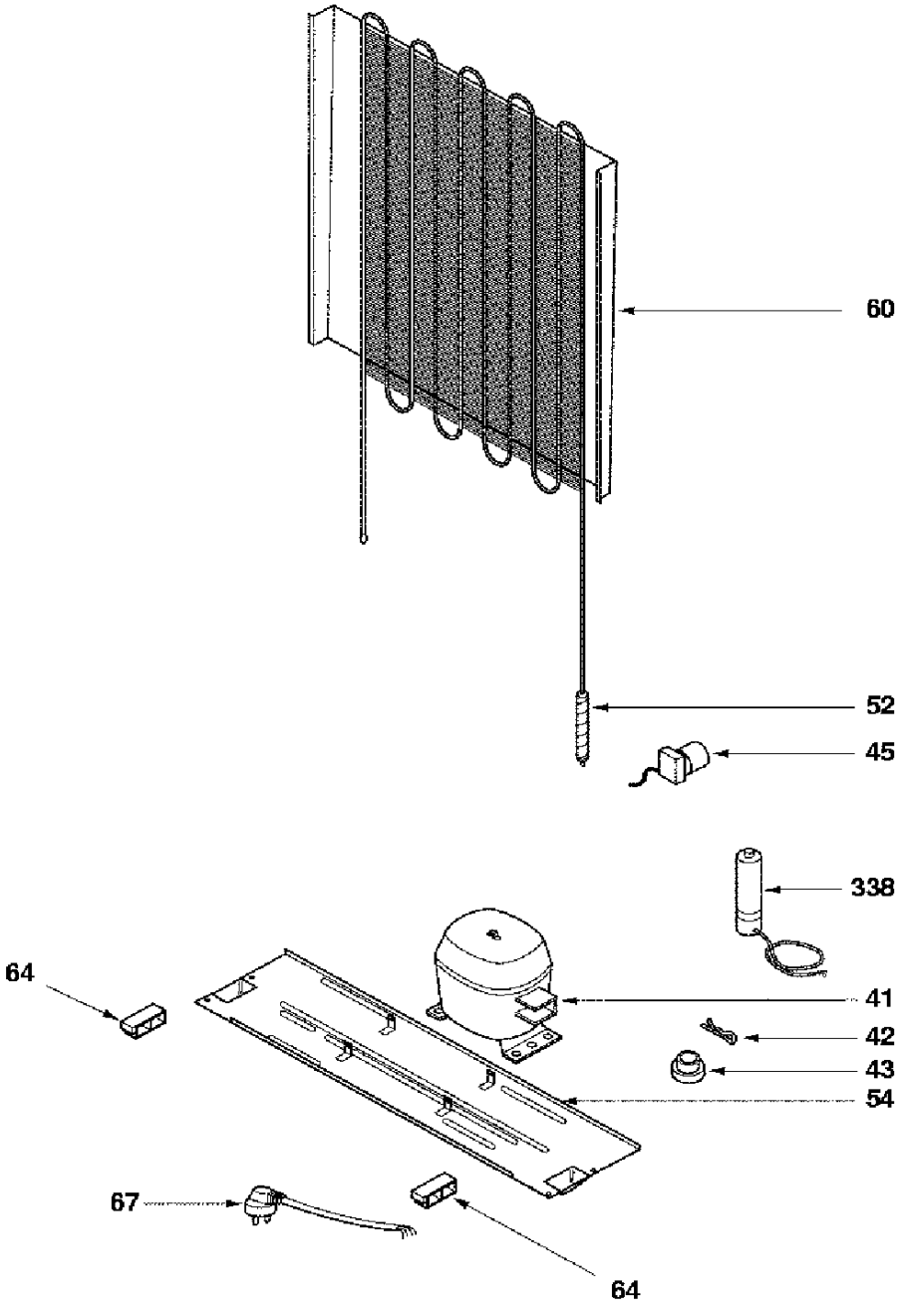
60
52
45
338
64
41
42
43
54
67
64