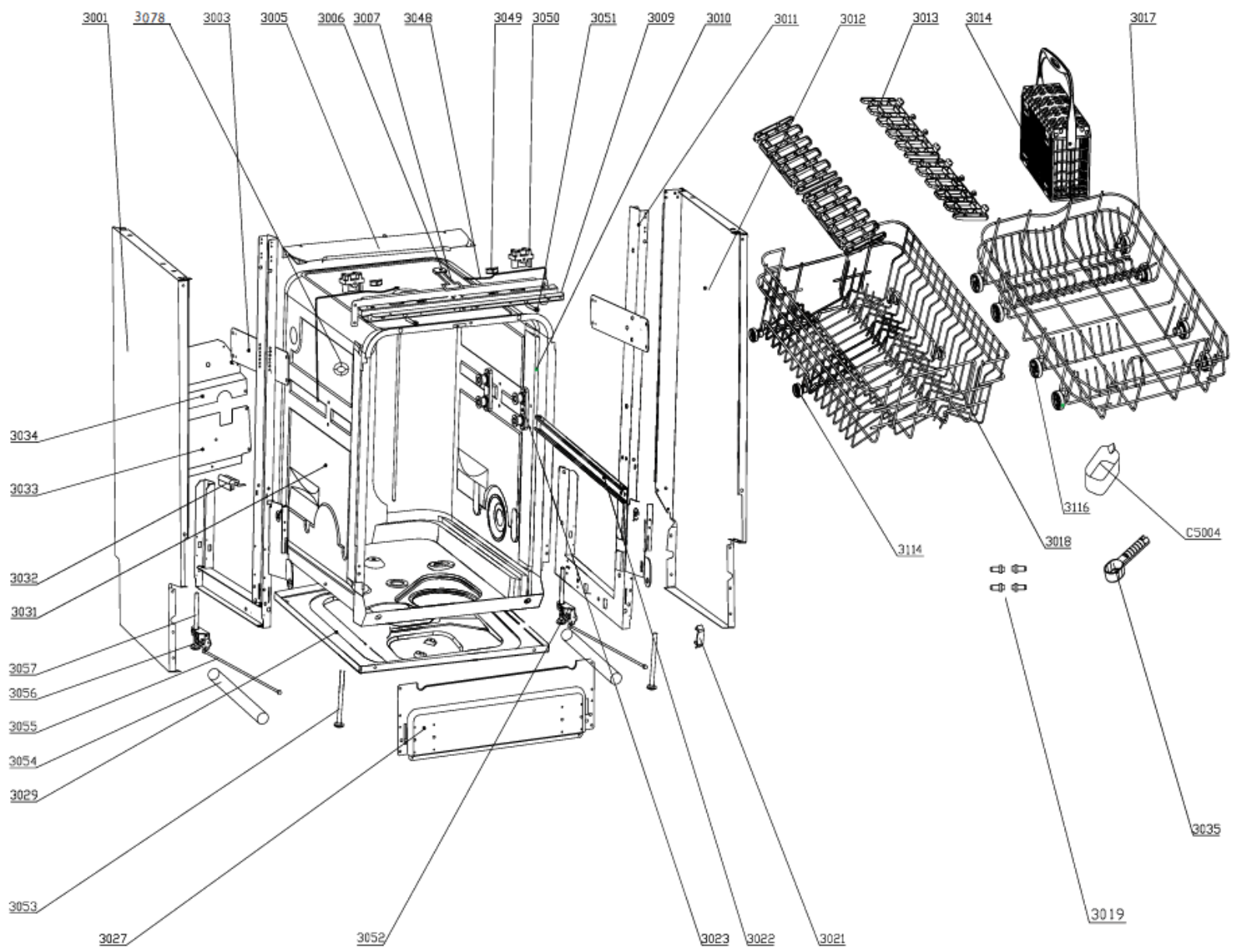
3001
3078
3003
3005
3006
3007
3048
3049
3050
3051
3009
3010
3011
3012
3013
3014
3017
3034
3033
3032
3031
3057
3056
3055
3054
3029
3053
3027
3052
3023
3022
3021
3114
3018
3116
C5004
3035
3019

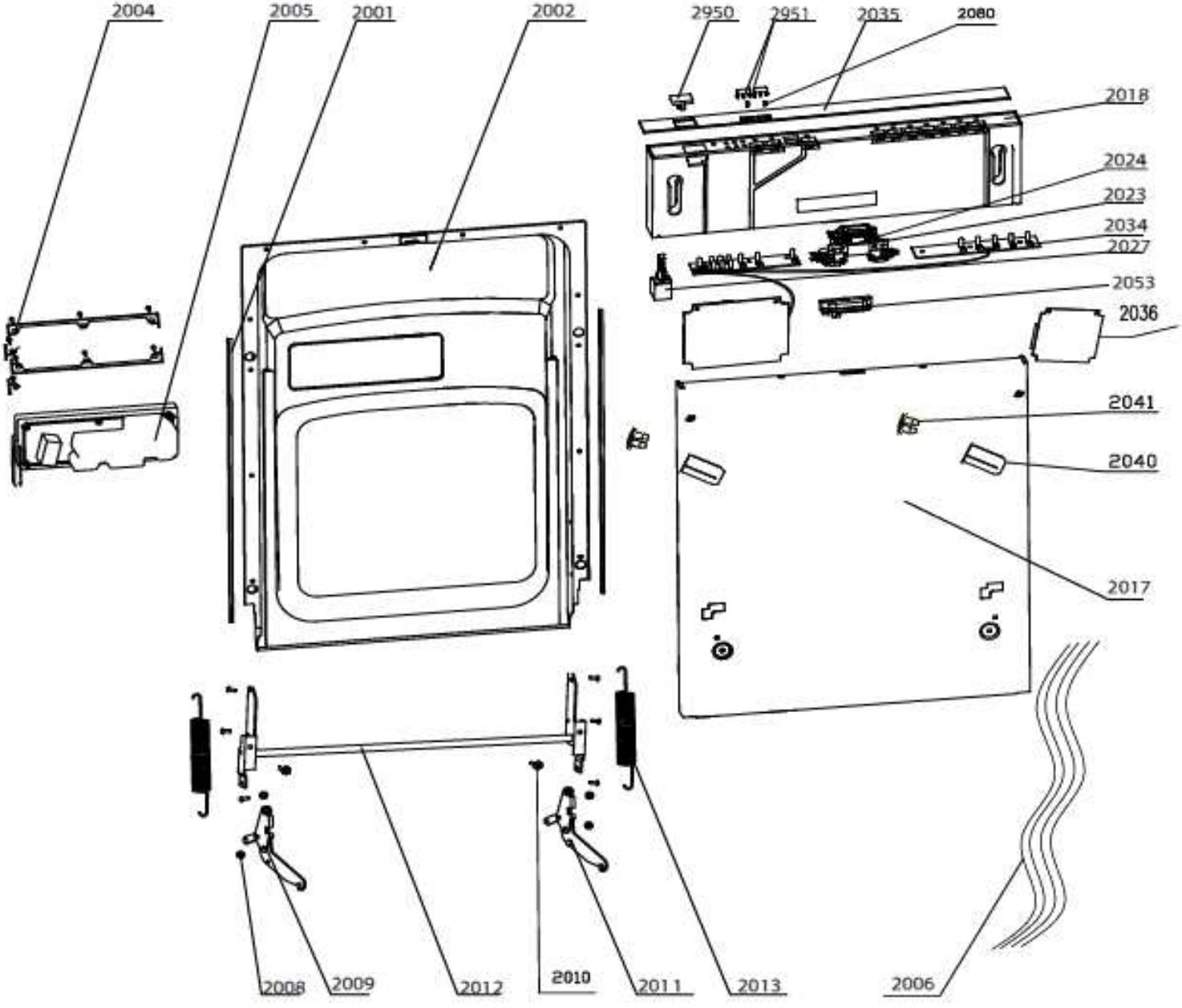
2004
2005
2001
2002
2950
2951
2035
2080
2018
2024
2023
2034
2027
2053
2036
2041
2040
2017
2008
2009
2012
2010
2011
2013
2006

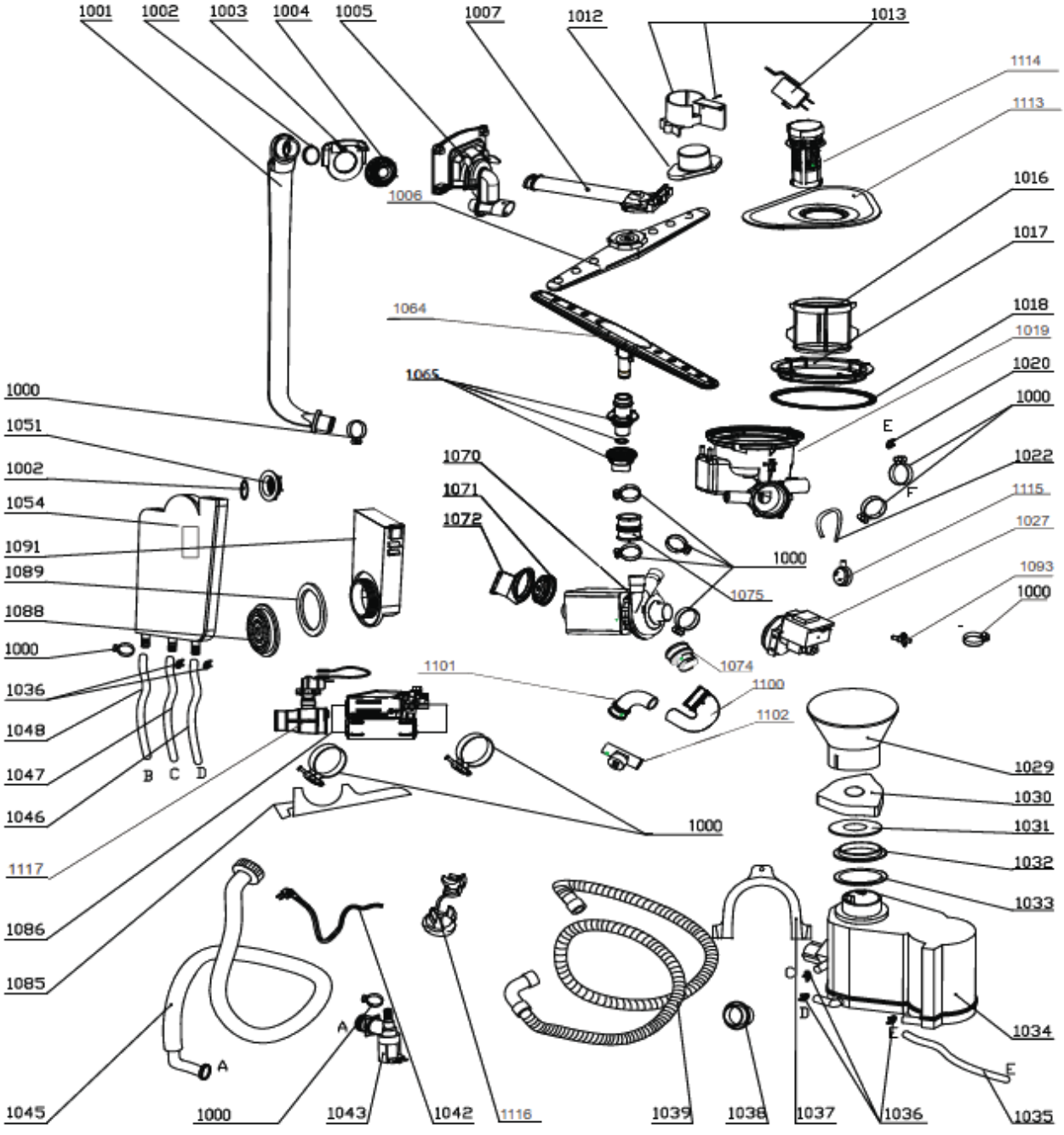
1001
1002
1003
1004
1005
1007
1012
1013
1114
1113
1006
1016
1017
1064
1018
1019
1020
1065
1000
1051
1002
1054
1091
1089
1088
1000
1036
1048
1047
1046
1117
1086
1085
1045
1000
1043
1042
1116
1039
1038
1037
1036
1035
1034
1029
1030
1031
1032
1033
1000
1101
1100
1102
1074
1075
1000
1070
1071
1072
1000
1022
1115
1027
1093
1000
E
F
A
B
C
D