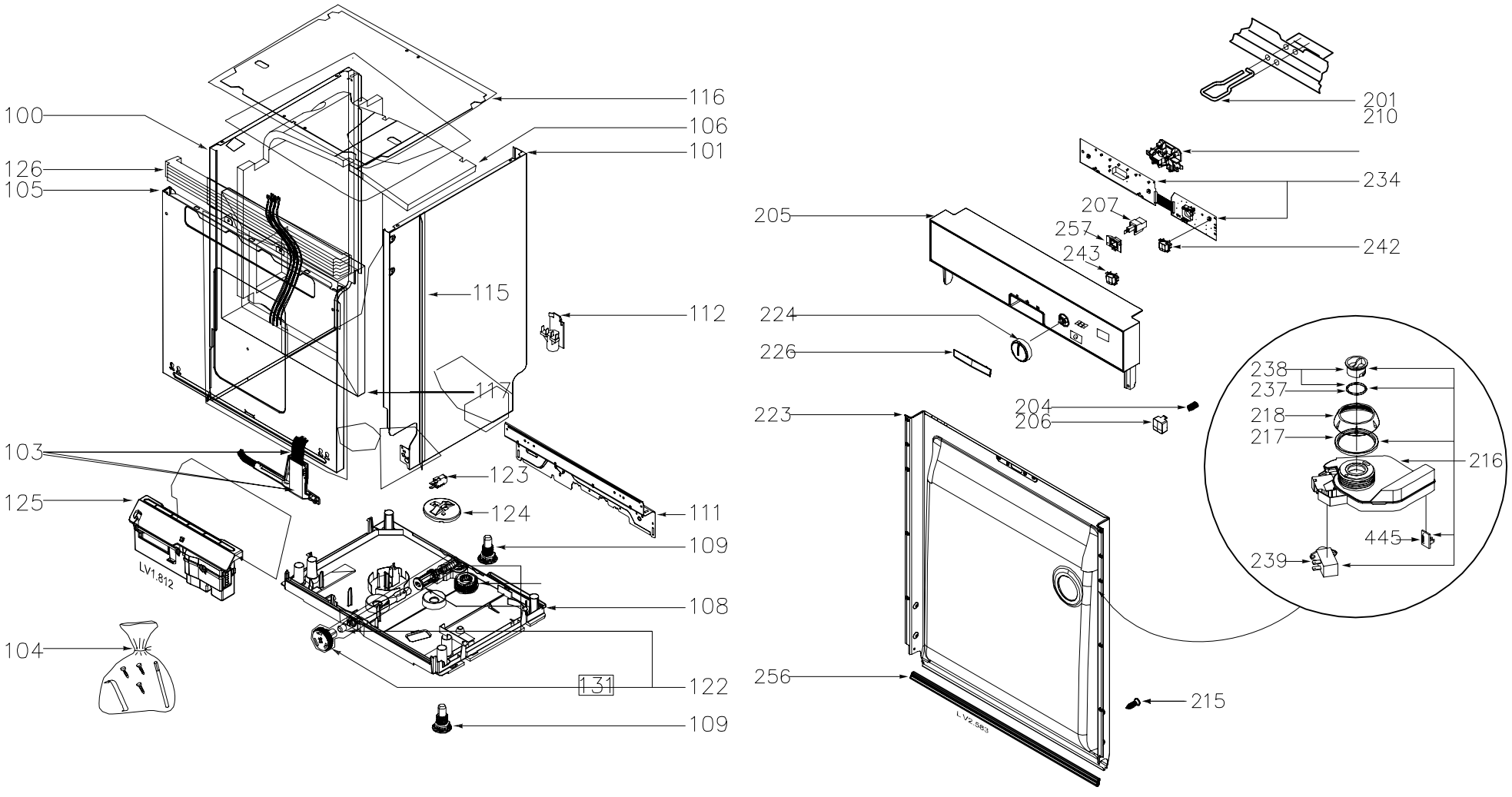
100
116
106
101
126
105
115
112
117
103
123
125
124
111
109
LV1.812
108
104
131
122
109
201
210
234
207
257
243
242
205
224
226
204
206
223
238
237
218
217
216
445
239
256
215
LV2.583

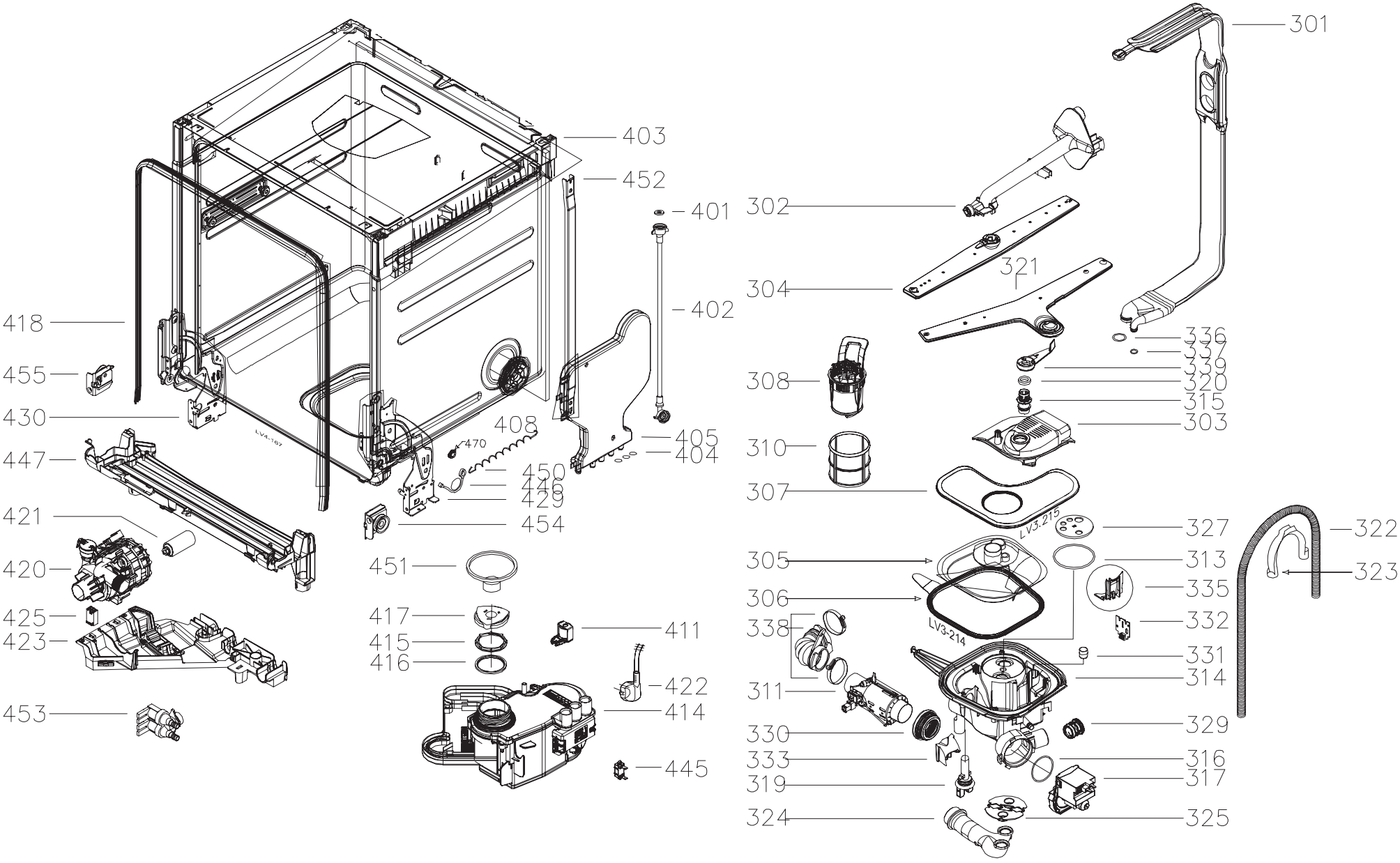
403
452
401
402
418
455
430
408
405
404
470
450
446
429
454
447
421
420
425
423
453
451
417
415
416
411
422
414
445
301
302
304
321
336
337
339
320
315
303
308
310
307
327
322
323
305
313
335
306
332
338
331
314
311
329
330
316
333
317
319
325
324
LV3-215
LV3-214

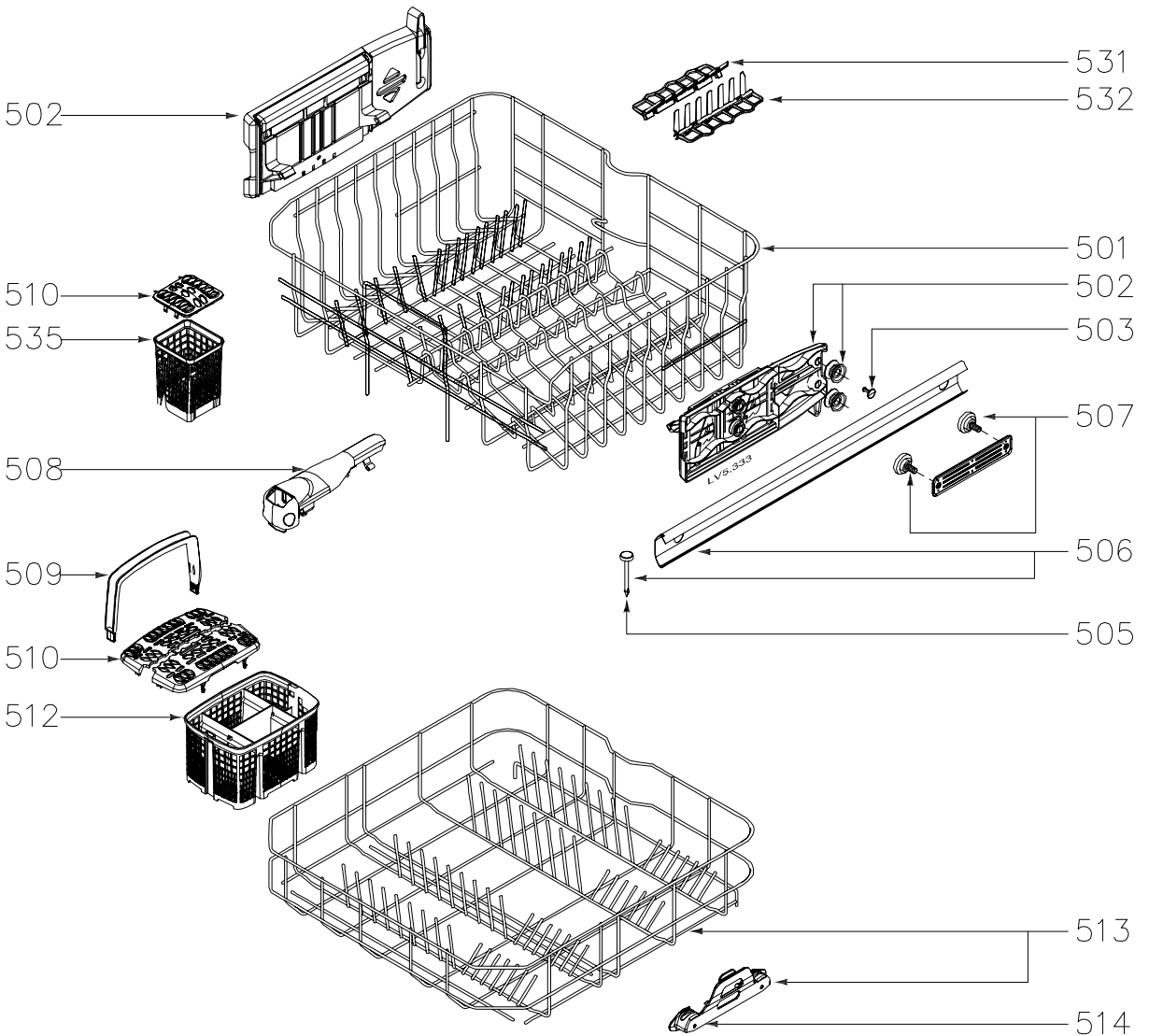
502
531
532
501
510
535
502
503
507
508
509
506
505
510
512
513
514