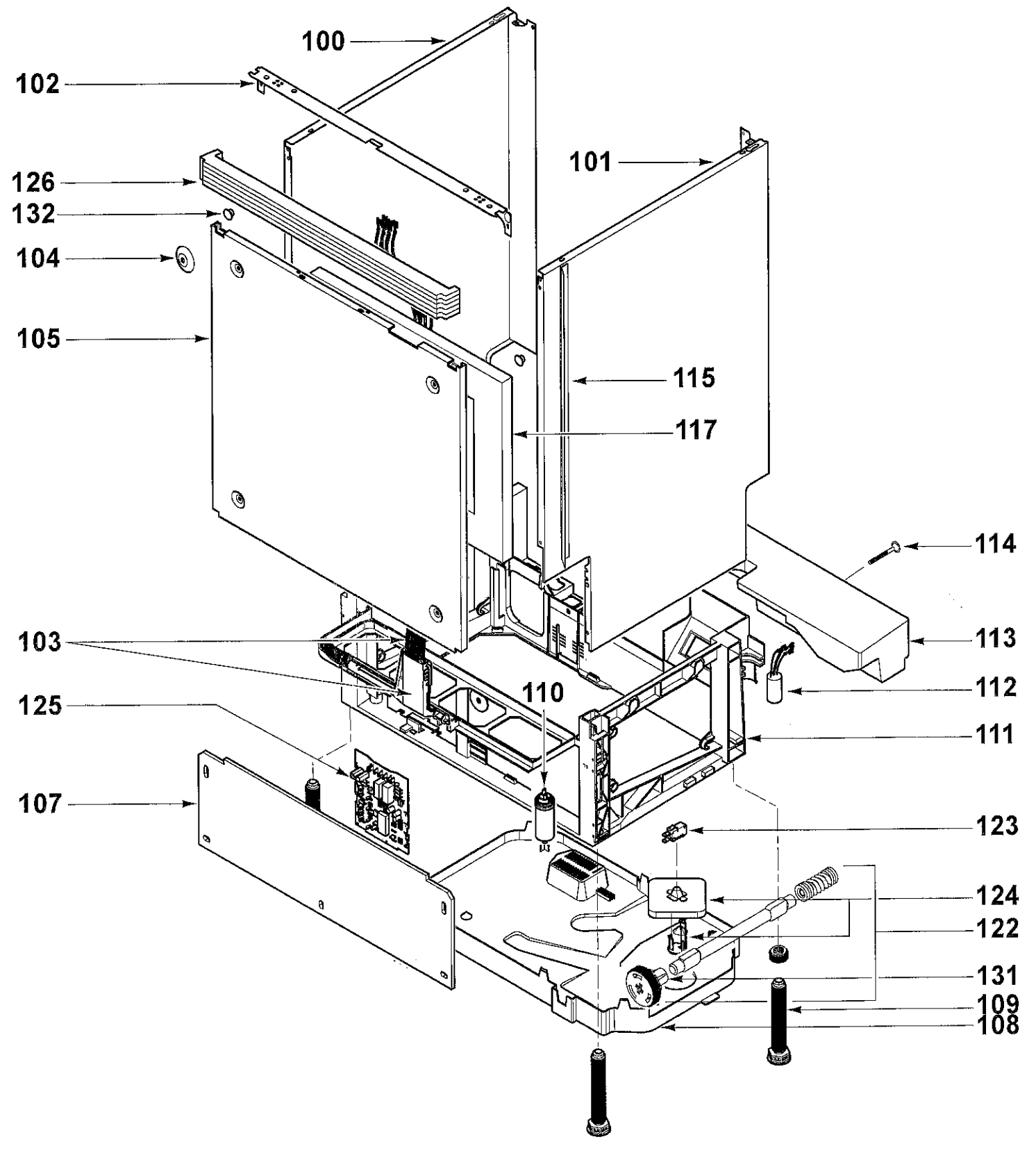
100
102
101
126
132
104
105
115
117
114
113
103
112
110
125
111
107
123
124
122
131
109
108

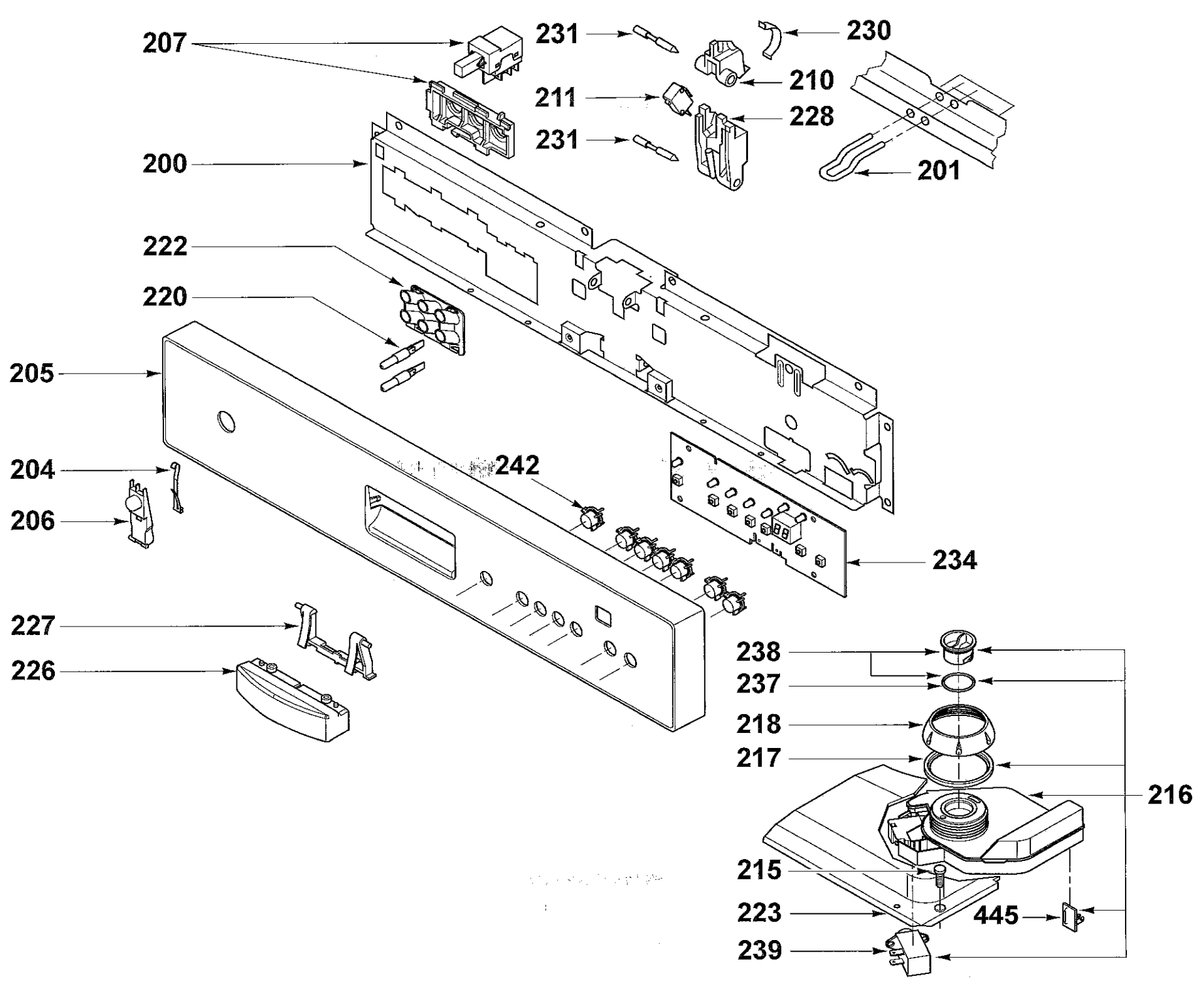
207
231
230
210
211
228
231
200
201
222
220
205
204
242
206
234
227
226
238
237
218
217
216
215
223
445
239

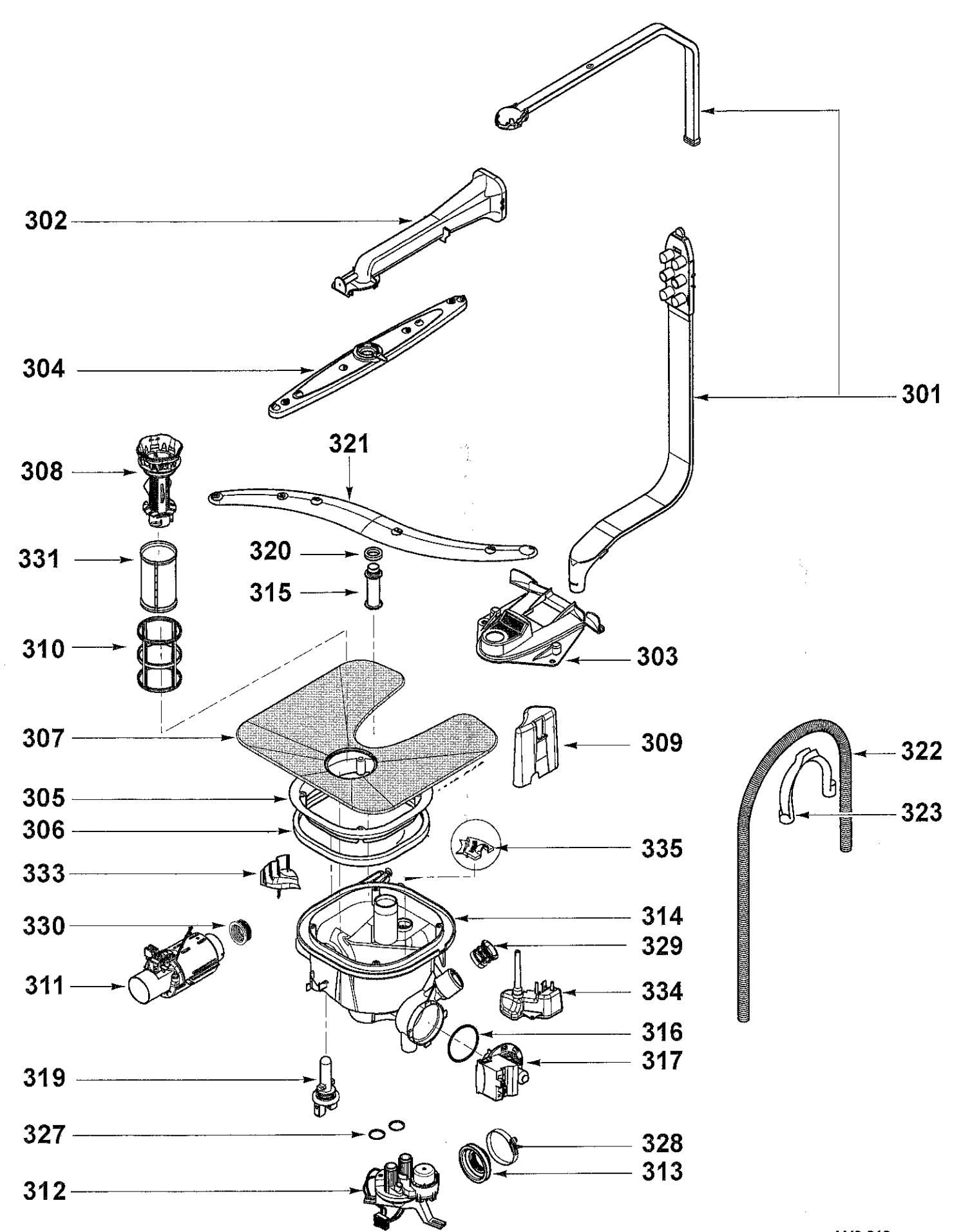
302
304
301
308
321
331
320
315
310
303
307
309
322
305
323
306
335
333
314
330
329
311
334
316
317
319
327
328
313
312

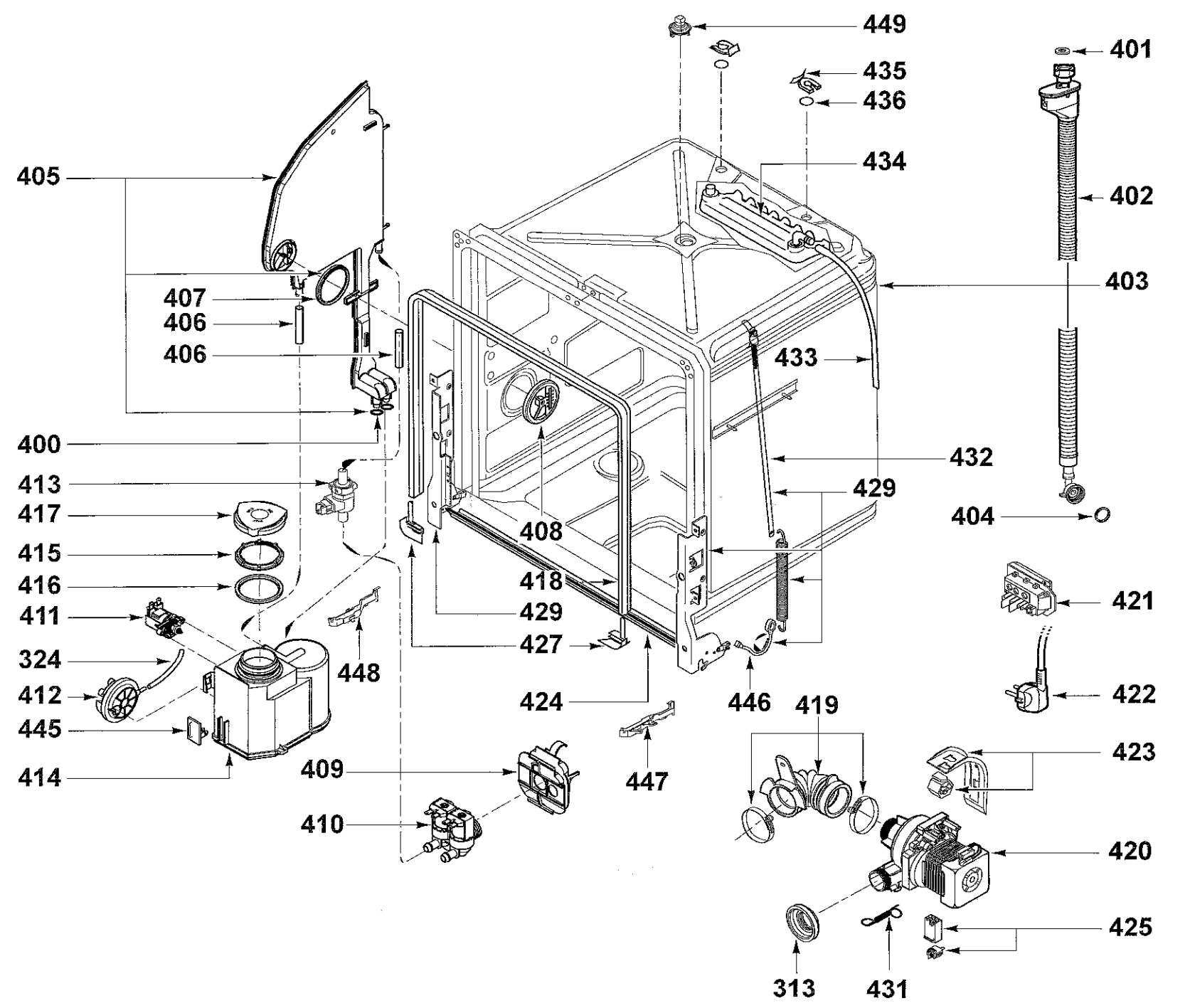
449
401
435
436
434
405
402
403
407
406
406
433
400
432
413
429
417
408
404
415
418
416
421
411
429
427
324
448
412
424
446
422
445
419
423
414
409
447
410
420
425
313
431

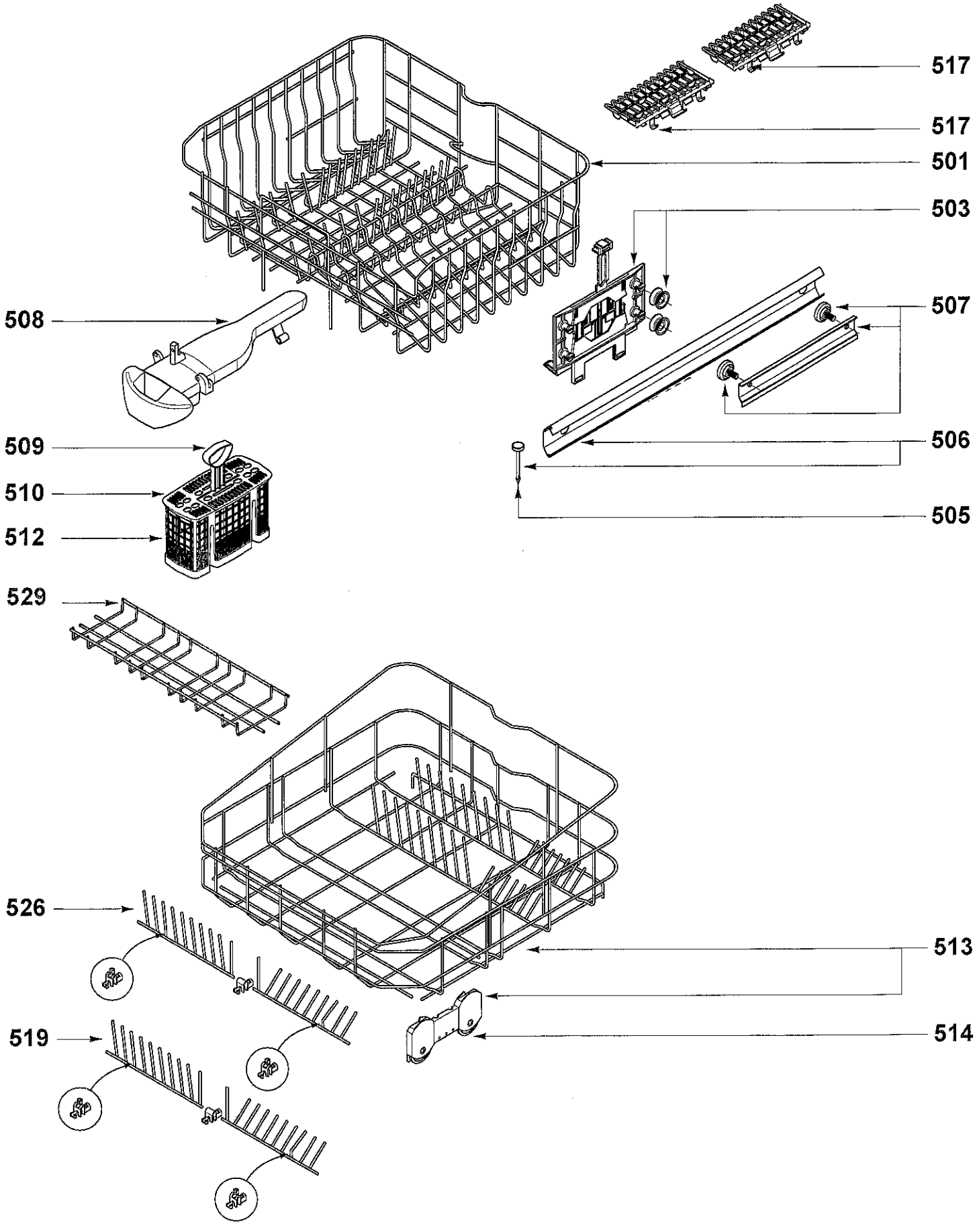
517
517
501
503
507
508
506
509
510
505
512
529
526
513
514
519