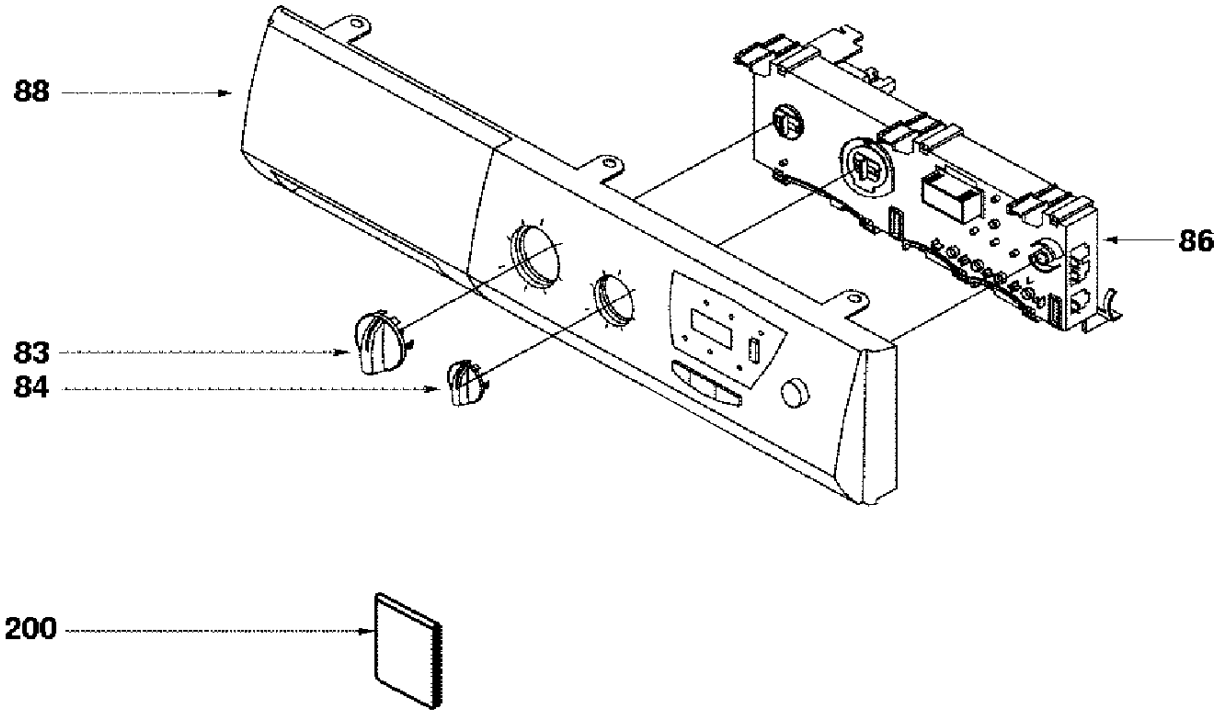
88
86
83
84
200

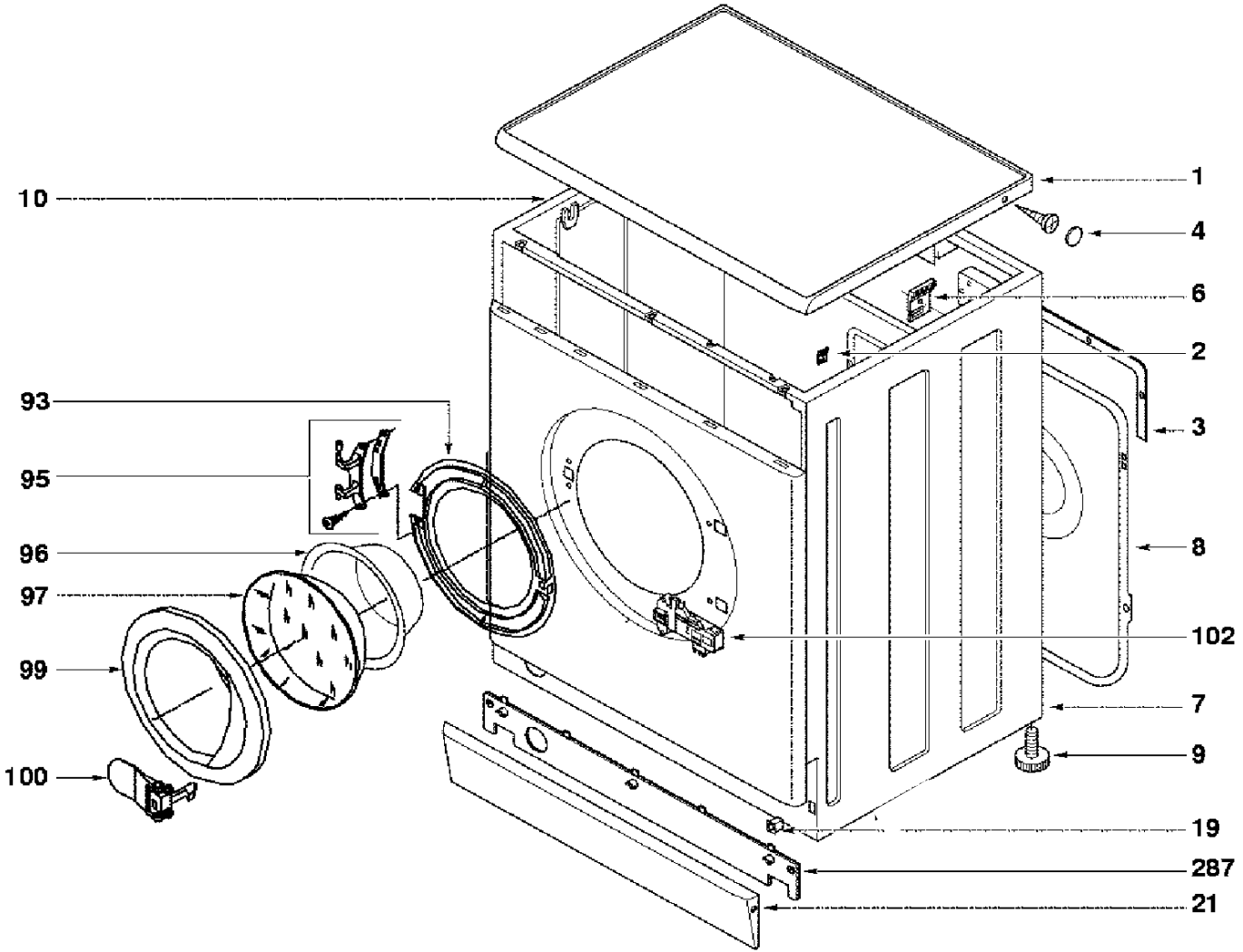
1
10
4
6
2
93
3
95
96
8
97
102
99
7
9
100
19
287
21

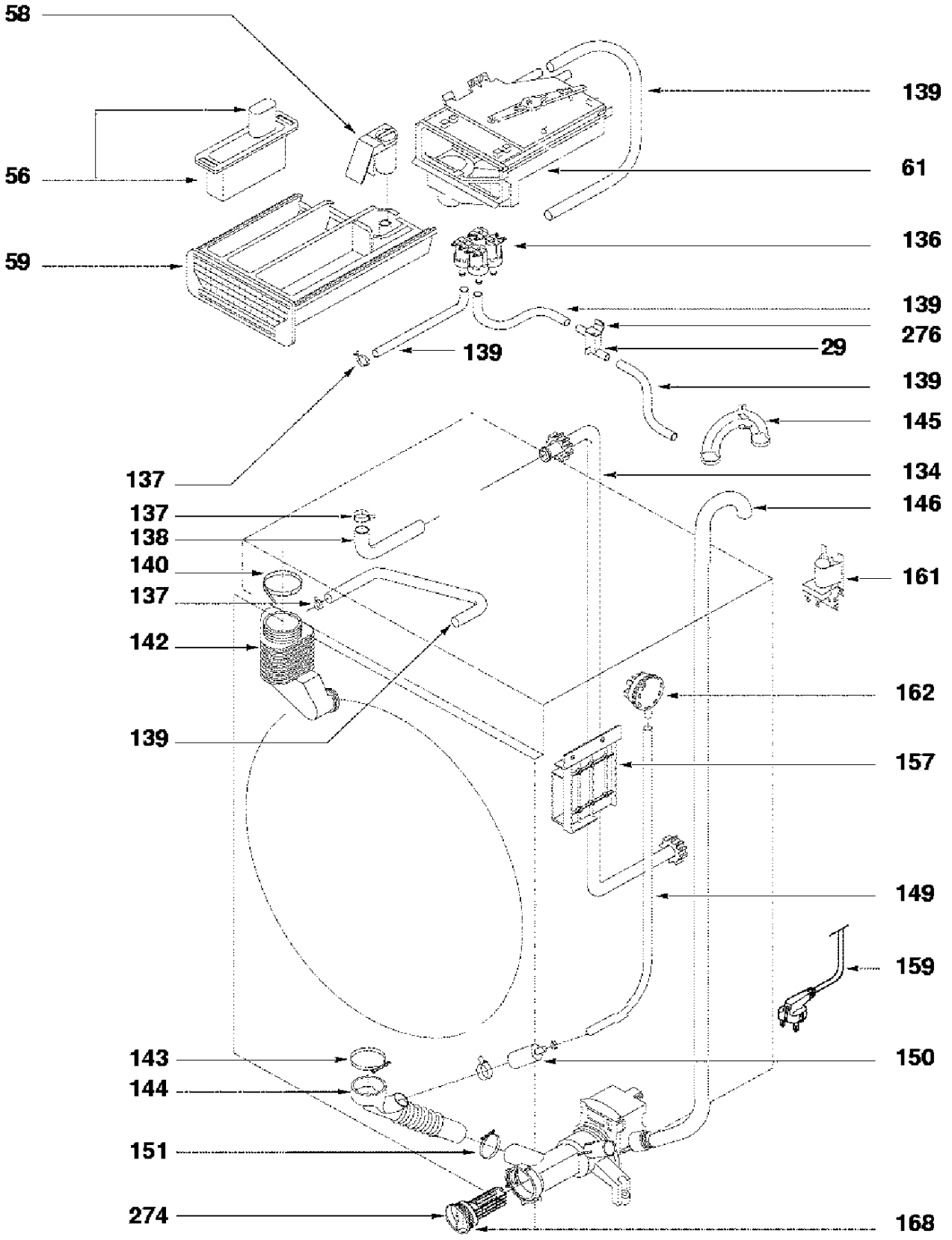
58
139
56
61
136
59
139
276
29
139
139
145
137
134
137
146
138
140
161
137
142
162
139
157
149
159
143
150
144
151
274
168

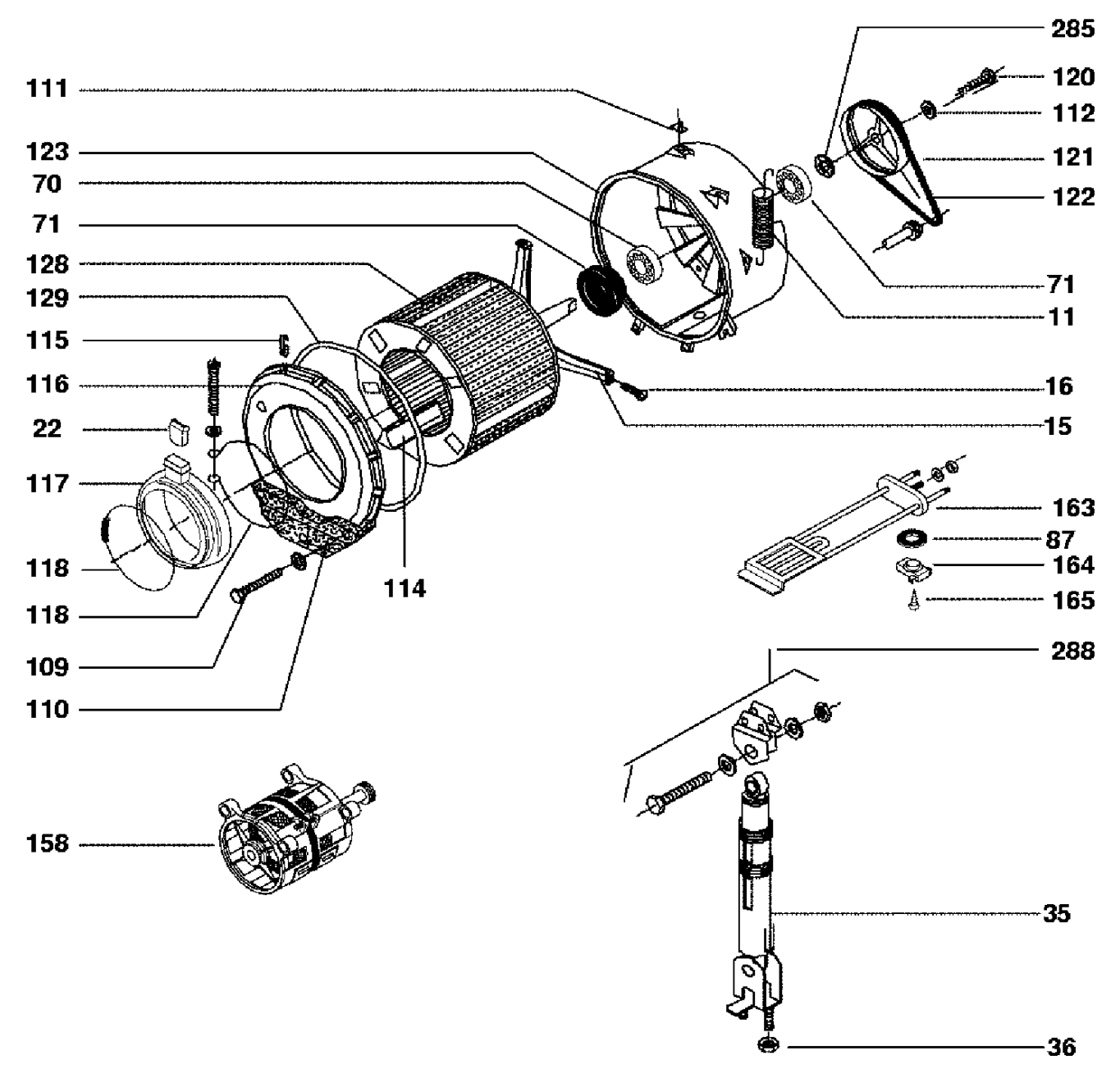
285
120
112
121
122
71
11
111
123
70
71
128
129
115
116
22
117
118
118
109
110
114
16
15
163
87
164
165
288
158
35
36

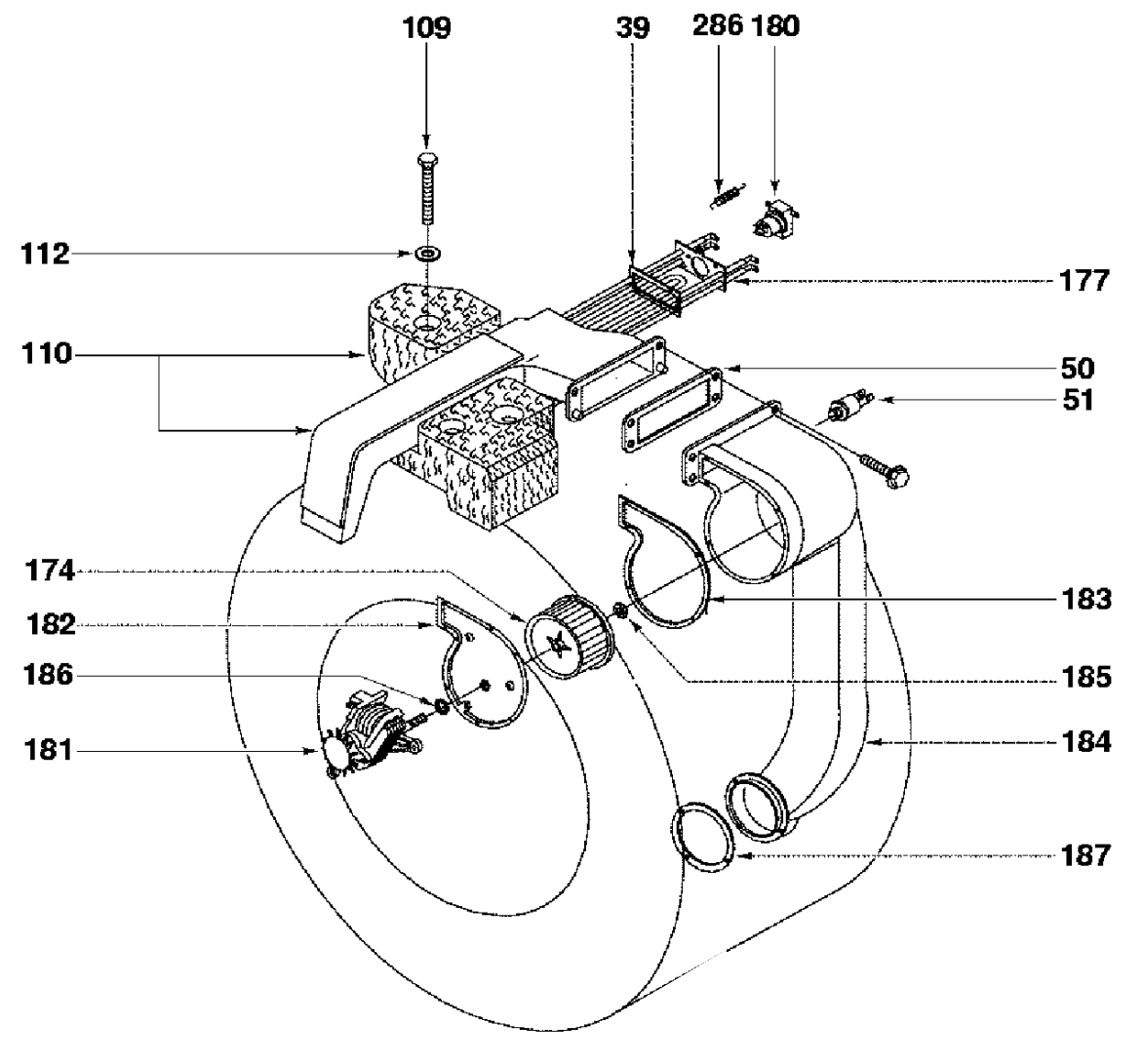
109
39
286
180
112
177
110
50
51
174
183
182
186
185
181
184
187