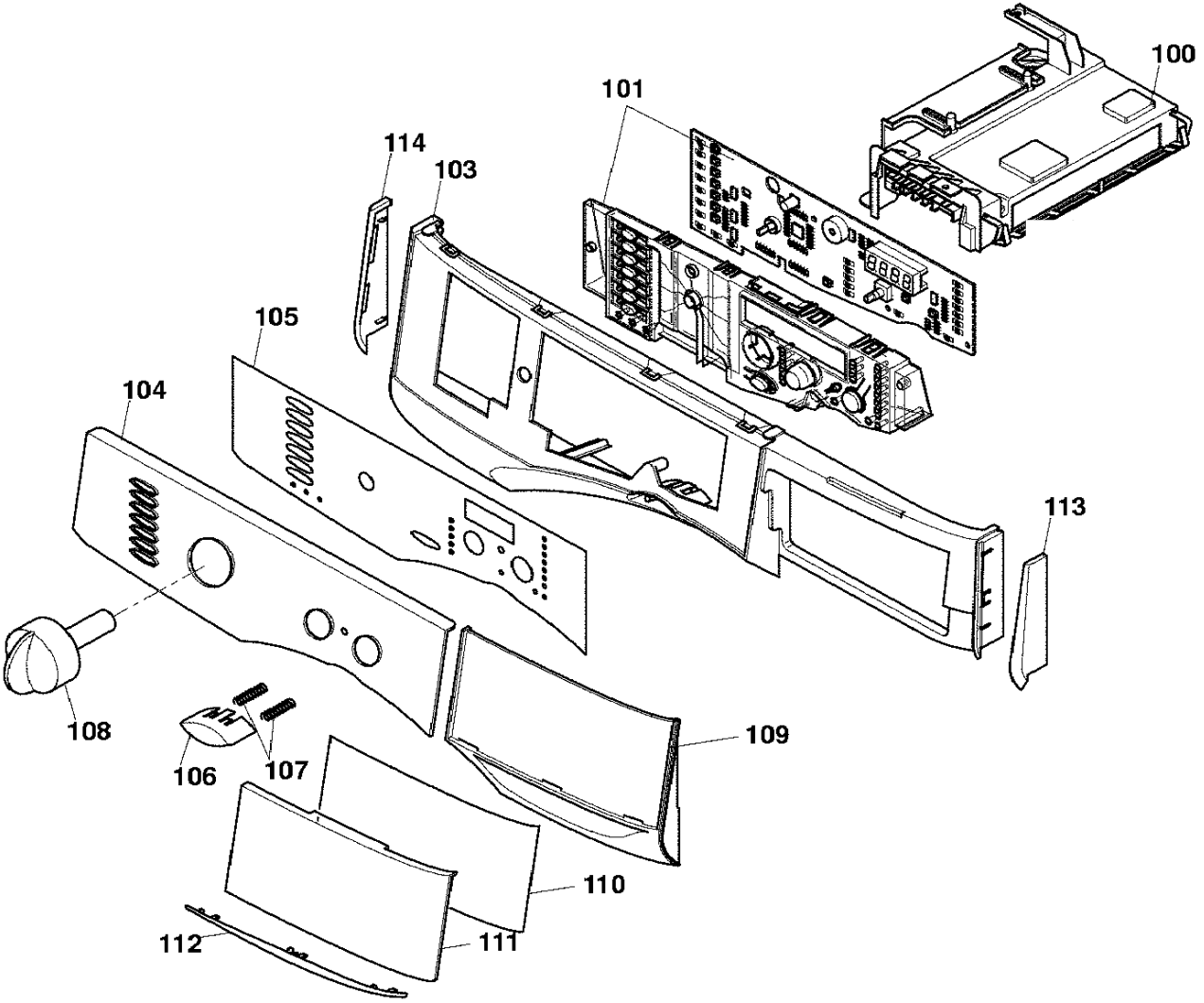
100
101
114
103
105
104
113
108
106
107
109
110
112
111

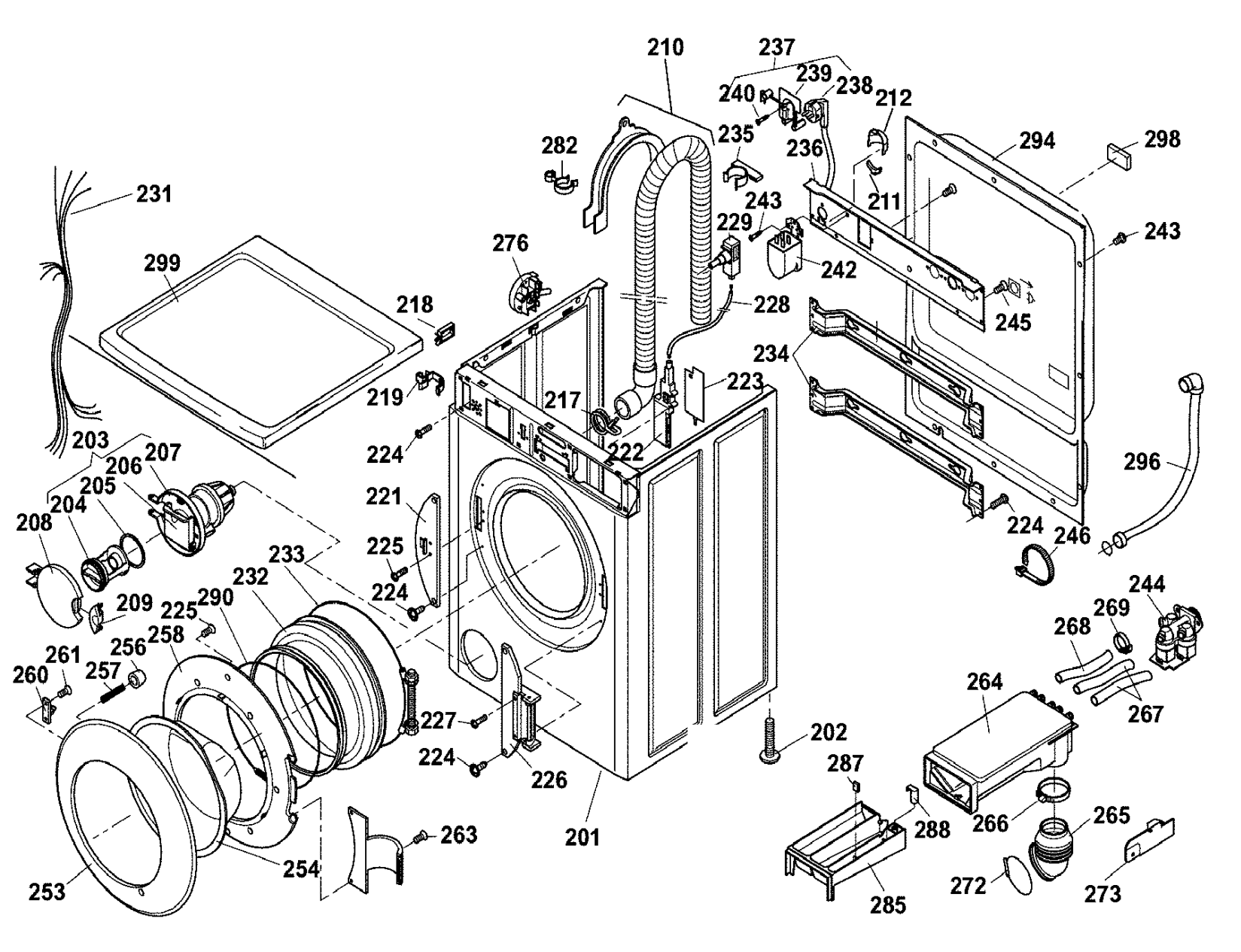

210
237
239
238
240
212
282
235
236
294
298
231
211
243
229
243
276
242
299
218
228
245
234
219
223
217
224
222
203
207
206
205
204
208
221
225
224
246
296
233
232
209
225
290
258
256
261
257
260
244
269
268
264
267
227
224
226
202
287
288
266
265
263
201
254
253
272
273
285

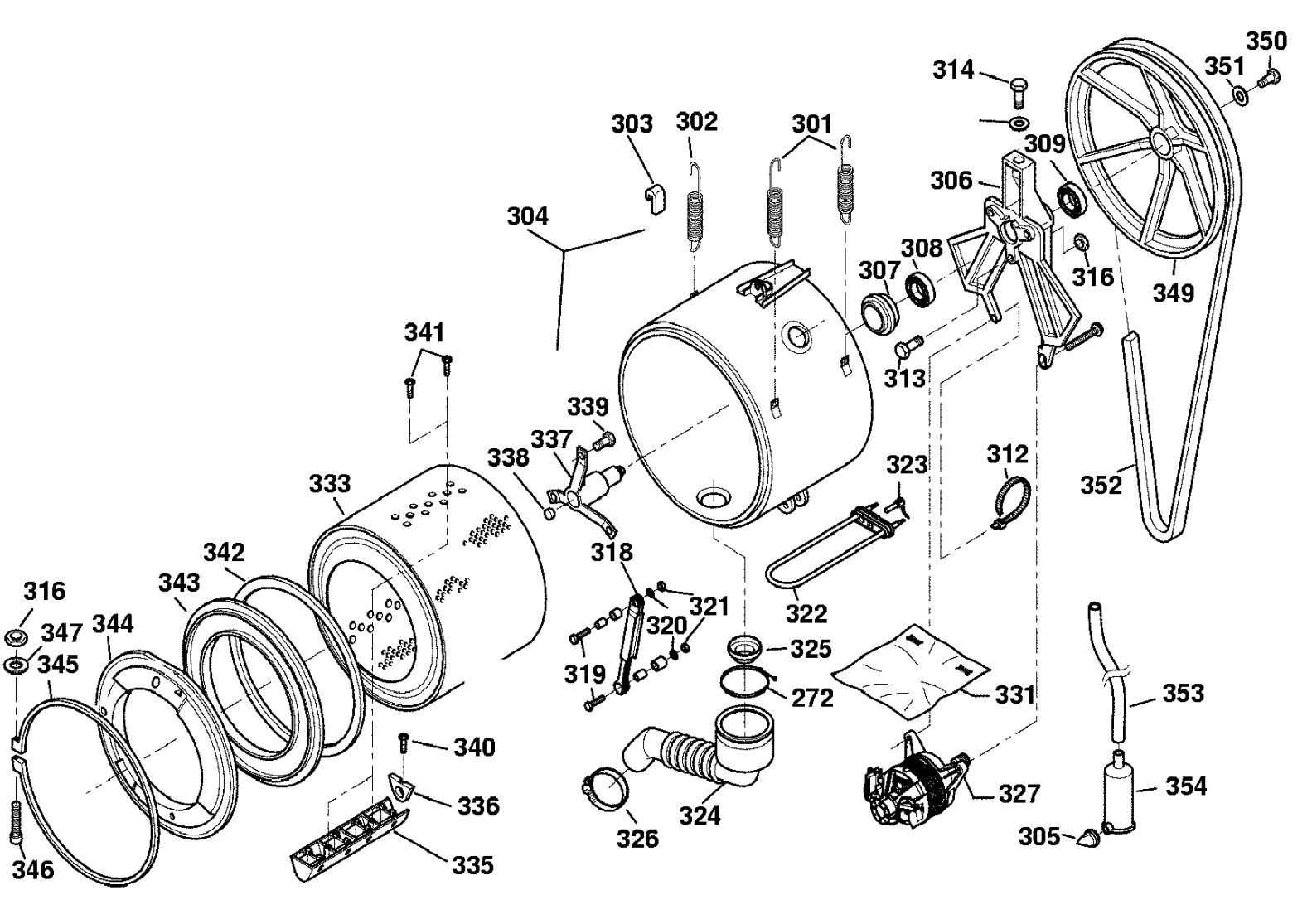

350
351
314
303
302
301
309
306
304
308
307
316
349
341
313
339
337
338
323
312
352
333
318
342
343
316
321
322
347
344
320
325
345
319
272
331
353
340
336
327
354
324
326
305
346
335