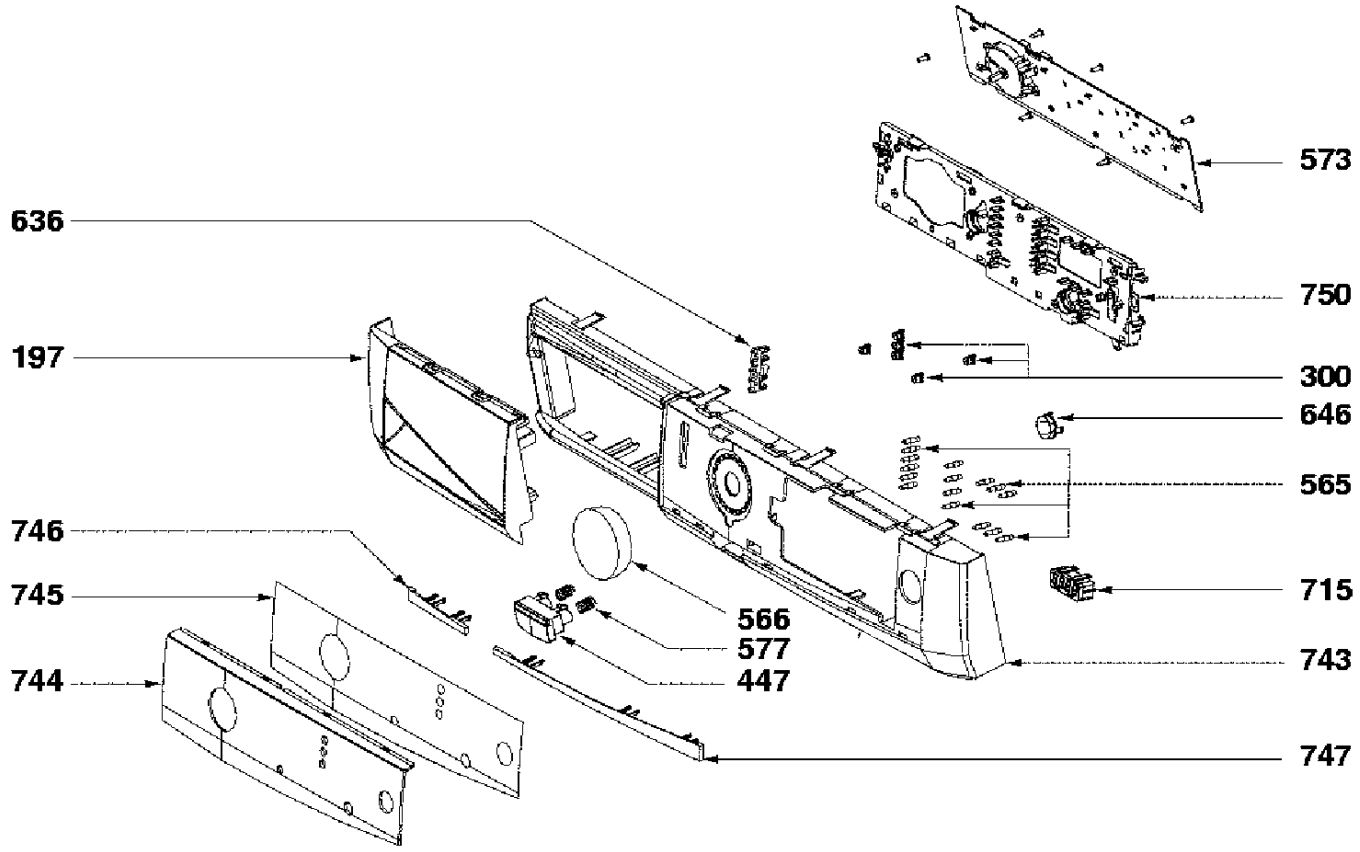
573
636
750
197
300
646
565
746
715
745
566
577
743
744
447
747

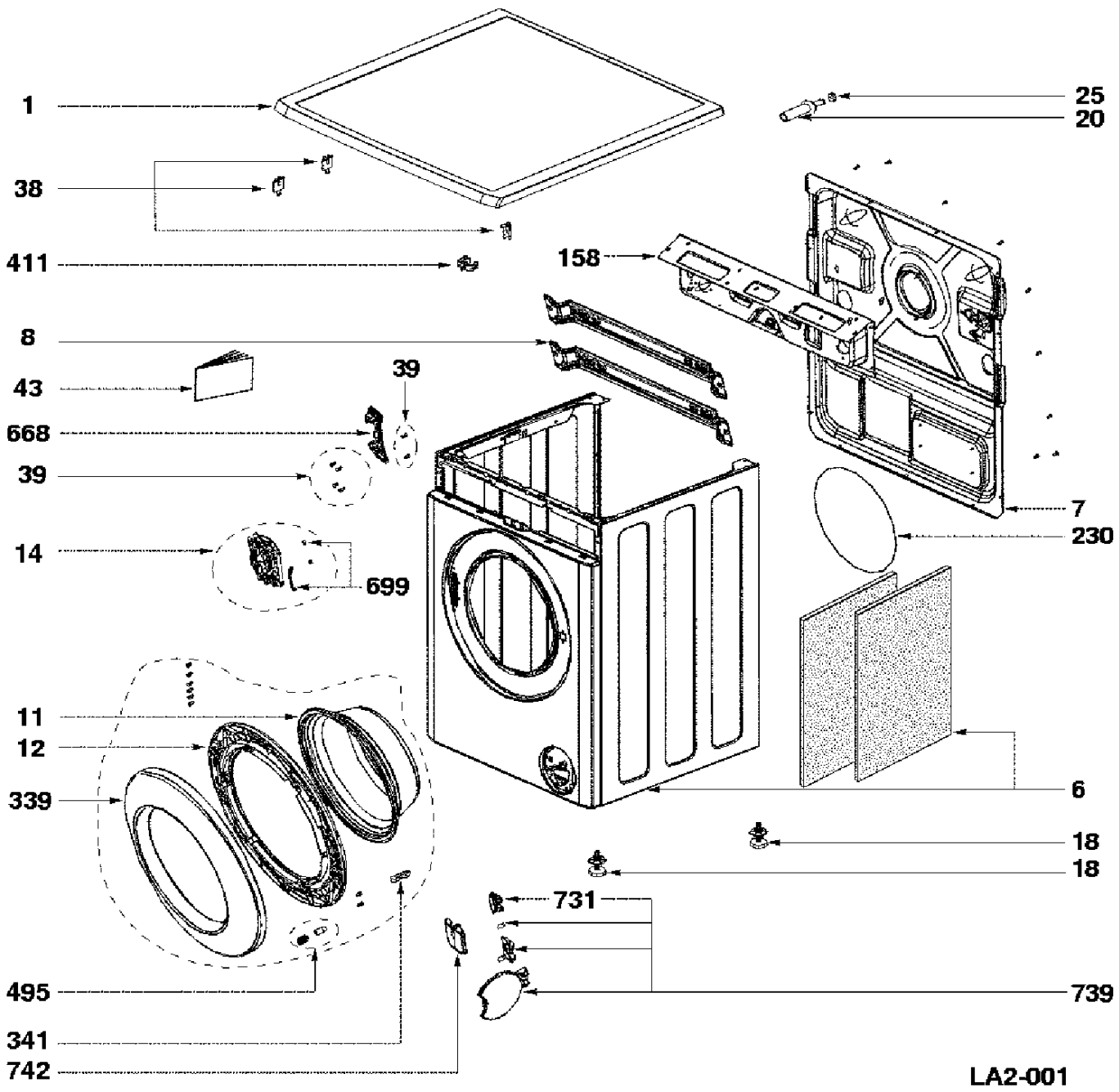
1
38
411
25
20
158
8
43
39
668
39
14
699
7
230
11
12
339
6
18
18
731
495
739
341
742
LA2-001

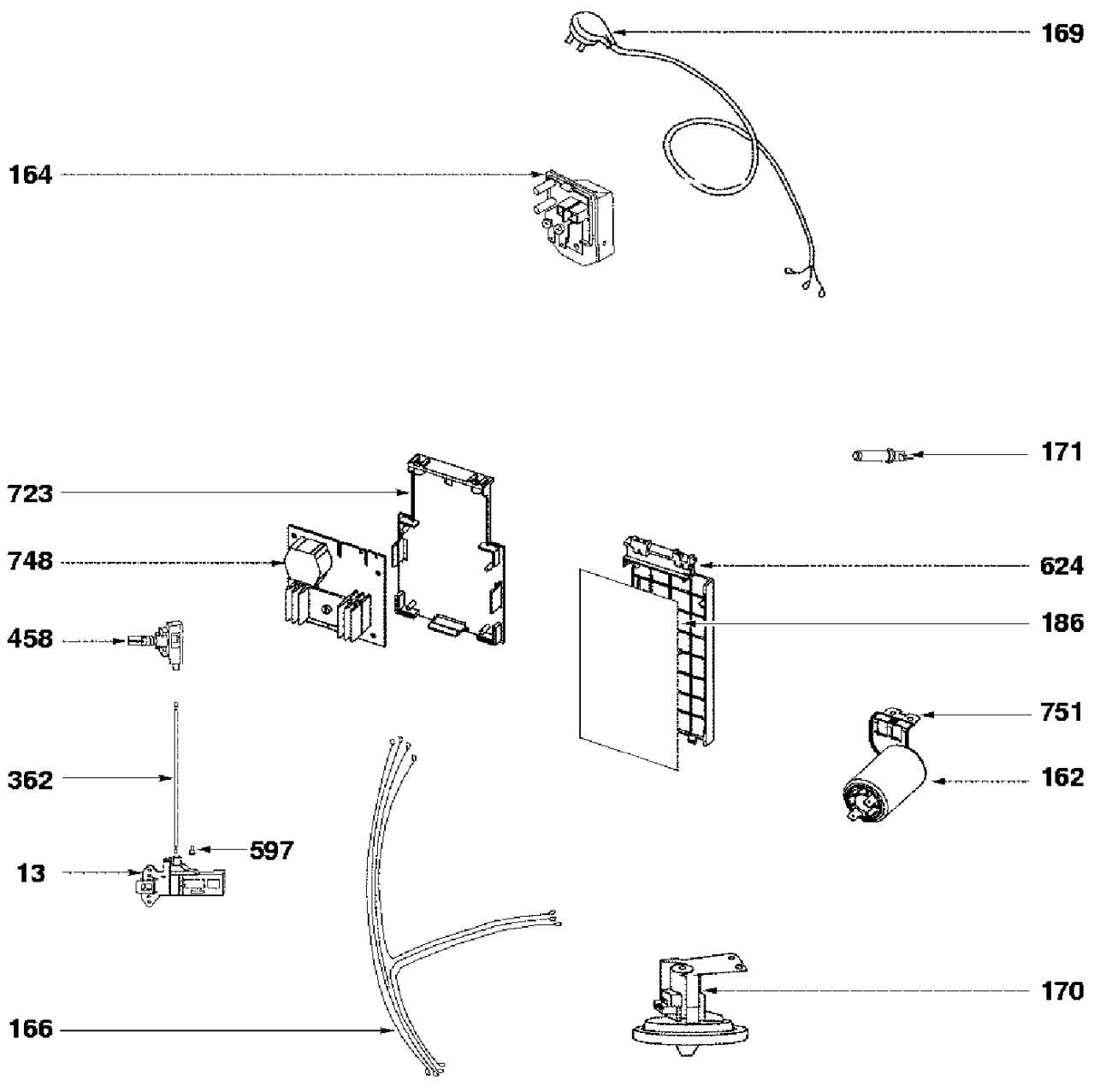
169
164
171
723
748
624
186
458
751
362
162
597
13
170
166

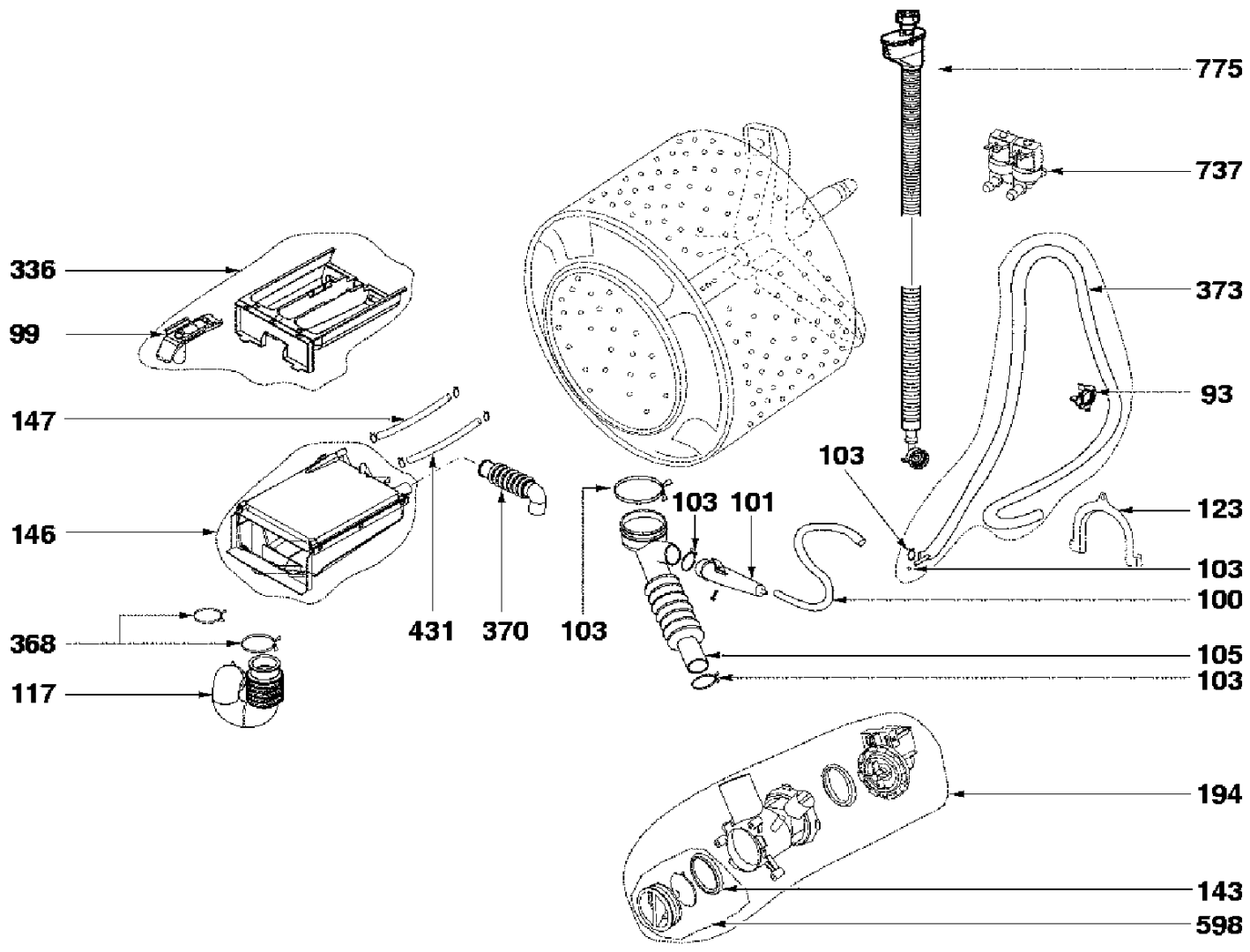
775
737
336
99
373
93
147
103
103
101
123
146
103
100
431
370
103
368
105
117
103
194
143
598

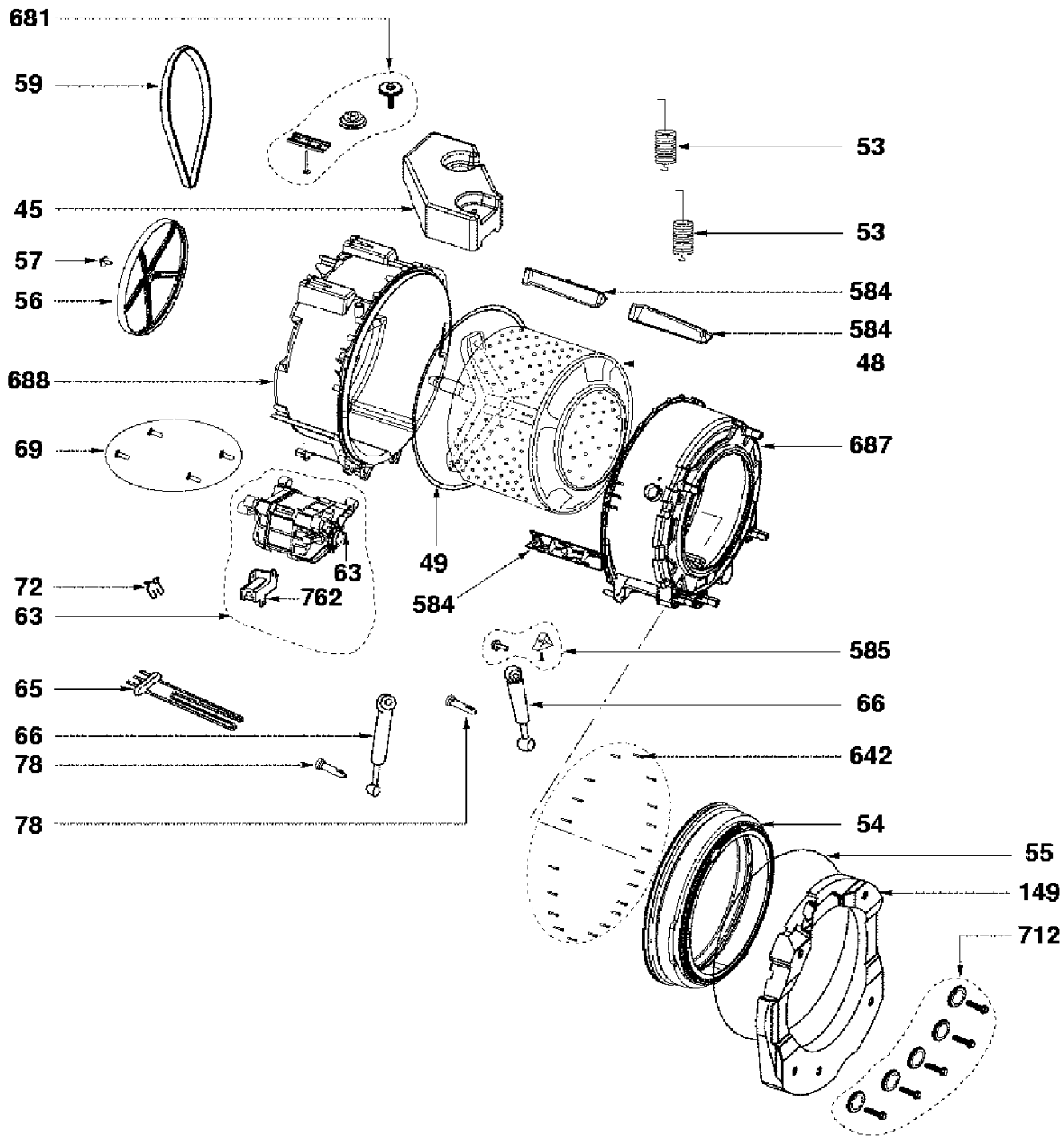
681
59
53
45
53
57
584
56
584
48
688
69
687
63
49
72
762
584
63
585
65
66
66
642
78
78
54
55
149
712