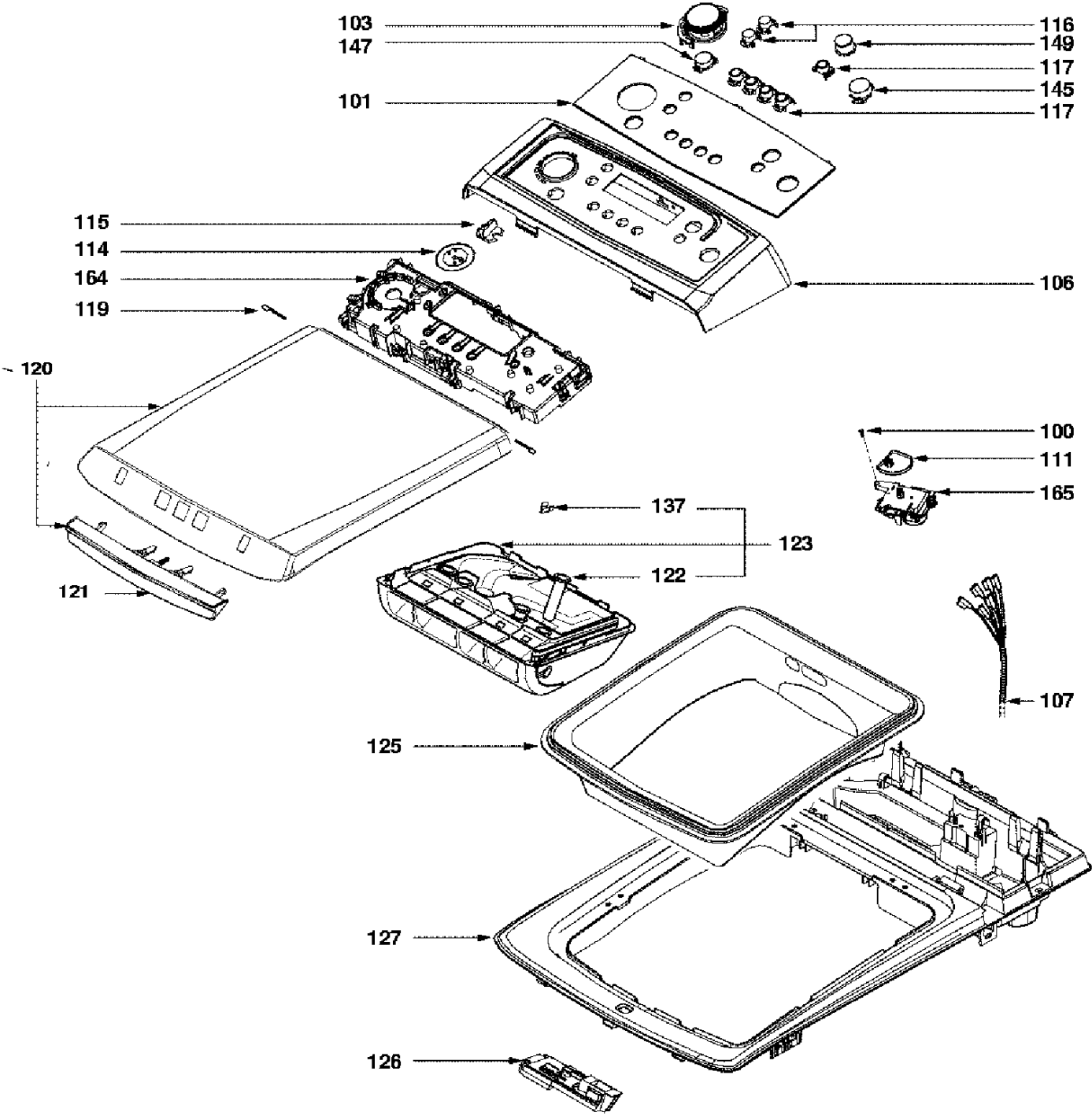
103
147
101
116
149
117
145
117
115
114
164
119
106
120
100
111
165
137
123
122
121
107
125
127
126

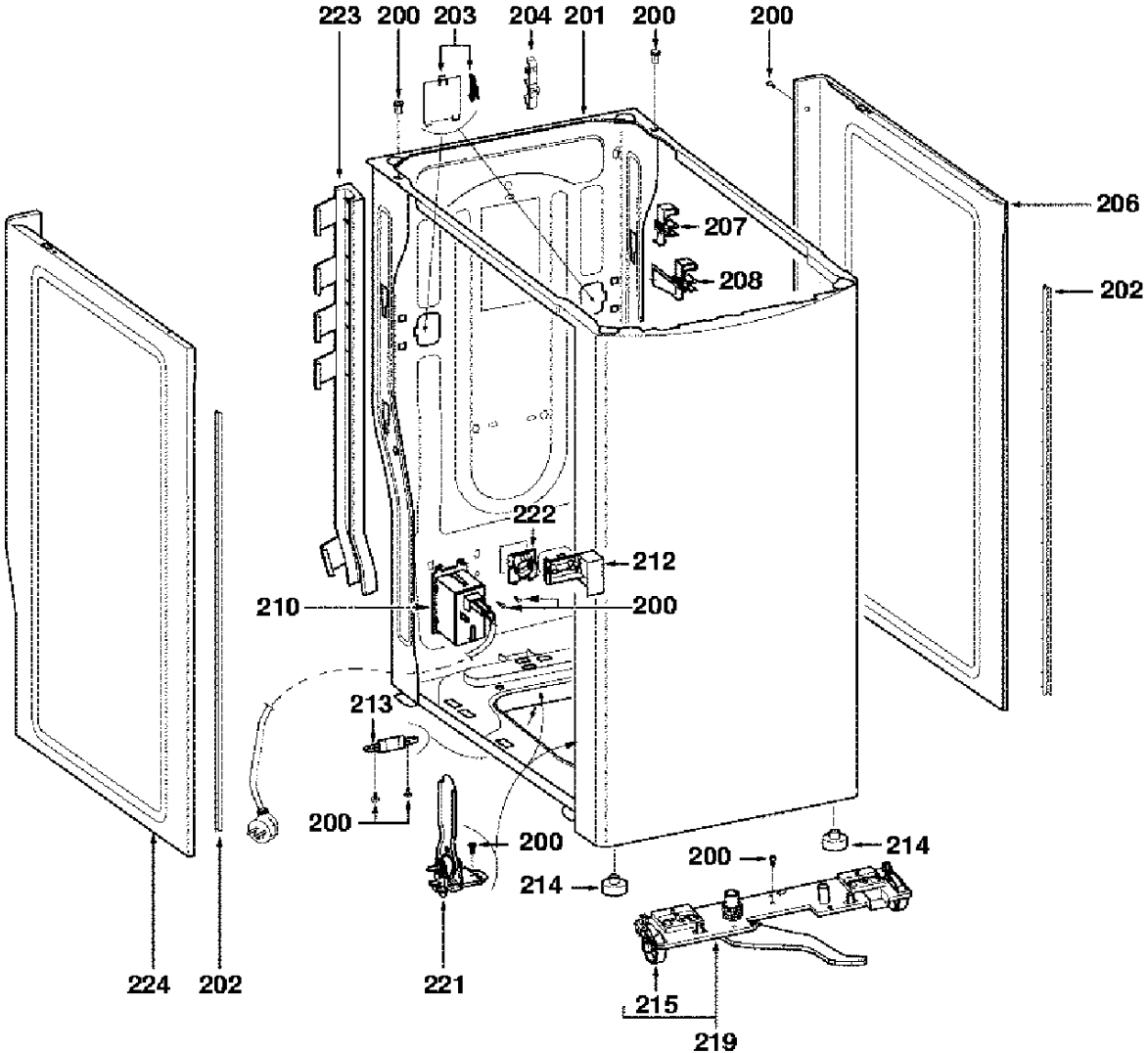
223
200
203
204
201
200
200
206
207
208
202
222
212
210
200
213
200
200
214
200
214
224
202
221
215
219

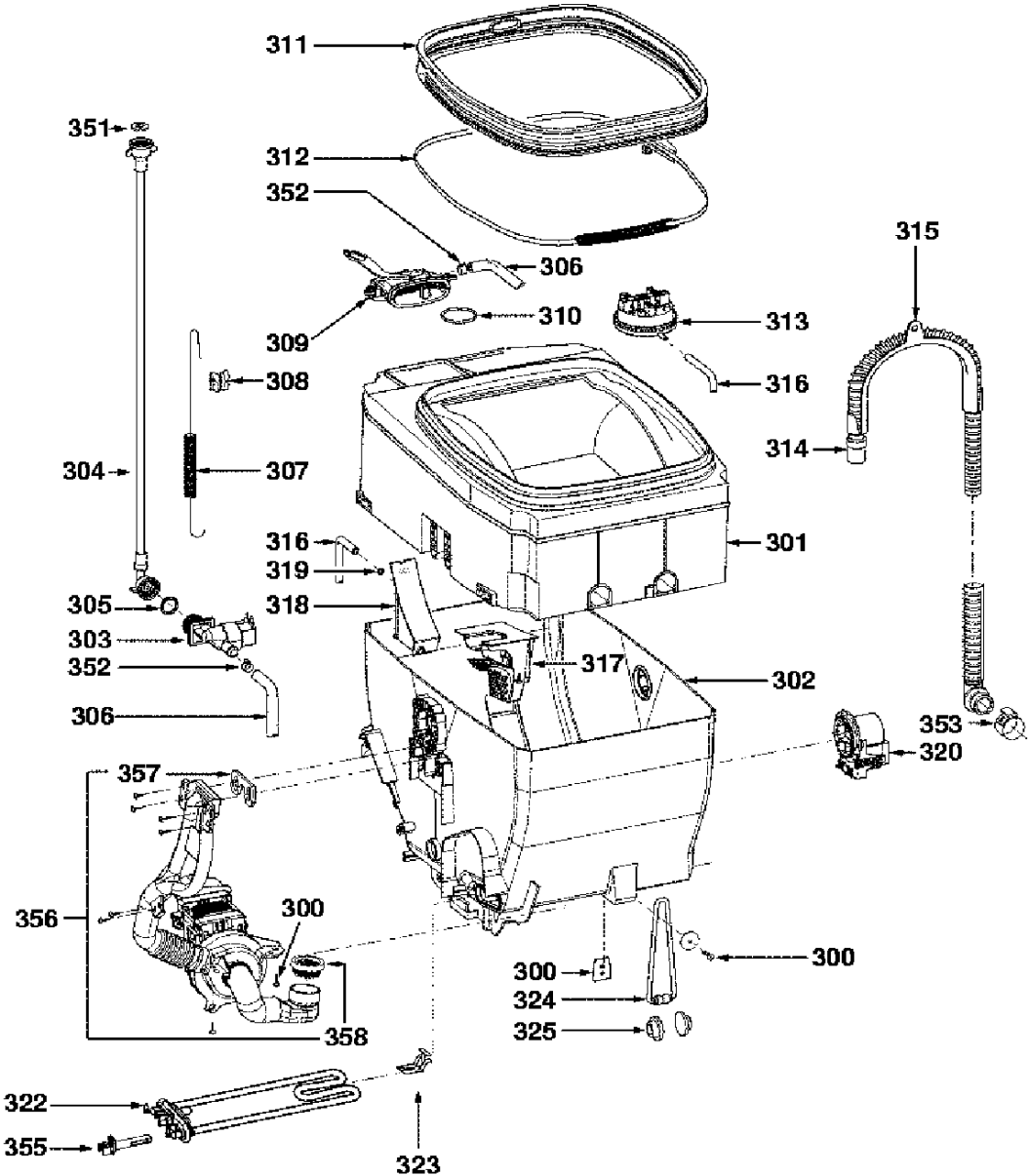
311
312
351
352
306
315
309
310
313
308
316
304
307
314
316
301
319
305
318
303
317
352
302
306
353
320
357
356
300
300
300
324
325
358
322
355
323

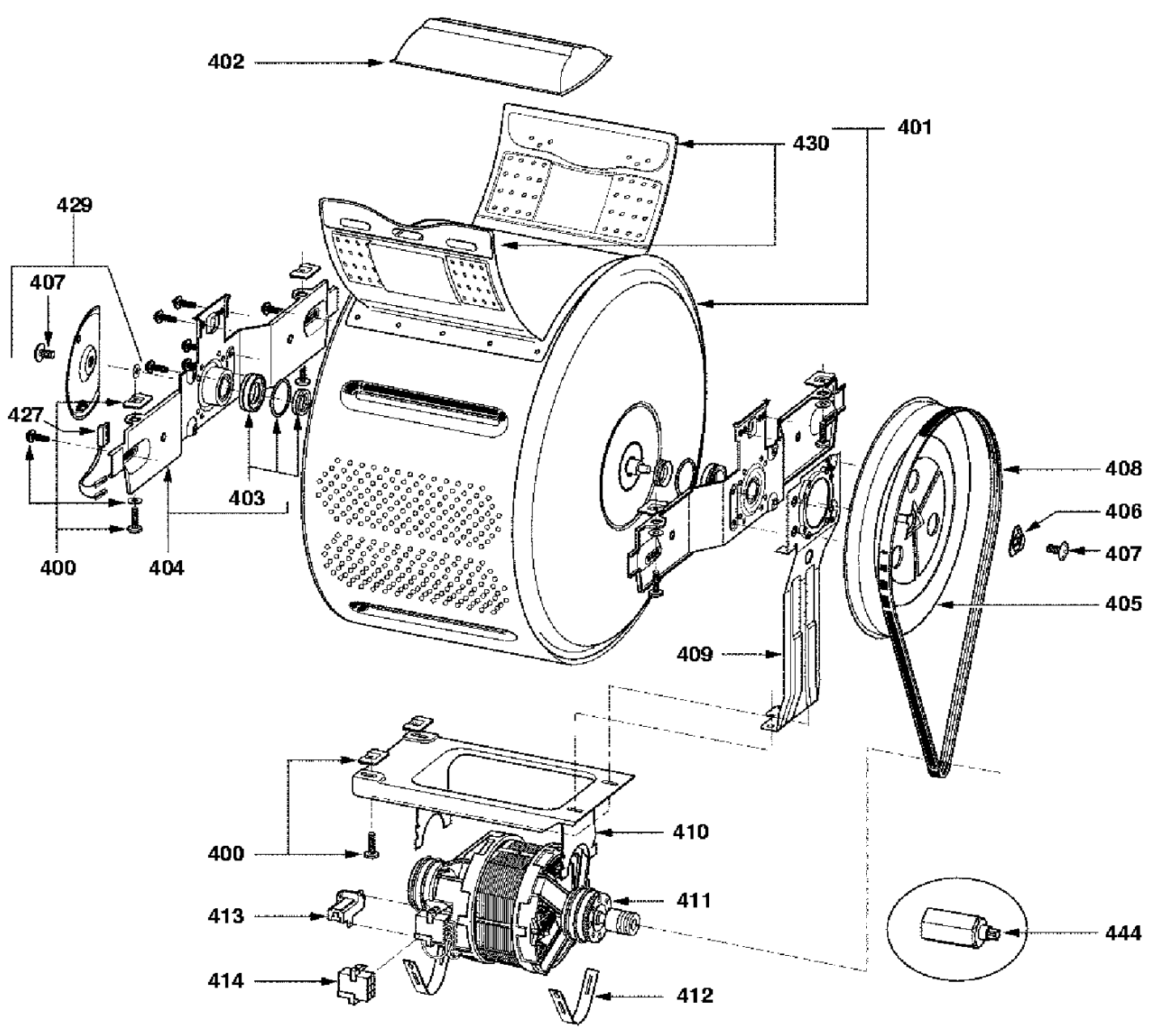
402
430
401
429
407
427
403
400
404
408
406
407
405
409
400
410
413
411
414
412
444