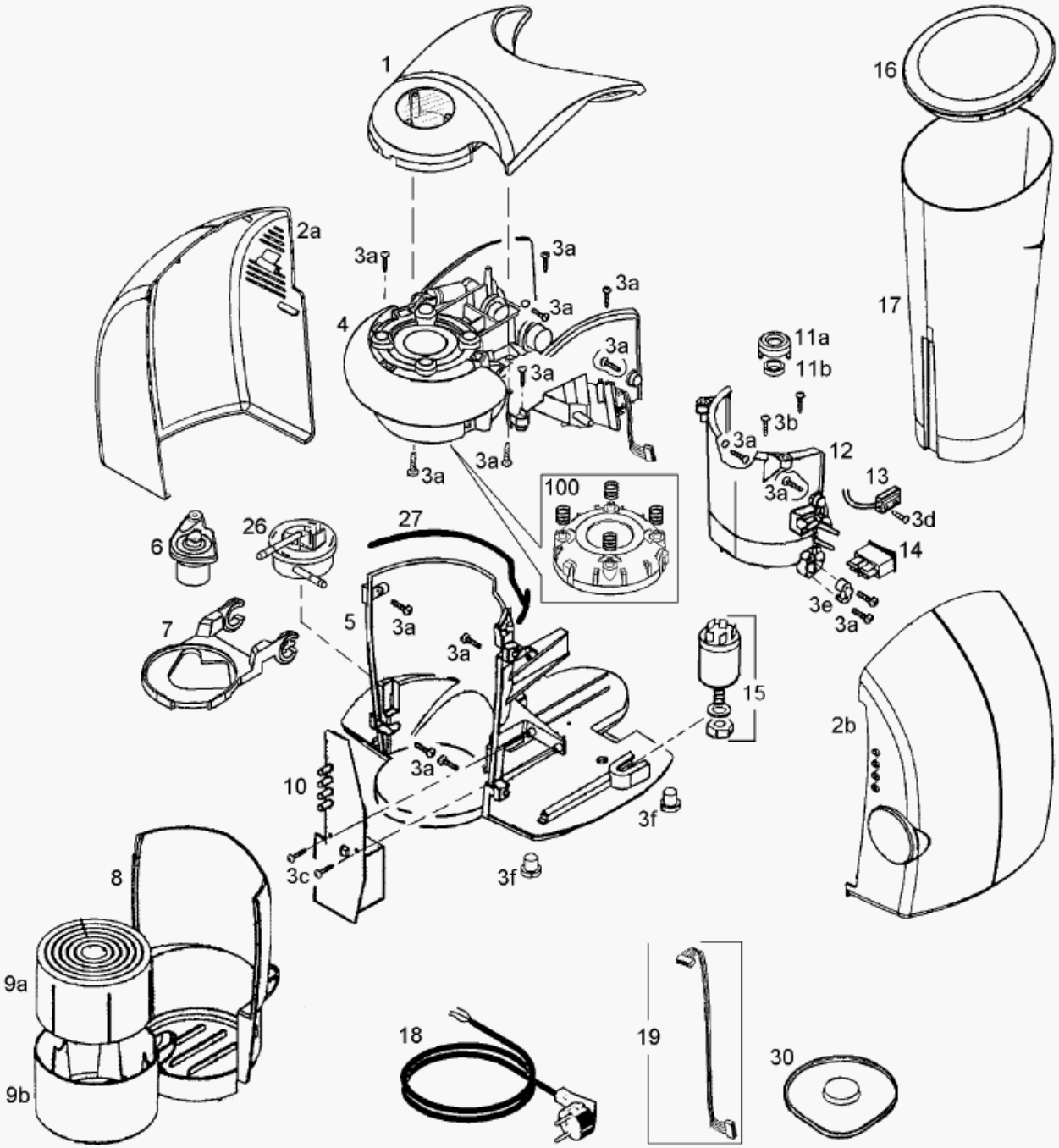
1
16
2a
3a
3a
3a
3a
4
3a
3a
17
11a
11b
3b
3a
12
3a
3a
3a
100
13
3d
6
26
27
14
3e
3a
7
5
3a
3a
15
2b
3a
10
3f
3c
3f
8
9a
9b
18
19
30

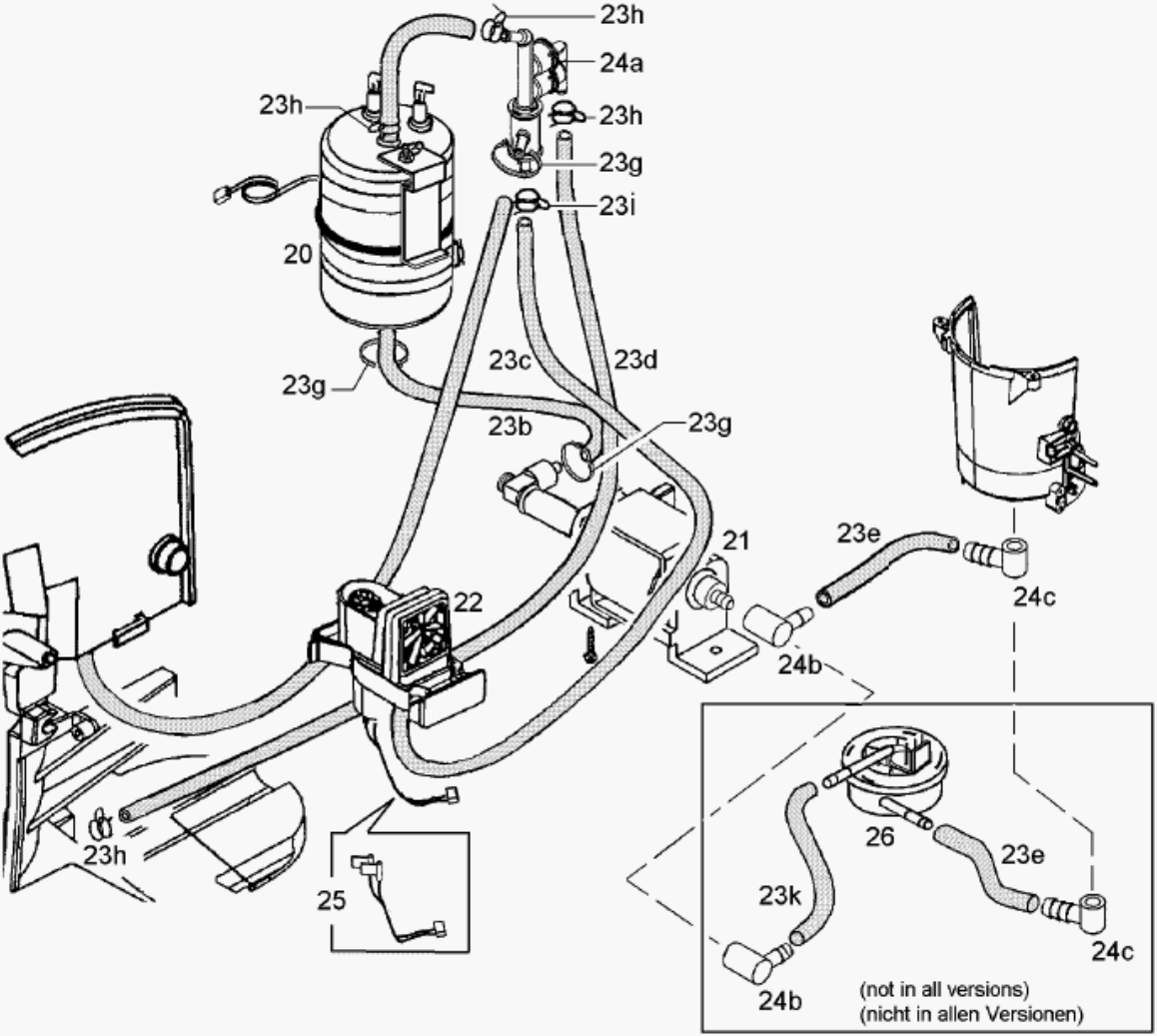
23h
24a
23h
23h
23g
23i
20
23g
23c
23d
23b
23g
21
23e
24c
22
24b
23h
25
26
23e
23k
24c
24b
(not in all versions)
(nicht in allen Versionen)