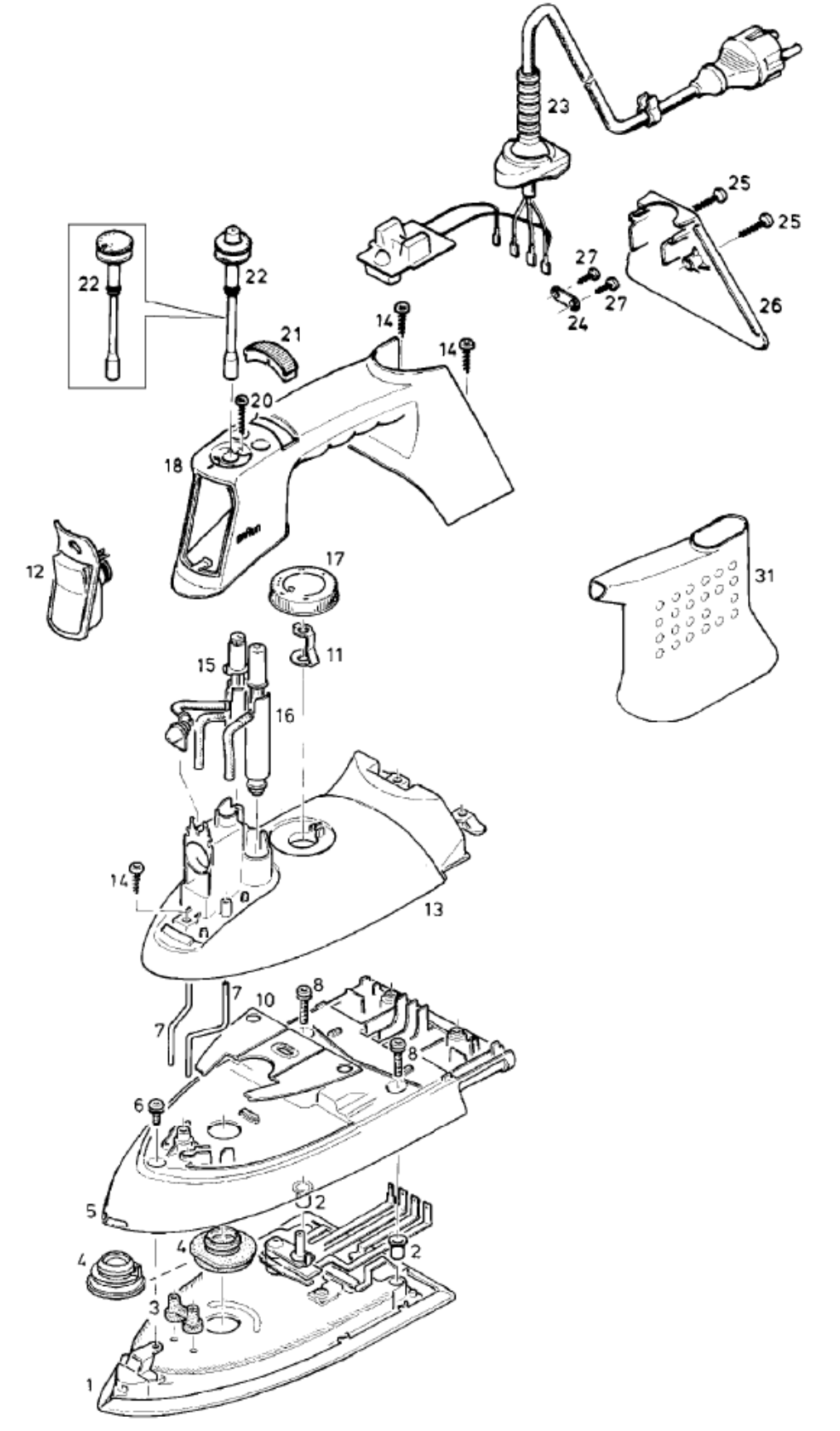
23
25
25
22
22
27
27
24
26
21
14
14
20
18
12
17
31
11
15
16
14
13
7
10
8
7
8
6
5
2
4
4
2
3
1