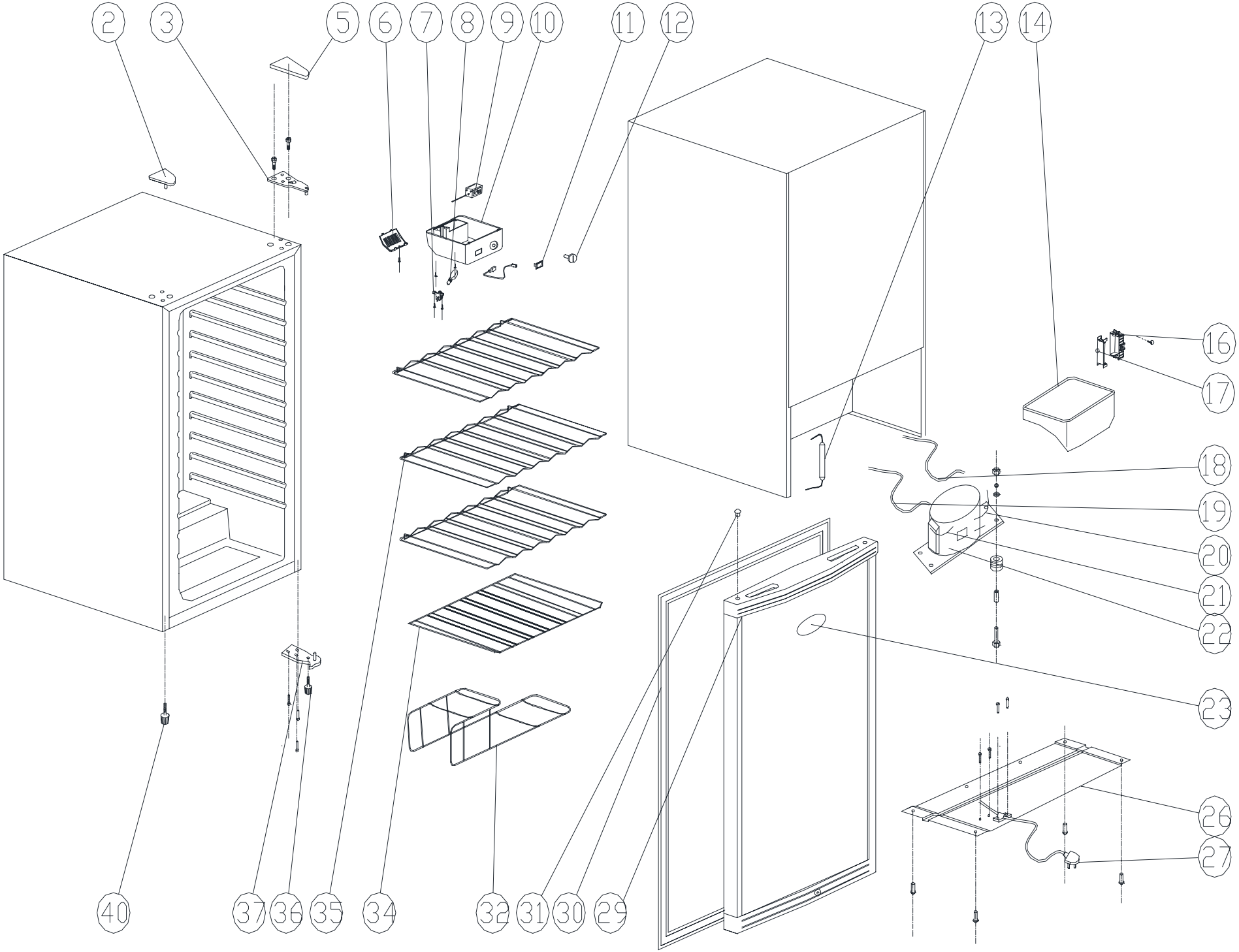
2
3
5
6
7
8
9
10
11
12
13
14
16
17
18
19
20
21
22
23
26
27
40
37
36
35
34
32
31
30
29