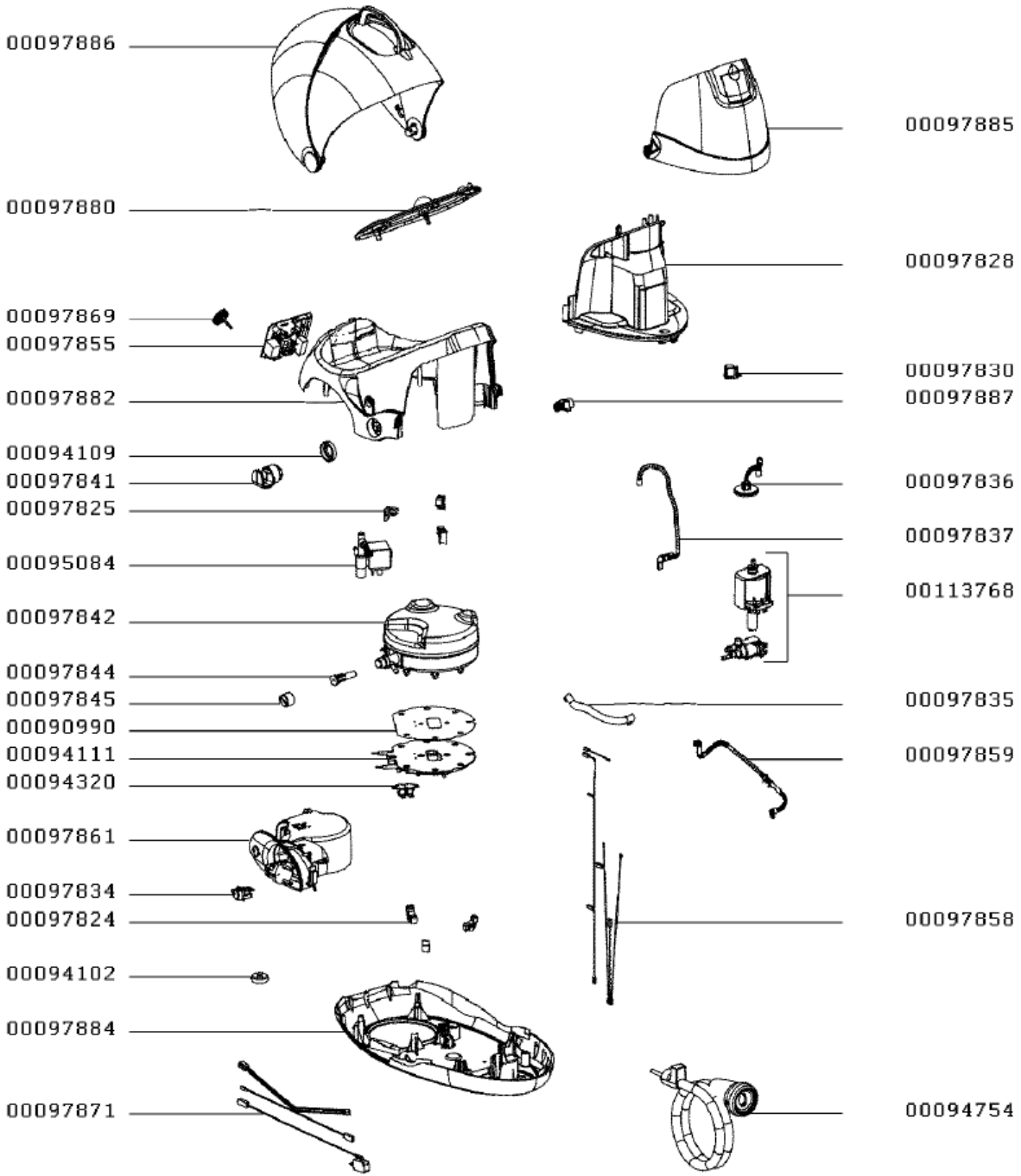
00097886
00097885
00097880
00097828
00097869
00097855
00097830
00097882
00097887
00094109
00097841
00097836
00097825
00097837
00095084
00113768
00097842
00097844
00097845
00097835
00090990
00094111
00097859
00094320
00097861
00097834
00097824
00097858
00094102
00097884
00097871
00094754

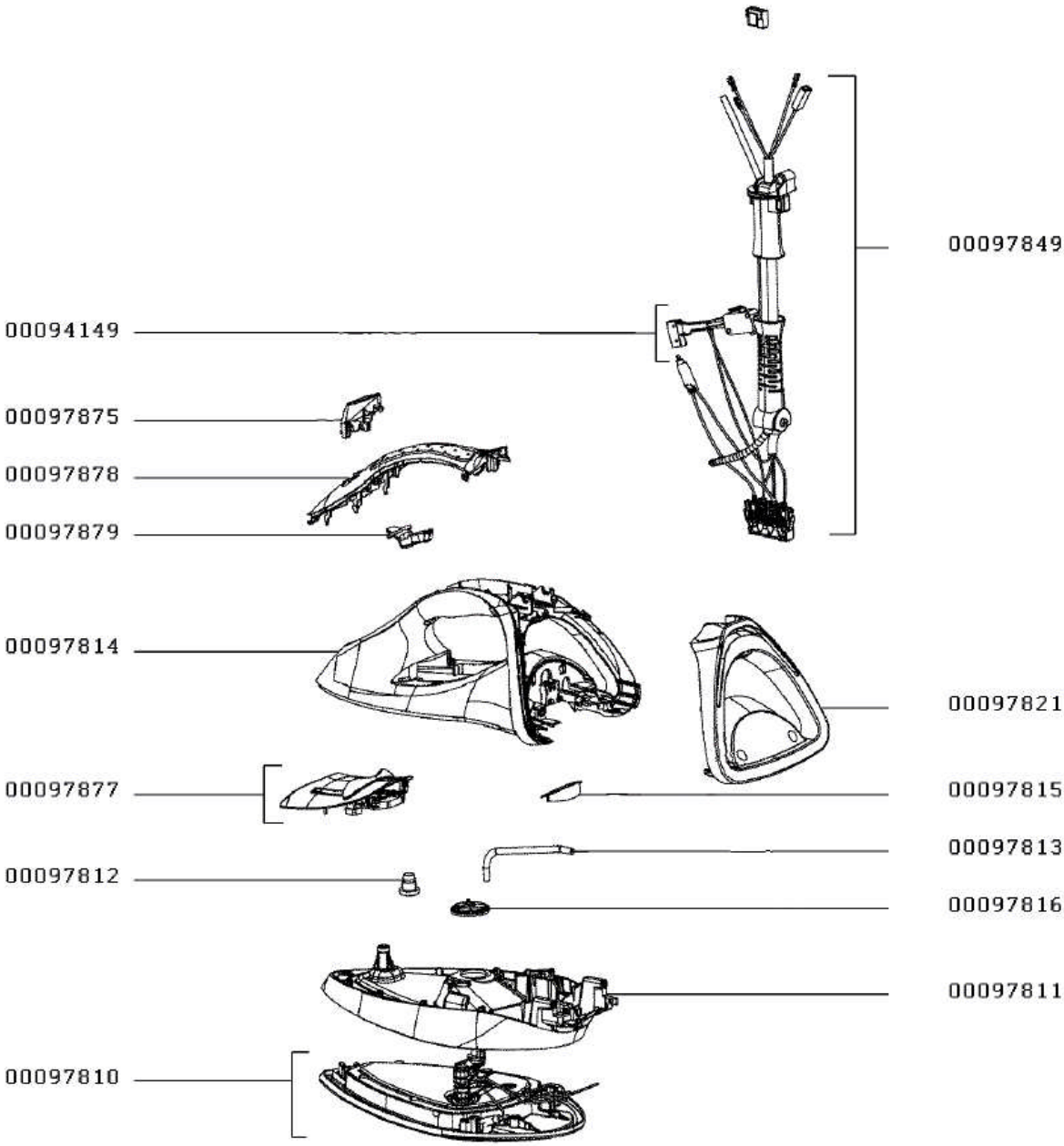
00097849
00094149
00097875
00097878
00097879
00097814
00097821
00097877
00097815
00097813
00097812
00097816
00097811
00097810