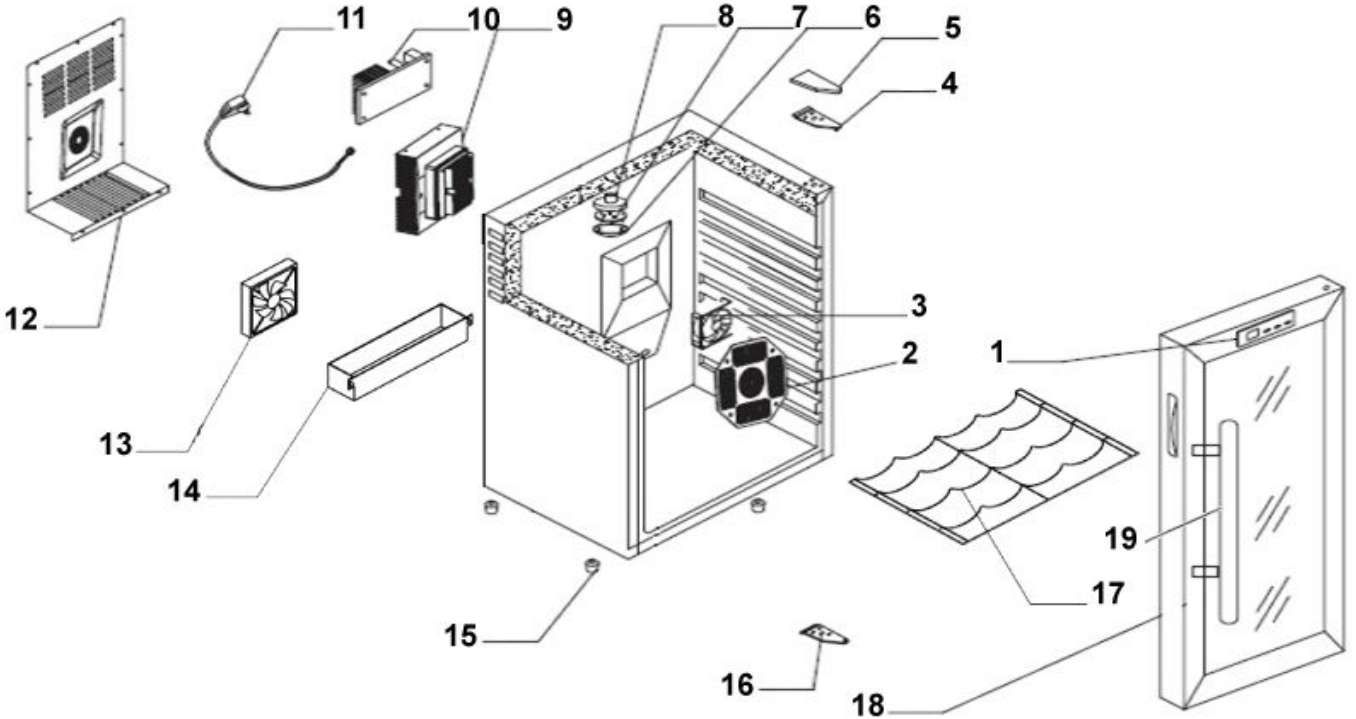
11
10
9
8
7
6
5
4
12
3
2
1
13
14
19
17
15
16
18