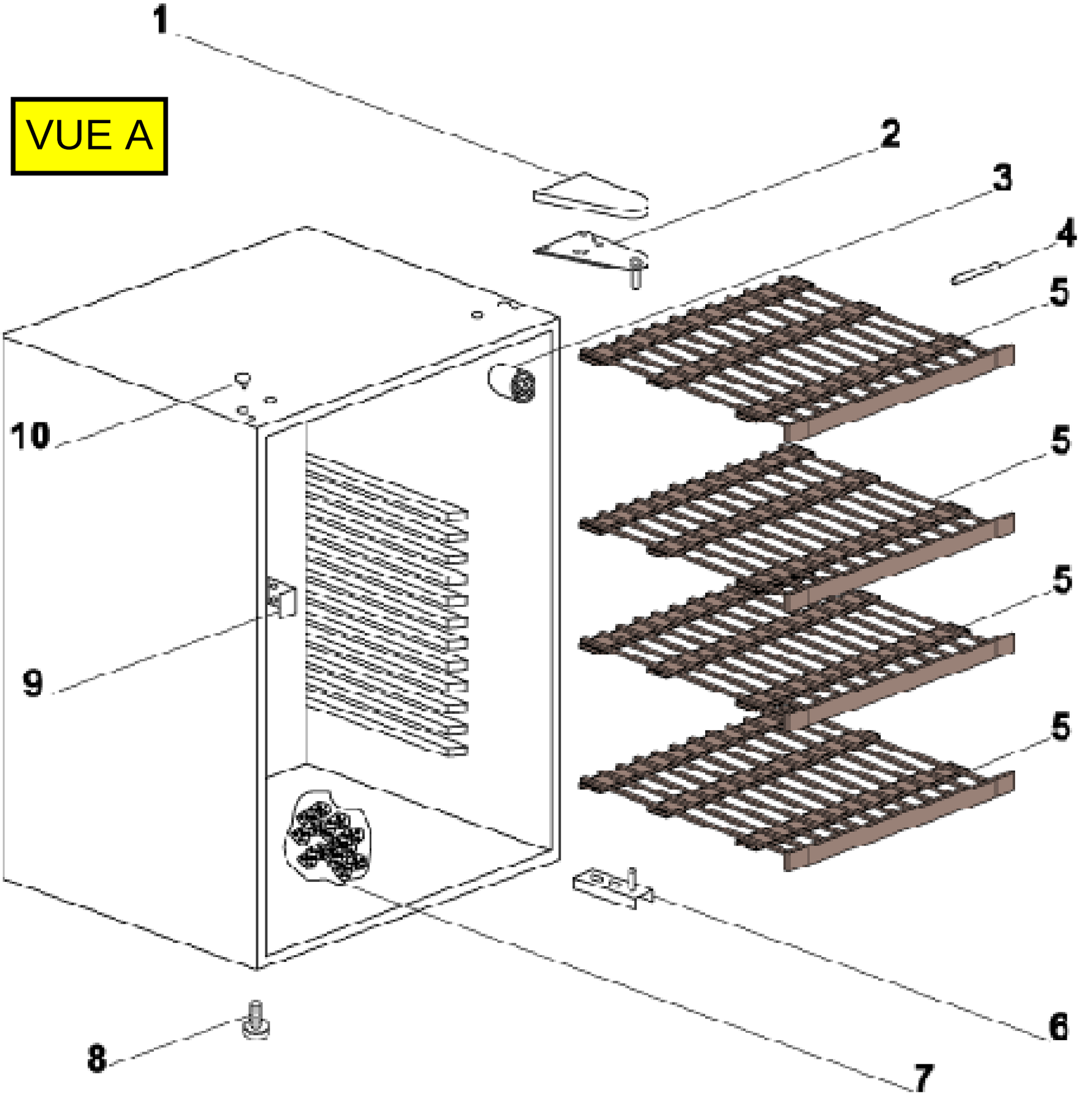
VUE A
1
2
3
4
5
5
5
5
6
7
8
9
10

VUE B

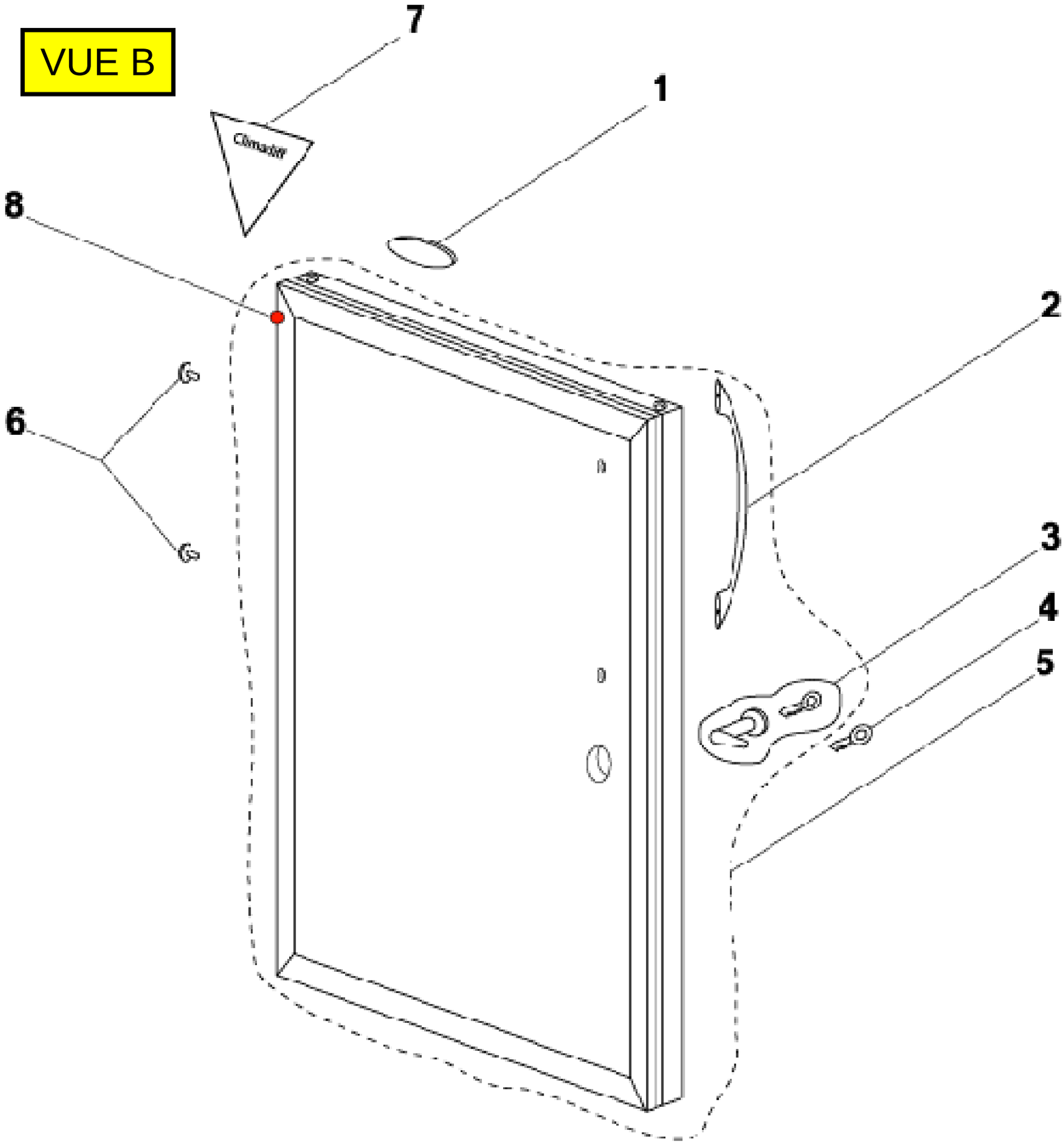

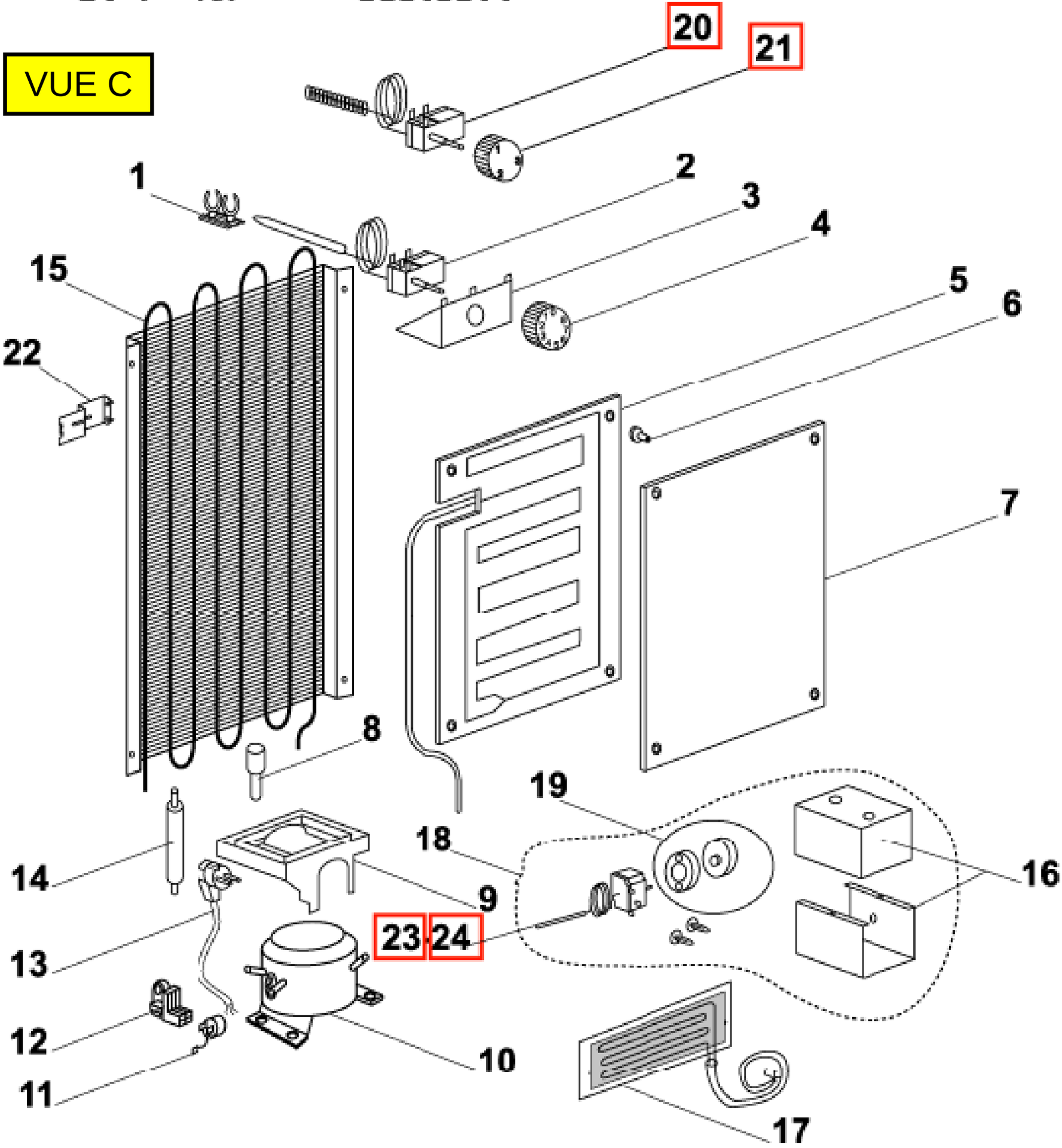
VUE C
20
21
1
2
3
4
15
5
6
22
7
8
19
18
14
16
9
23
24
13
12
10
11
17