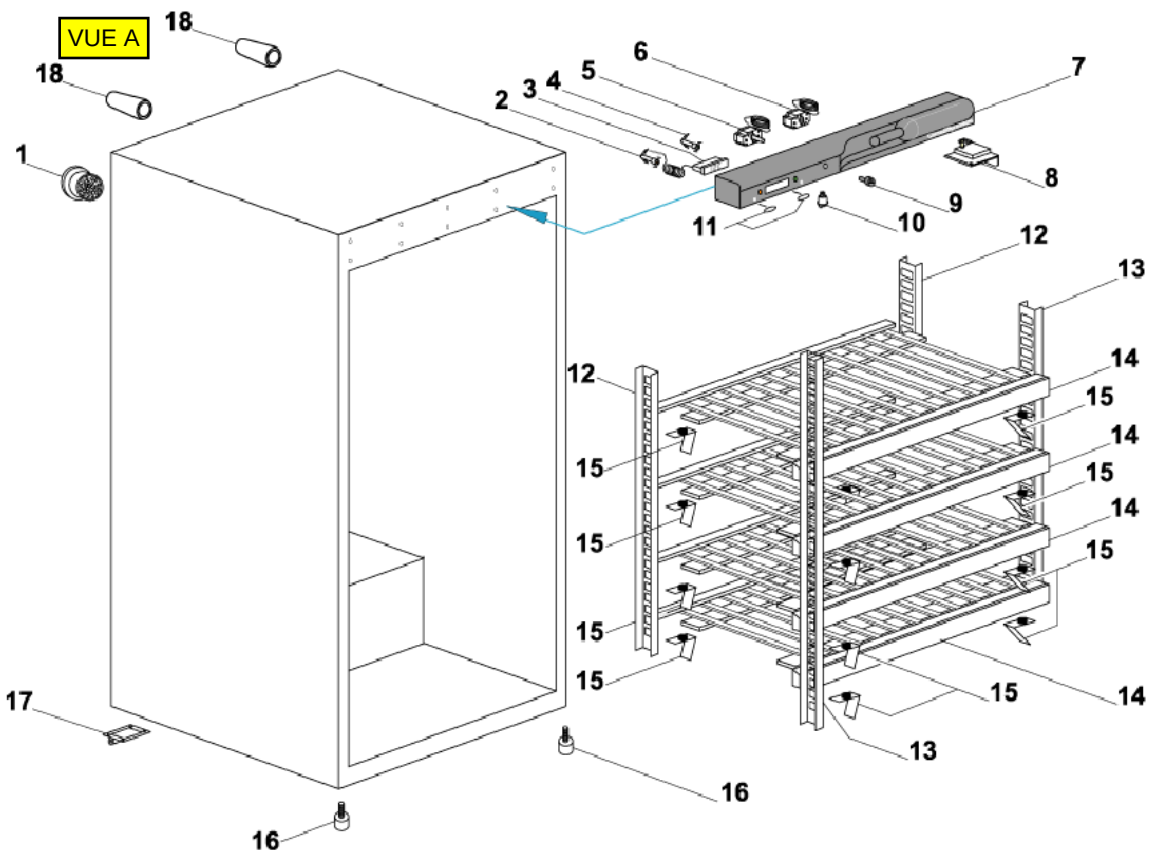
VUE A
18
18
1
2
3
4
5
6
7
8
9
10
11
12
13
12
14
15
14
15
14
15
15
15
15
15
14
13
17
16
16

VUE B

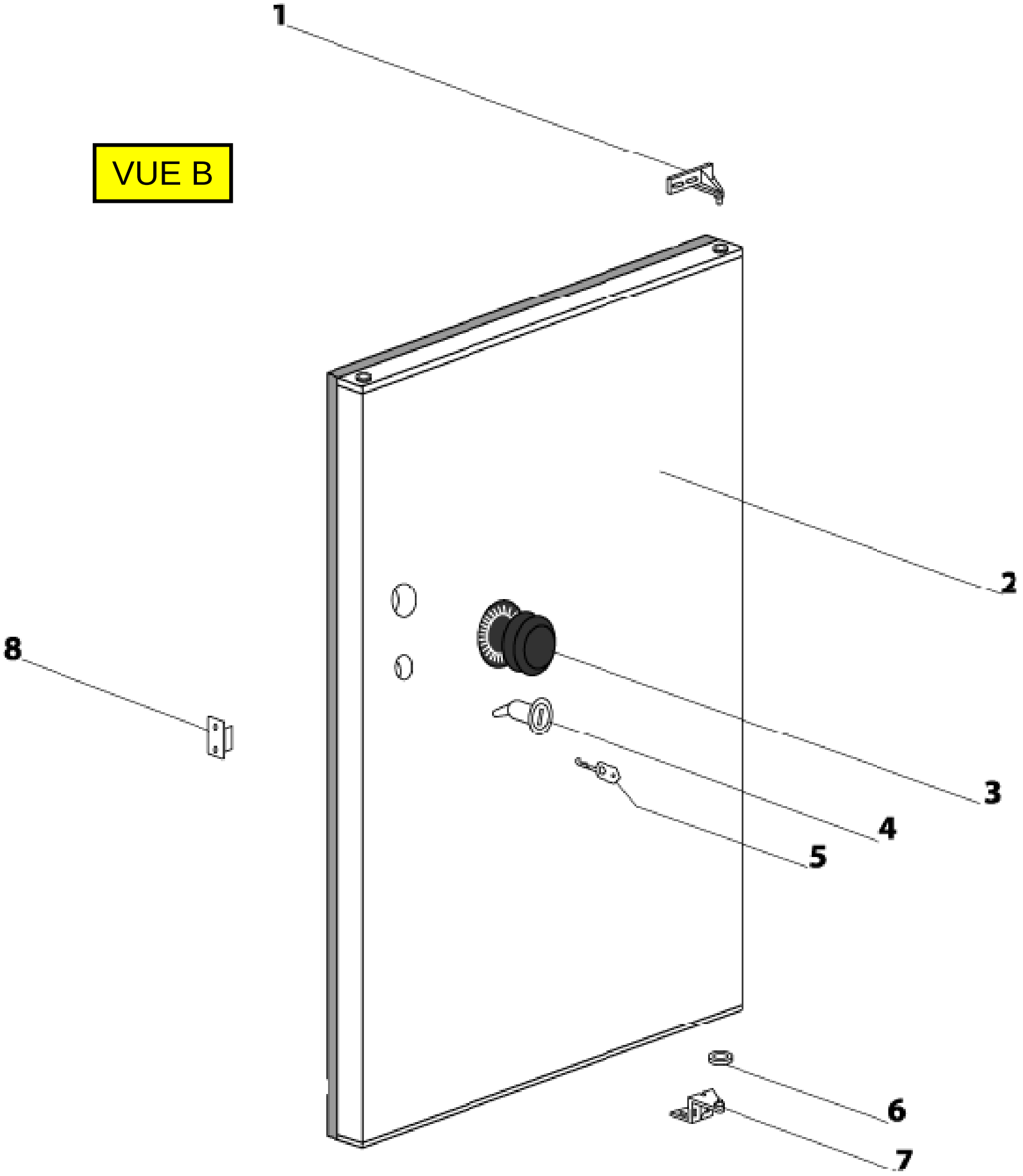

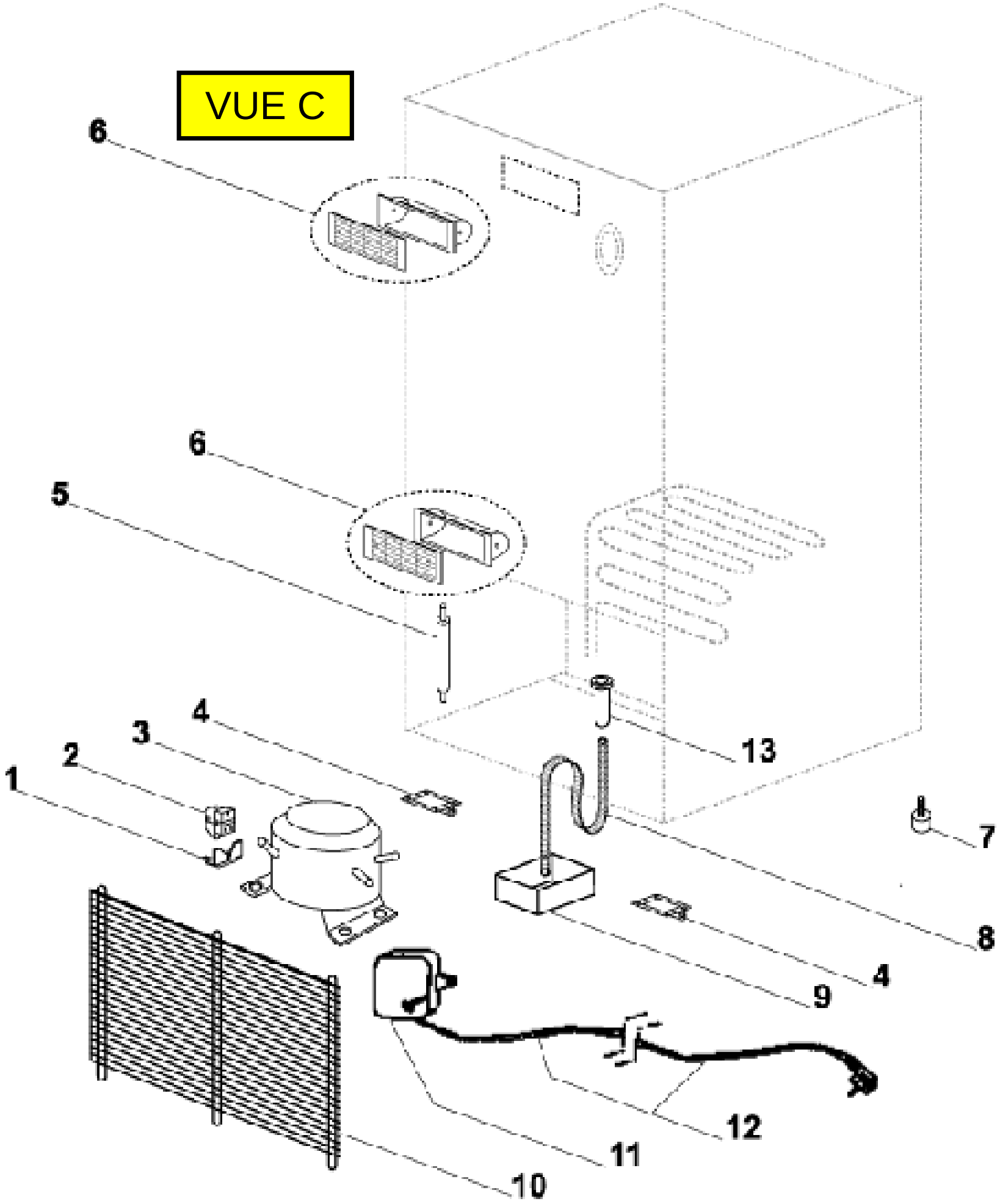
VUE C
6
6
5
4
3
2
1
13
7
8
4
9
12
11
10