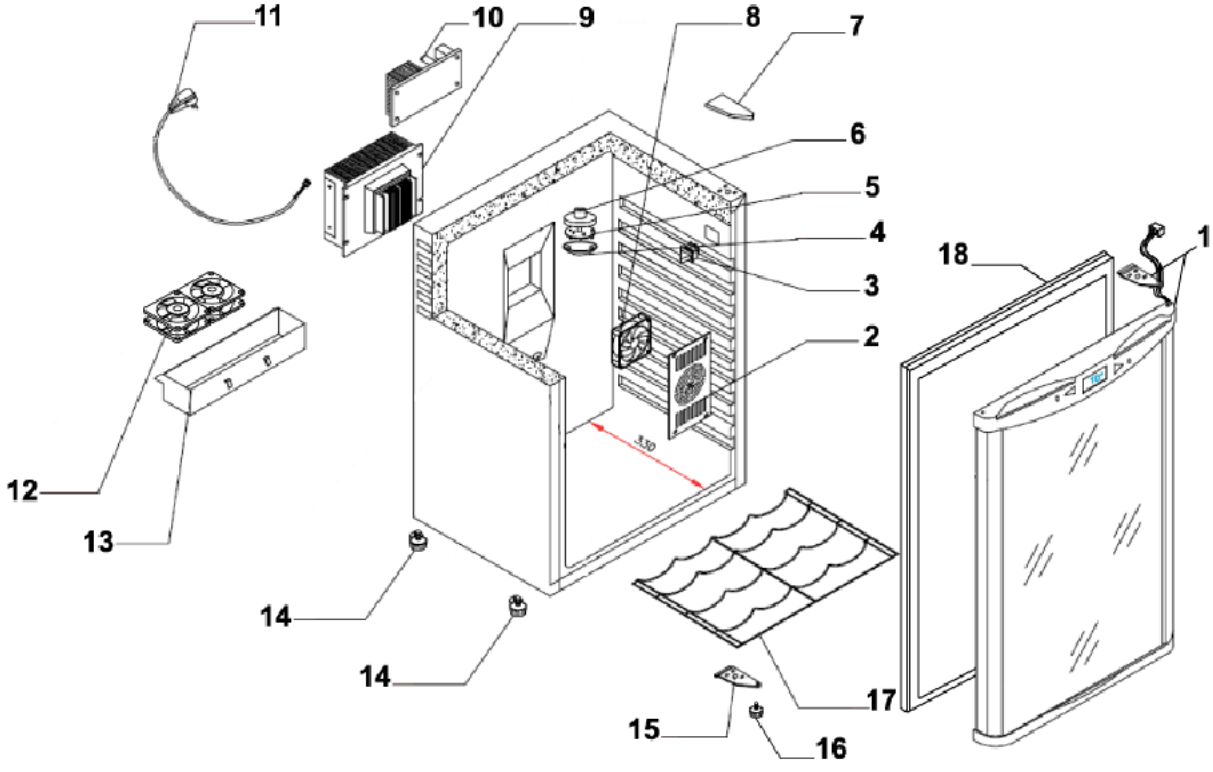
11
10
9
8
7
6
5
4
3
2
1
18
12
13
14
14
15
16
17
330