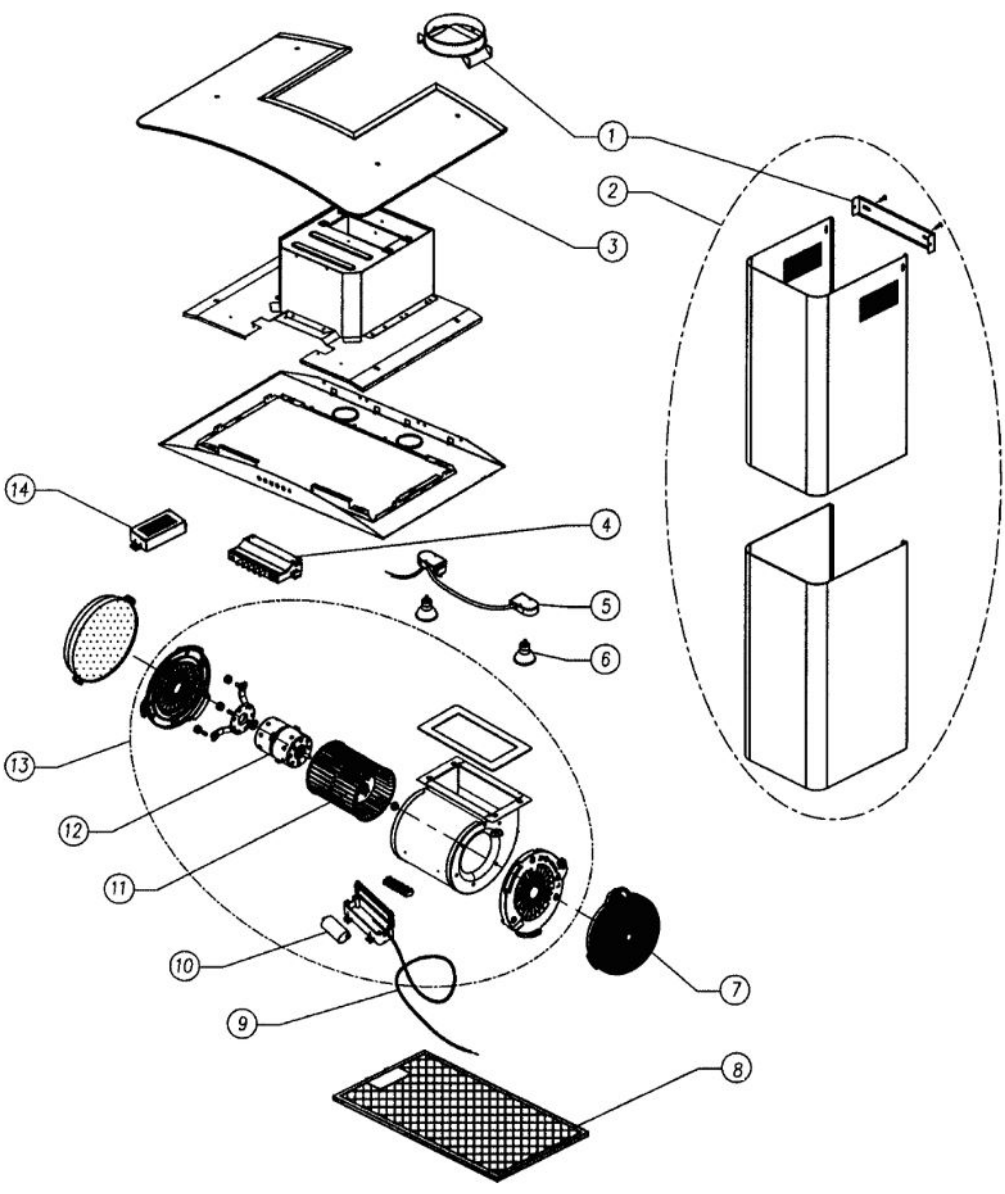
1
2
3
14
4
5
6
13
12
11
10
9
7
8